بسم الله الرحمن الرحیم

جمعیت هلال احمر
معاونت آموزشی، پژوهشی و فناوری

فرایند مدیریت آموزش‌های تخصصی و مربیان در جمعیت هلال‌احمر ج. ا. ا

(مفاهیم، الزامات، قوانین و مقررات)

جلد ۲

تهیه‌شده در
اداره کل آموزش‌های تخصصی، توانمندسازی و مهارت افزایی
معاونت آموزش، پژوهش و فناوری

زیر نظر:
دکتر پیر حسین کولیوند
خرداد ۱۴۰۲

عنوان: فرایند مدیریت آموزش‌های تخصصی و مربیان در جمعیت هلال‌احمر ج. ا. ا

تهیه‌شده در: اداره کل آموزش‌های تخصصی، توانمندسازی و مهارت افزایی معاونت آموزش، پژوهش و فناوری جمعیت هلال‌احمر

زیر نظر: دکتر پیر حسین کولیوند

تاریخ: خرداد ۱۴۰۲

شمار: ۱۰۰ نسخه

کلیه حقوق مادی و معنوی این اثر برای جمعیت هلال‌احمر محفوظ است.

هیچ شخص حقیقی و حقوقی حق چاپ و تکثیر این اثر را به هر شکل و صورت اعم از فتوکپی، چاپ کتاب و ... را به‌منظور درآمدزایی و امور بازرگانی ندارد.

انتشار این کتاب به‌صورت الکترونیکی با حفظ حقوق معنوی هلال‌احمر بلامانع است.

عنوان	فرایند مدیریت آموزش‌های تخصصی و مربیان در جمعیت هلال‌احمر ج.ا.ا
تهیه‌شده زیر نظر	دکتر پیر حسین کولیوند
گردآورندگان	دکتر پیمان صابریان، دکتر فایق عبداله‌زاده، پیمان یاوری، شراره سالاروند، لیلا رنجبر، امید اخلاقی، اکرم صالحی، زینب داور، محبوبه کریمی، مهری شکارچی، محمد رضا هداوندی
صفحه‌آرا	
طراح جلد	

فرایند مدیریت آموزش‌های تخصصی و مربیان در جمعیت هلال‌احمر ج. ا. ا

(مفاهیم، الزامات، قوانین و مقررات)

تقدیر و تشکر

بدون شک امروزه نقش جمعیت هلال‌احمر در پاسخ‌گویی به حوادث و سوانح، نتیجه‌ی آموزش‌های تخصصی و مربیان گران‌قدر جمعیت هلال‌احمر است. آموزش امدادگران، نجاتگران، داوطلبان و جوانان که همانند سربازان آماده به خدمت در صف اول امدادرسانی انجام وظیفه می‌کنند.

جایگاهی که اکنون آموزش‌های تخصصی در آن قرار دارد به پشتوانه‌ی همت بزرگانی است که هموار کننده‌ی راه تا اینجا بوده‌اند و جا دارد در ابتدای گفتار به رسم ادب از همه‌ی عزیزان بخصوص جناب آقایان دکتر سید حمید جمال‌الدینی، دکتر مهراب شریفی شده، دکتر محمد هادی تدین دکتر احمد سلطانی و سرکار خانم دکتر فاطمه نارنجی که در تهیه و تدوین دوره‌های آموزش تخصصی و مربیگری سهیم بوده‌اند تشکر کنم. از تلاش‌های همه‌ی رؤسای سال‌های قبل آموزش ، پژوهش وفناوری جمعیت هلال‌احمر و مؤسسه علمی کاربردی هلال ایران، به سهم خود کمال تشکر را می‌نمایم. همچنین از تلاش‌های مدیران محترم جناب آقایان دکتر مرتضی مرادی‌پور، محمد منتظری، دکتر حمید رضا اسکاش، دکتر حسین عرفانی، دکتر دانیال طباطبایی خاتم، معاونین محترم آموزش و پژوهش استان جناب آقای غلام غلامی، سید حسن حسینی، دکتر طیب طاهرزاده، محمد امین هاشم‌زهی، اصغر سلطانی، علی‌رضا غلامپور شهری، نادرقلی معقولی و خانم ها تهمینه ابراهیمی لویه، دکتر پریوش پیوندی، دکتر نسرین پیرمرادی، لیلا اظهری، همکاران محترم آموزش‌های تخصصی جناب آقای عمران عظیمی، حسن اکبری، مهدی قاسمی و خانم‌ها شراره عندلیبی، زهرا قهرودی، فروزان بیرانوندمنش، شهنازکامرانی و معصومه یاسبلاغی نیز تشکر و قدردانی می‌گردد.

از رؤسای محترم وقت سازمان‌های امداد و نجات، داوطلبان، جوانان، مدیرکل درمان اضطراری و اداره کل روابط عمومی، معاونت درمان و توانبخشی و اعضای محترم کارگروه آموزش‌های تخصصی جستجو و نجات در حوادث جاده (آقایان هادی محمودی، ابوالفضل ربیعی، سیاوش غلامی، مسعود کبیری، دکتر هاشم عبدی، رضا بهرامی، محمدرضا نجفی، مهدی حقگو، بهداد برزوئی، جواد نادری، آیدین سقایی، احسان نارنجی، اشکان اعرابی‌مقدم، محمد کیماسی)، اعضای محترم کارگروه آموزش‌های تخصصی جستجو و نجات در حوادث کوهستان (آقایان حسن‌جواهرپور، مهدی سهیل‌فرید، علی افشار، داوود لشگری، پیمان یاوری، امیر طالبی، نصراله کشاورز، علیرضا اشرفی، علیرضا بلاغی، دکتر حمید مساعدیان، امید اخلاقی)، اعضای محترم کارگروه آموزش‌های تخصصی جستجو و نجات در ساختمان های فروریخته(آوار) (آقایان فرزاد محبوبی، مجید نعمتی، سیدحسن حسینی، شهریار مزیدآبادی، شاهین یگانه، مهدی مؤذنی، سجاد نیکنام، مانی علی‌اصغری، سعید سپهری کیا)، اعضای محترم کارگروه آموزش‌های تخصصی جستجو و نجات در سیلاب (دکتر حسین حسن پور، حسین بیکی، جمال هاشمی، احسان عطارزاده، حمید معماری، شهاب رئیسی، عبدالحمید قاجار، مرتضی زرندی)، اعضای محترم کارگروه آموزش‌های تخصصی مخابرات و ارتباطات رادیویی (آقایان عبدالرسول حیدری، مهدی اخوت، حمید اسفندی، سعید زاهدی نژاد، محمدحسن وطنی)، اعضای محترم کارگروه آموزش‌های تخصصی عملیات لجستیک (آقایان احمد قریشی تبار، دکتر عمادصالحی، دکتر قدیانی، طاهریان، دکتر مهراب شریفی سده، دکترصدیقی) کارگروه آموزش های تخصصی اپراتوری مراکز پاسخ‌گویی اضطراری (حسین درخشان، امیر گلشن، ابراهیم جهانگیر) کارگروه آموزش های تخصصی تغییرات اقلیمی (دکتر کوشا گلکار، هادی احمدی، مانی اردلان) که با نظرات پیشنهادی در تکمیل زنجیره‌ی آموزش‌های تخصصی در جمعیت هلال‌احمر ما را یاری دادند کمال تشکر را می‌نماییم.

دکتر پیمان صابریان

فهرست مطالب

۵- فصل پنجم ۱۲

۱- فرایند آموزش تخصصی ۱۳
۱-۱- الزامات مرحله‌ی نیازسنجی آموزش‌های تخصصی ۱۳
شکل ۵-۱: فرایند پیشنهادی برای انجام فرایند نیازسنجی در آموزش‌های تخصصی ۱۴
۱-۱-۱ مخاطبان دوره‌های آموزش تخصصی عبارت‌اند از: ۱۵
۱-۱-۲ مفاهیم دورههای آموزشی ۱۶
۱-۲- الزامات مرحله‌ی طراحی و برنامه‌ریزی دوره‌های آموزشی ۲۰
شکل ۵-۲: فرایند طراحی و برنامه‌ریزی دوره‌های آموزشی ۲۱
۱-۳- الزامات مرحله‌ی اجرای دوره‌های آموزشی ۲۲
۱-۳-۱ شرایط لازم برای تشکیل دوره و نکات مهم اجرایی ۲۳
1-3-2 وظایف مجری برگزارکننده‌ی دوره ۲۵
1-3-3 وظایف مربی یا مدرس دوره ۲۵
۱-۳-٤ شرایط و ویژگی‌های فضای آموزشی ۲۵
۱-٤- الزامات مرحله‌ی ارزشیابی و نظارت بر دوره‌های آموزشی و چگونگی انجام آن ۲۶
۱-٤-۱ معیارهای ارزشیابی و تعیین مطلوبیت ۲۷

۲- شرایط الزامی فراگیران، مربیان، مدرسان و ناظران برای شرکت در دوره‌های آموزش تخصصی ۲۹
۲-۱- شرایط پذیرش فراگیران به تفکیک دوره‌های مقدماتی، پایه و پیشرفته ۲۹
۲-۲- شرایط مربیان / مدرسان ۳۱
۲-۲-۱ تعاریف و رتبه بندی مربیان ۳۴
۲-۲-۲ رده‌بندی مربیان ۳۶
۲-۲-۳ سطح بندی دوره‌های آموزشی ۳۷
۲-۲-۴ نحوهٔ محاسبهٔ حق الزحمهٔ مربیان، مدرسان و ناظرین ۳۹
۲-۲-۵ شرایط تدریس در دوره‌های آموزشی کمک‌های اولیه، پیش‌بیمارستانی و تخصصی ۴۳

۶- فصل ششم ۵۲

شکل ۶-۱: عناوین دوره‌های آموزش تخصصی ۵۳
۱- دوره‌های مقدماتی امداد و نجات ۵۵
دورهٔ آموزش مقدماتی امداد ۵۶
دورهٔ آموزش مقدماتی نجات ۵۸
۲- دوره‌های تخصصی پایه امداد و نجات ۶۰
دورهٔ آموزش تخصصی پایه حمایت‌های روانی و اجتماعی ۶۱
دورهٔ آموزش تخصصی پایه مخابرات و ارتباطات رادیویی ۶۳
دورهٔ آموزش تخصصی پایه اپراتوری مراکز پاسخگویی اضطراری ۶۵
دورهٔ آموزش تخصصی پایه اسکان (سرپناه) اضطراری ۶۷
دورهٔ آموزش تخصصی پایه بهداشت، آب و غذا در شرایط اضطراری ۶۹
دورهٔ آموزش تخصصی پایه لجستیک در عملیات امدادی ۷۱
دورهٔ آموزش تخصصی پایه اقلیم شناسی ۷۳
دورهٔ آموزش تخصصی پایه اقدامات پیش‌بیمارستانی ۷۵
دورهٔ آموزش تخصصی پایه آشنایی با فوریتهای پزشکی در شرایط اضطرار ۷۷
سرفصل دورهٔ تخصصی پایه آموزش و نگهداری سگ‌های تجسس ۷۹
دورهٔ آموزش تخصصی پایه اصول پیمایش و ناوبری در عملیاتهای جست وجو و نجات ۸۱
دورهٔ آموزش تخصصی پایه جستجو و نجات در حوادث جاده ۸۳
دورهٔ آموزش تخصصی پایه جستجو و نجات در ساختمان‌های فرو ریخته (آوار) ۸۵
دورهٔ آموزش تخصصی پایه جستجو و نجات در سیلاب ۸۸
دوره آموزش تخصصی پایه جستجو و نجات در کوهستان ۹۰
دوره آموزش تخصصی پایه دسترسی با طناب ۹۲
۳- دوره‌های تخصصی پیشرفته امداد و نجات ۹۴
دورهٔ آموزش تخصصی پیشرفته مخابرات و ارتباطات رادیویی ۹۵
دورهٔ آموزشی تخصصی پیشرفته اپراتوری مراکز پاسخگویی اضطراری ۹۷
دورهٔ آموزش تخصصی پیشرفته تغییرات اقلیمی ۹۹
دورهٔ آموزش تخصصی پیشرفته اقدامات پیش‌بیمارستانی ۱۰۱
دورهٔ آموزشی تخصصی پیشرفته آموزش و نگهداری سگ‌های تجسس ۱۰۴
دورهٔ آموزش تخصصی پیشرفته جستجو و نجات در حوادث جاده ۱۰۶
دورهٔ تخصصی پیشرفته جستجو و نجات در سوانح جاده‌ای متأثر از برف و کولاک ۱۰۸
دورهٔ آموزش تخصصی پیشرفته جستجو و نجات در ساختمان‌های فروریخته (آوار) ۱۱۰
دورهٔ آموزش تخصصی پیشرفته جستجو و نجات در سیلاب ۱۱۲
دورهٔ آموزش تخصصی پیشرفته جستجو و نجات در کوهستان ۱۱۵
دورهٔ آموزش تخصصی پیشرفته جستجو و نجات در بهمن و برف سنگین ۱۱۷
دورهٔ آموزش تخصصی پیشرفته نجات با طناب ۱۲۰

٤- دوره‌های تخصصی پایه و پیشرفته‌ی راهبری و مدیریت ۱۲۲
دورهٔ آموزش تخصصی پایه مدیریت و فرماندهی در عملیات جستجو و نجات ۱۲۳
دورهٔ آموزش تخصصی پیشرفته مدیریت و فرماندهی در عملیات جستجو و نجات ۱۲۶

دوره‌های تخصصی معاونت بهداشت، درمان و توانبخشی ۱۲۹

دورهٔ آموزش مقدماتی ارزیابی سوانح ۱۳۰
دوره آموزش پایه ارزیابی سوانح ۱۳۱
دوره آموزش پیشرفته ارزیابی سوانح ۱۳۲
دوره آموزش ارزیابی غذا و تغذیه ۱۳۳
دوره آموزش ارزیابی تخصصی آب و فاضلاب ۱۳۴
دوره آموزش ارزیابی تخصصی سلامت (مراقبت‌های بهداشتی) ۱۳۵
دوره آموزش آشنایی با سوانح و بلایا و مفاهیم و کلیات آن ۱۳۶
دوره آموزش شناخت گروه‌های آسیب‌پذیر در سوانح و بلایا (نیازسنجی و غربالگری) ۱۳۷
دوره آموزش پیامدها و اختلالات روان‌شناختی شایع در سوانح و بلایا ۱۳۸
دورهٔ آموزش مداخلات روان‌شناختی در بحران‌ها و سوانح ۱۳۹
دوره آموزش جایگاه بهداشت روان در مدیریت بحران ۱۴۰
دوره آموزش حمایت روانی ویژه‌ی نیروهای امدادی و فرماندهان تیم‌های عملیاتی (قبل، حین و بعد از سانحه) ۱۴۱
دوره آموزش تکنیک‌های تخصصی خود مراقبتی در بحران (ویژه‌ی بازماندگان بلایا و امدادگران) ۱۴۲
دوره آموزش تجربه‌نگاری (مرور درس‌آموخته‌ها) همراه با بیان چالش‌ها و ارائه‌ی راهکارها ۱۴۳
دورهٔ آموزش روش‌های تأمین آب بهداشتی در سوانح ۱۴۴
دوره آموزش مدیریت فاضلاب و فضولات در سوانح ۱۴۵
دوره آموزشی کنترل ناقلین در سوانح ۱۴۶
دوره آموزش مدیریت مواد زائد جامد در سوانح ۱۴۷
دوره آموزش حمایت‌های پیشرفته حیاتی مصدوم ترومایی (ATLS) ۱۴۸
دوره آموزش مراقبت‌های پیش‌بیمارستانی در مصدومان ترومایی (PHTLS) ۱۴۹
دوره آموزش آشنایی با سونوگرافی (EFAST) ۱۵۰
دوره آموزش ارزیابی تخصصی سوء تغذیه ۱۵۱
دوره آموزش بهداشت مواد غذایی در سوانح ۱۵۲
دوره آموزش پایش تغذیه‌ای جامعه‌ی آسیب‌دیده ۱۵۳
دوره آموزش مداخلات غذایی در جامعه‌ی آسیب دیده ۱۵۴
دوره آموزش نیازمندی‌های غذا و تغذیه در شرایط عادی و سوانح ۱۵۵
دوره آموزش مفاهیم و ابزارهای عملیات بهداشت و درمان اضطراری ۱۵۶

دوره آموزش MISP ۱۵۷
دوره آموزش ارزیابی مامایی در سوانح ۱۵۸
دورهٔ آموزش بیماری‌های زنان در سوانح ۱۵۹
دوره آموزش تروما در بارداری ۱۶۰
دوره آموزش سترون‌سازی در بحران ۱۶۱
دوره آموزش مشاوره‌ی مامایی در سوانح ۱۶۲
دوره آموزشی خشونت جنسی ۱۶۳
دوره آموزش الکترونیک پایه ۱۶۴
دوره آموزش الکترونیک پیشرفته ۱۶۵
دوره آموزش تخصصی تعمیر تجهیزات پزشکی RH (بخش اول) ۱۶۶
دوره آموزش تخصصی تعمیر تجهیزات پزشکی RDH ۱۶۷
دوره‌آموزش تخصصی تعمیر تجهیزات پزشکی BHCU ۱۶۸

فهرست اشکال و جداول

شکل ۵-۱: فرایند پیشنهادی برای انجام فرایند نیازسنجی در آموزش‌های تخصصی ۱۴
شکل ۵-۲: فرایند طراحی و برنامه‌ریزی دوره‌های آموزشی ۲۱
شکل ۶-۱: عناوین دوره‌های آموزش تخصصی ۵۳

جدول ۵-۱: منابع، ملاک‌ها و نشانگرهای ارزیابی دوره‌های آموزشی ۲۶
جدول ۵-۲: زمان و نوع ارزشیابی ۲۸
جدول ۵-3: شرایط پذیرش فراگیران در دوره‌های مقدماتی ۲۹
جدول ۵-4: شرایط پذیرش فراگیران در دوره‌های پایه ۲۹
جدول ۵-5: شرایط پذیرش فراگیران در دوره‌های پیشرفته امداد و نجات ۲۹
جدول ۵-6: شرایط پذیرش فراگیران در دوره‌های مربیگری ۳۰
جدول ۵-۷: شرایط افراد شرکت کننده در دوره‌های بازآموزی تربیت مربی ۳۰
جدول ۵-۸: معیارهای عمومی ۳۱
جدول ۵-۹: معیارهای حرفه‌ای ۳۲
جدول ۵-۱۱: اولویت‌بندی ساعات آموزشی ۴۳
جدول ۵-12: برگزاری دوره‌های آموزشی بر اساس درجهٔ مربیان ۴۶
جدول ۶-۱: عناوین دوره‌های آموزشی ۵۴
جدول ۶-۲: اهم عناوین موضوع‌های کارگاه روش تدریس ویژهٔ مربیان ۱۲۸
جدول ۶-۳: دوره آموزشی تربیت ناظران ۱۲۸

پیشگفتار

از آنجا که کشور ما ایران با توجه به شرایط اقلیمی خاص جزء یکی از حادثه‌خیزترین کشورهای دنیا محسوب می‌شود، لذا آموزش نقش بسزایی در بالا بردن سطح آگاهی مردم در مقابله با بلایای طبیعی دارد. مدیریت شیوه‌ی آموزش از مهم‌ترین مواردی است که باید به آن توجه شود و با بررسی شیوه و نحوهٔ صحیح آموزش، زمینه و بستر مناسبی برای دستیابی به نتایج قابل‌انتظار به وجود آورد.

اصلی‌ترین بخش در چرخه‌ی مدیریت بحران، مدیریت آمادگی است که با شناخت دقیقی از مخاطرات محیطی و آسیب‌پذیری جامعه در مواجهه با حوادث و سوانح آغاز می‌شود و در صورت مدیریت بهینه با برنامه‌ریزی مناسب، سازمان‌دهی، آموزش، تجهیز، مانور، تمرین و ارزیابی مستمر باعث ارتقاء سطح آمادگی جامعه خواهد شد.

نقش آموزش در مدیریت آمادگی برای تمامی سطوح جامعه، بسیار مهم و انکارناپذیر است و این امر در جمعیت هلال‌احمر جمهوری اسلامی ایران به‌عنوان یک نهاد مردمی و غیردولتی که مسئول ارائهٔ خدمات امدادی به هموطنان در زمان بروز حوادث و سوانح است اهمیت چند برابری پیدا می‌کند.

آموزش‌های تخصصی یکی از ابزارهای مهم برای توانمندسازی نیروهای جمعیت هلال‌احمر در پاسخ‌گویی به حوادث و سوانح است و انتظار می‌رود با به‌کارگیری راه‌های مختلف برای هماهنگ و همسو کردن آموزش‌های تخصصی در سطوح امدادگران، نجاتگران، جوانان و دواطلبان به نتایج چشمگیری دست یابیم.

در همین خصوص معاونت آموزش، پژوهش و فناوری تلاش کرده تا با تهیه و تدوین کتاب فرایند مدیریت آموزش تخصصی و مربیان در جمعیت هلال‌احمر نسبت به ایجاد رویه‌ها و شیوه‌های یکپارچه و یکسان گام مؤثری را در جهت ارتقاء سطح دانش، تغییر نگرش و اصلاح رفتار تمامی فراگیران تخصصی در جمعیت هلال‌احمر بر دارد. انشاءالله.

۵- فصل پنجم

الزامات، ضوابط، و مقررات در فرآیند مدیریت آموزش‌های تخصصی و مربیان جمعیت هلال‌احمر. ج.ا.ا

۱- فرایند آموزش تخصصی

آموزش‌های تخصصی به آموزش‌هایی اطلاق می‌شود که هدف آن ارتقاء سطح آگاهی، دانش‌علمی، نگرش، عملکرد و مهارت پرسنل عملیاتی، امدادگران، نجاتگران، داوطلبان و جوانان در رشته‌های تخصصی حوزه‌های جستجو و نجات، امداد، بهداشت، درمان و توانبخشی، در شرایط اضطرا، حقوق بشردوستانه، فعالیت‌های بشردوستانه جوانان و داوطلبان، مدیریت و فرماندهی در سوانح است. فرایند مدیریت آموزش‌های تخصصی شامل چهار مرحله است که عبارت‌اند از نیازسنجی، طراحی و برنامه‌ریزی، اجرا و ارزشیابی.

۱-۱- الزامات مرحله‌ی نیازسنجی آموزش‌های تخصصی

سنجش نیازهای آموزشی مستلزم تحلیل سازمان، تحلیل الزامات شغل (وظیفه)، تحلیل اقتضائات روز جامعه و تحلیل افراد است که به بررسی نقاط قوت و ضعف فرد (شاغل) می‌پردازد. نیازسنجی آموزشی عبارت است از تعیین مجموعه تغییرات مطلوبی که در فرد یا افراد سازمان از نظر دانش، مهارت یا رفتار به وجود می‌آید تا افراد مزبور بتوانند وظایف و مسئولیت‌های مربوط به شغل خود را در حد مطلوب، قابل قبول و منطبق با استانداردهای کاری انجام دهند. در مجموع، می‌توان نیاز آموزشی را شکاف بین سطح دانش و مهارت موجود و سطح دانش و مهارت مطلوب دانست.

مراحل انجام نیازسنجی به صورت پیوسته:

۱- برنامه‌ریزی برای نیازسنجی
۲- جمع‌آوری اطلاعات
۳- تعیین اهداف برنامه

در مجموع باید گفت، سازمان امداد و نجات موظف است نسبت به تهیه و تدوین نیازسنجی برگزاری دوره‌های آموزش تخصصی پایه و پیشرفته امداد و نجات با همکاری مراکز جمعیت هلال احمر دراستان‌های کشور، به صورت سالیانه و اولویت‌بندی شده، اقدام نموده و مراتب را به منظور بررسی و تایید به معاونت آموزش، پژوهش و فناوری اعلام نماید.

سایر دوره‌های تخصصی سازمان‌های تابعه جمعیت هلال‌احمر پس از نیازسنجی توسط سازمان مربوطه با تصویب معاونت آموزش، پژوهش و فناوری قابل اجرا خواهد بود.

برگزاری دوره‌های تخصصی و مربیگری برای سایر ارگان‌ها و نهادها (برون سازمانی) بر اساس دستور العمل ابلاغی معاونت آموزش، پژوهش و فناوری صورت می‌پذیرد.

شکل ۵-۱: فرایند پیشنهادی برای انجام فرایند نیازسنجی در آموزش‌های تخصصی

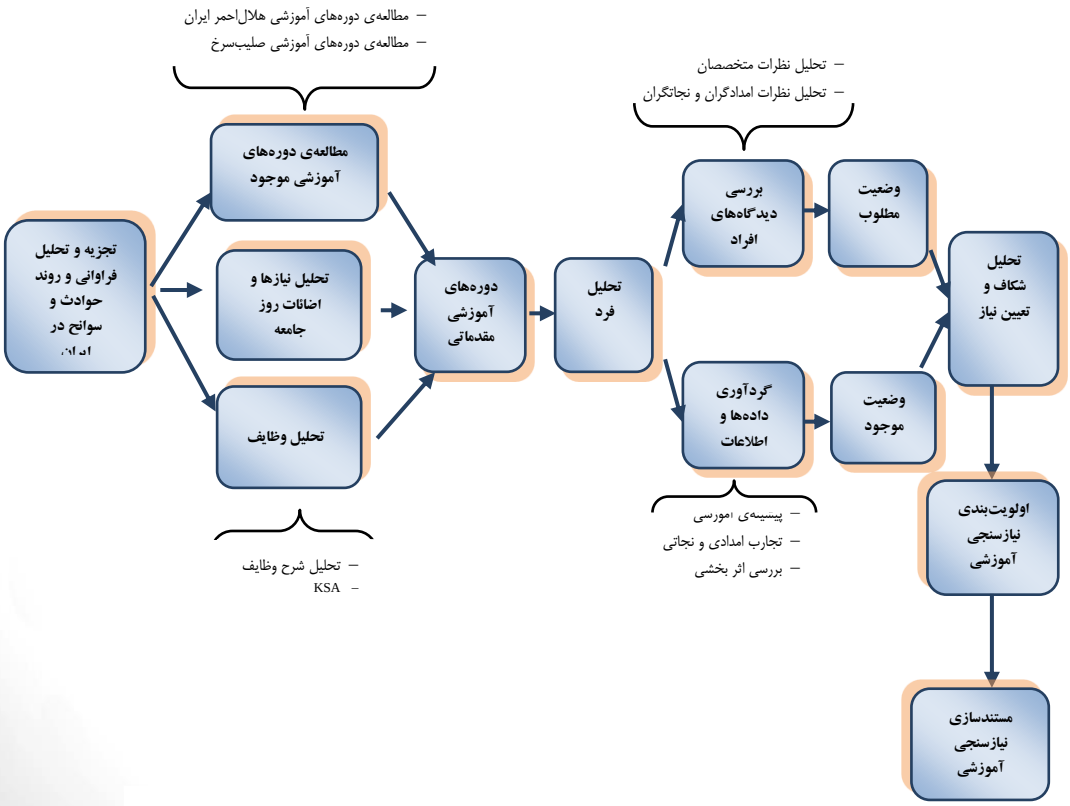

KSA- دانش مهارت‌ها و توانی‌های مورد نیاز شغل

همان‌گونه که در شکل ۵-۱ مشاهده می‌شود، در انجام فرایند نیازسنجی می‌توان از منابع زیر استفاده کرد:

۱- بررسی اسناد بالادستی با تأکید بر چشم‌انداز و استراتژی‌های مدون؛
۲- بررسی نیازهای سازمان؛
۳- بررسی نیازهای گروه‌های تخصصی با تأکید بر مأموریت سازمان؛
۴- بررسی پیشینه‌ی آموزشی افراد و گروه‌های تخصصی؛
۵- بررسی گزارش بازخوردهای حاصل از مانورها و عملیات‌ها؛
۶- پیشنهاد دوره جدید با توجه به اقتضائات و نیازهای روز جامعه

۷- بررسی نظر متخصصان و سرپرستان؛
۸- بررسی دوره‌های آموزشی تدوین شده در صلیب‌سرخ جهانی/ سازمان‌های همکار در راستای اهداف و مأموریت جمعیت هلال‌احمر؛
۹- گردآوری داده‌ها از طریق KSA؛
۱۰- گردآوری اطلاعات از طریق بررسی شرح وظایف افراد.

در گام بعد و پس از گردآوری اطلاعات و تحلیل آن باید نیازهای آموزشی استخراج، اولویت‌بندی، مستندسازی و در نهایت، مدل مطلوب نیازسنجی ترسیم گردد.

به طور خلاصه، از یک‌سو بررسی پیشینه‌ی حوادث و سوانح در هر استان و منطقه می‌تواند به تحلیل نیازهای جامعه کمک شایانی کند. این‌که در برابر چه مخاطراتی قرار داریم، سازمان‌های مسئول و مردم چه آمادگی‌هایی باید کسب کنند و به چه گروه‌هایی نیاز داریم، با تحلیل پیشینه‌ی مخاطرات و وقوع بلایا قابل انجام است. از سوی دیگر، بررسی دوره‌های آموزشی تدوین شده در صلیب‌سرخ جهانی/ سازمان‌های همکار در راستای اهداف و مأموریت جمعیت هلال‌احمر، اطلاعات مربوط به شناسنامه‌ی امدادگران و نجاتگران، تحلیل شرایط و نیازهای روز جامعه، تجزیه و تحلیل وظایف امدادگر/ نجاتگر (بر اساس نظر مسئول مستقیم/ فرماندهی گروه)، تجزیه و تحلیل وظایف (براساس نظر امدادگران و متخصصان حوزه‌های مهارتی/ میدانی)، تجزیه و تحلیل وظایف (بر اساس نظر کارشناس خبره) سبب شناسایی نیازهای آموزشی و بررسی نقاط قوت و ضعف فرد خواهد شد.

۱-۱-۱ مخاطبان دوره‌های آموزش تخصصی عبارت‌اند از:

جامعه هدف در این دوره‌ها شامل : پرسنل عملیاتی، امدادگران، نجاتگران، داوطلبان، جوانان و مربیان، مخاطبان دوره‌های آموزش تخصصی هستند و این دوره‌های آموزشی دارای سطوح زیر است:

۱- دوره‌های مقدماتی در حوزه‌های امداد و نجات (جستجو و نجات، امداد و مدیریت فرماندهی)، داوطلبان، جوانان، بهداشت، درمان و توانبخشی
۲- دوره‌های پایه در حوزه‌های امداد و نجات (جستجو و نجات، امداد و مدیریت فرماندهی)، داوطلبان، جوانان، بهداشت، درمان و توانبخشی
۳- دوره‌های پیشرفته‌ی امداد و نجات (جستجو و نجات، امداد و مدیریت فرماندهی)، داوطلبان، جوانان، بهداشت، درمان و توانبخشی
۴- تربیت مربی کمک‌های اولیه (در سه سطح)
۵- تربیت مربی امداد و جستجو و نجات در رسته‌های مختلف (در سه سطح)
۶- تربیت ناظران (در دو سطح)

۱-۱-۲ مفاهیم دوره‌های آموزشی

سطح همگانی

به دوره‌های آموزشی اطلاق می‌شود که به منظور آماده سازی و آگاه سازی جامعه در مخاطرات و افزایش سطح اگاهی مردم و جوامع محلی صورت می پذیرد، دوره های مهارت‌های داوطلبی، کمک های اولیه (نیمه حضوری وحضوری)، آمادگی در مخاطرات (غیرحضوری، حضوری و نیمه حضوری)، دوره‌های طرح‌های ویژه مدارس و ... مانند همتا و دوره های مبتنی برنیاز محلی و مدیریت اجتماع محور سوانح (خانه های هلال)، و دوره های مجازی سایت آموزش همگانی، کمپین ها و تمرین های محله محور در زمره این آموزشها قراردارند. همچنین دوره های توانمندسازی جامعه مانند دوره فوریت‌های شرایط اضطرار، ودیگر دوره‌های ابلاغی و مورد نیاز جامعه از سوی اداره کل آموزش همگانی که مخصوص عموم مردم و افرادیست که قصد عضویت در جمعیت هلال احمر را ندارند در زمره این دوره ها قرار می گیرند.

سطح عمومی

به دوره های اطلاق میشود که گذراندن آنها برای کلیه اعضا و داوطلبان جمعیت در بدو ورود اجباری محسوب میشود این دوره ها شامل دوره کمک های اولیه (حضوری ۲۲ ساعته)، دوره آمادگی در مخاطرات (۱۲ ساعنه حضوری) و دوره مهارت های داوطلبی (۴۰ ساعته نیمه حضوری) میباشد. افرادی که طرح دادرس در سازمان جوانان را گذرانده باشند معادل سه دوره عمومی محسوب شده و نیازبه گذراندن این دوره ها را در بدو خدمت ندارند.

سطح تخصصی

کلیه‌ی دوره‌هایی که به انتقال مهارتهای امداد و نجات تخصصی به داوطلبان خدمت به عموم مردم در جمعیت هلال احمر می‌پردازند و به دوره‌های مقدماتی، دوره‌های تخصصی پایه و دوره‌های تخصصی پیشرفته تقسیم می‌شوند اطلاق میگردد.

در این سطح از آموزشها امدادگرانی که دوره‌های سطح عمومی را طی نموده‌اند و قصد ارائه خدمت داوطلبانه در سطح امداد و نجات را دارند وارد سطح تخصصی شده و پس از طی نمودن دوره‌های مقدماتی امداد و نجات مجاز به حظور در پایگاه‌ها و تیمهای عملیاتی‌ی مرتبط با سطح و رشته‌ی خود می‌باشند.

دوره‌های مقدماتی

به دوره‌های آموزشی خدمت داوطلبانه اطلاق می‌شود که برای کسب مهارت‌های ابتدایی امدادگران طراحی شده است. این گروه از دوره‌ها شامل دوره‌های مقدماتی امداد و مقدماتی نجات می‌باشد که در این دوره‌ها فراگیران با مبانی و مهارت‌های اولیه برای ارائه‌ی خدمات داوطلبانه و بشردوستانه آشنا می‌شوند و آمادگی لازم برای حضور در تیم‌های داوطلبی را خواهند یافت. پیش‌نیاز این دسته از آموزش‌ها سطح عمومی می باشدکه در سطح استانی با نیازسنجی و برنامه‌ریزی سازمان‌های تخصصی، جوانان، داوطلبان و امداد و نجات برگزار می‌گردد.

دوره‌های تخصصی پایه

این دوره‌ها پس از دوره‌های عمومی و مقدماتی برگزار شده و به دوره‌هایی اطلاق می‌شود که برای کسب مهارت‌های پایه‌ی امداد و نجات جهت حضور مؤثر در عملیات‌های کمک رسان در سطح امدادی می‌باشد.این گروه از دوره‌ها شامل "دوره‌های پایه امداد" و "دوره‌های پایه نجات" است و در این دوره‌ها فراگیران با مبانی پایه عملیات آشنا می‌شوند و آمادگی لازم برای حضور در تیم‌های عملیاتی (پس از برنامه ریزی، سازماندهی، تجهیز و تمرین) را خواهند یافت. پیش‌نیاز آن‌ها دوره‌های همگانی و مقدماتی است که در سطح استانی با نیازسنجی و برنامه‌ریزی سازمان‌های تخصصی، جوانان، داوطلبان، امداد و نجات و معاونت بهداشت، درمان و توانبخشی برگزار می‌شود.

دوره‌های تخصصی پیشرفته

به دوره‌های آموزشی اطلاق می‌شود که برای کسب مهارت‌های پیشرفته برای حضور مؤثرتر در عملیات امداد و نجات تعریف شده‌اند. این گروه از دوره‌ها شامل دوره‌های پیشرفته‌ی سازمان جوانان، داوطلبان، امداد و نجات و معاونت بهداشت، درمان و توانبخشی است. در این دوره‌ها فراگیران با مهارت‌های فنی و دانش تخصصی لازم برای شرکت در عملیات امداد و نجات و خدمات تخصصی جوانان و داوطلبان آشنا می‌شوند و تکنیک‌ها و فنون را به صورت حرفه‌ای فرا می‌گیرند و آمادگی لازم برای مشارکت در روند عملیات در تیم‌های تخصصی را خواهند یافت. پیش‌نیاز این دوره‌ها دوره‌های عمومی، مقدماتی و پایه برای دوره‌های امداد و نجات و دوره‌های همگانی و

مقدماتی برای دوره‌های جوانان و داوطلبان است که با نیازسنجی سازمان امداد و نجات، داوطلبان، جوانان و معاونت بهداشت، درمان و توانبخشی و کسب مجوز از معاونت آموزش، پژوهش و فناوری برگزار می‌شود.

مجوز آموزشی

موافقت کتبی است که از سوی معاونت آموزش، پژوهش و فناوری حداقل ده روز پیش از برگزاری دوره‌ها به ستادهای تخصصی (امداد و نجات، داوطلبان، جوانان، بهداشت، درمان و توانبخشی) یا جمعیت‌های استانی ارسال می‌گردد.

بودجهٔ آموزشی

برنامه‌ی مالی است که در آن بر حسب پیش‌بینی و بررسی اعتبارات آموزشی، وظایف، برنامه‌ها و فعالیت‌هایی که باید در طول یک سال مالی به منظور نیل به اهداف آموزشی انجام شود تهیه و تدوین می‌گردد. در حقیقت جمع هزینه‌هایی است که برای هر دوره در طول یک بازهٔ زمانی معین به منظور نیل به اهداف تعیین شده پیش‌بینی می‌شود.

به عبارت ساده‌تر پیش‌بینی و تخصیص منابع مالی مورد نیاز با توجه به نیازسنجی سازمانها و بخشهای مختلف جمعیت می‌باشد که به تصویب معاونت رسیده است که ممکن است از محل بودجهٔ عمومی یا اختصاصی درون و برون سازمانی (جمعیت هلال‌احمر) در سطح ستادی یا استانی تأمین گردد.

نظارت آموزشی

فرایندی است که هدف اصلی آن اصلاح و بهبود وضع آموزشی است. وجود برنامه‌های نظارت و راهنمایی آموزشی و کیفیت آن در تحقق اهداف آموزشی نقش تعیین‌کننده‌ای دارد. بنابراین، افرادی تحت عنوان ناظر آموزشی، فعالیت‌های آموزشی را به منظور اعتباربخشی و اصلاح وضع آموزشی نظارت می‌کنند و این مهم در هر دوره و سطحی از آموزش به عهدهٔ معاونت آموزش، پژوهش و فناوری خواهد بود.

گواهینامهٔ آموزشی

سندی است که برای شرکت‌کنندگان در دوره پس از پایان آن، ضمن رعایت حد نصاب ساعات آموزشی و موفقیت در کسب حداقل امتیاز لازم، طبق دستورالعمل‌های اجرایی، توسط مرجع قانونی آن در جمعیت یعنی معاونت آموزش، پژوهش و فناوری صادر و تأیید می‌گردد.

۱-۲- الزامات مرحلهٔ طراحی و برنامه‌ریزی دوره‌های آموزشی

هرگاه برای دستیابی به یک سلسله از دانش‌ها و مهارت‌ها به‌عنوان اهداف آموزشی، مجموعه‌ای از فعالیت‌ها و روش‌های آموزشی، قبل از تحقق آموزش پیش‌بینی و تنظیم گردد، در واقع طراحی آموزشی تنظیم شده است. در طراحی آموزشی، طراح صرفاً به چگونگی آموزش می‌اندیشد و تصمیم‌گیری در مورد آنچه را که باید آموزش داده شود به برنامه‌ریزی درسی واگذار می‌کند.

در طراحی آموزشی دوره‌ها می‌توان به دو صورت اقدام کرد:

۱- دوره‌های استاندارد که قبلاً توسط فدراسیون صلیب‌سرخ و هلال‌احمر، سازمان‌های امداد یا سازمان‌های تخصصی جمعیت تدوین گردیده است.

۲- دوره‌های جدید که براساس نیازسنجی تدوین می‌گردد.

برای طراحی و برنامه‌ریزی آموزشی این دوره‌ها، دستورالعمل خاصی موجود نیست، با توجه به ساختار جدید آموزش هلال‌احمر، کلیهٔ امور مربوط به طراحی دوره‌های آموزشی با مشارکت معاونت آموزش، پژوهش وفناوری و سازمان مربوطه در قالب برنامهٔ مشترک به انجام می‌رسد. لذا هریک از سازمان‌های تخصصی متناسب با نیازهای سازمانی و شرایط روز جامعه می‌توانند نسبت به پیشنهاد دوره‌های مورد نیاز خود اقدام نمایند تا پس از بررسی، و تأیید آن معاونت به عنوان دوره‌های مصوب ابلاغ گردد.

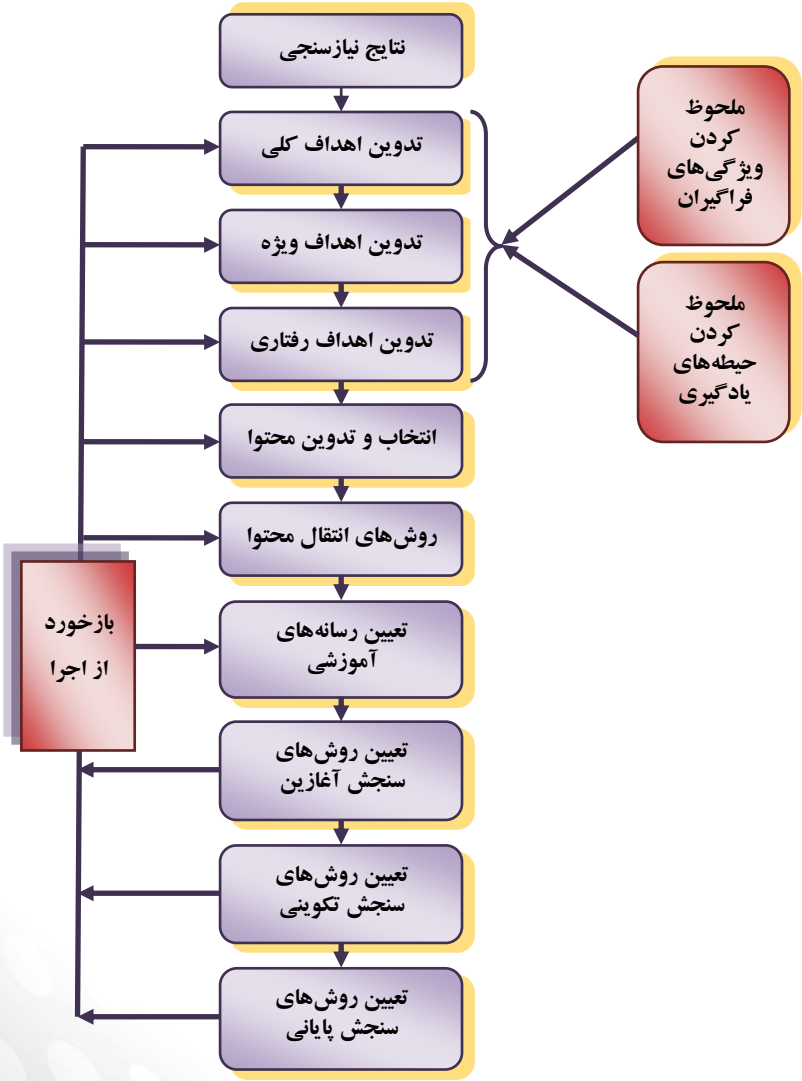

شکل ۵-۲: فرایند طراحی و برنامه‌ریزی دوره‌های آموزشی

همان‌گونه که در شکل ۵-۲ مشاهده می‌گردد، به منظور انجام بهتر این فرایند می‌توان مراحل ذیل را مورد توجه قرار داد:

۱- تعیین محدودیت‌ها (بررسی الزامات مربوط به مقررات، خط مشی سازمان، ملاحظات مالی، الزامات مربوط به زمان و زمان‌بندی، قابلیت دسترسی، انگیزش و توانایی افرادی که باید آموزش داده شوند)؛
۲- مشخص‌کردن روش/ روش‌های آموزش (کارگاه، کارآموزی، تربیت و مشاوره حین کار، خودآموزی، از راه دور) و معیارهای انتخاب (تاریخ و محل، تسهیلات، هزینه، گروه مورد نظر، مدت زمان آموزش، نحوهٔ ارزیابی، ارزشیابی و گواهی‌کردن)؛
۳- مشخصات مربوط به طرح آموزش (در این مشخصات باید مواردی مانند الزامات و اهداف سازمان، مشخصات نیازهای مربوط به آموزش، اهداف آموزش، آموزش‌گیرندگان، روش‌های آموزشی، زمان‌بندی مربوط به الزامات از قبیل مدت دوره، تاریخ‌ها و مقاطع زمانی مهم، الزامات مربوط به منابع از قبیل مواد آموزشی و کارکنان آموزش‌دیده، الزامات مالی، معیارها و روش‌های تعیین شده برای ارزشیابی نتایج آموزش مد نظر قرار گیرد)؛
۴- انتخاب ارائه‌دهندهٔ آموزش (مربی/ مدرس)؛
۵- ارزیابی ارائه‌دهندهٔ آموزش براساس شاخص‌های معین.

۱-۳- الزامات مرحلهٔ اجرای دوره‌های آموزشی

تمامی استان‌ها می‌بایست، در صورت نیاز به اجرای دوره‌های تخصصی، ضمن رعایت سهمیهٔ پیش‌بینی شده برای هر استان در سند برنامهٔ ابلاغی سالیانه بر اساس نیازسنجی ستادهای تخصصی و صدور مجوز کتبی معاونت آموزش، پژوهش و فناوری اقدام نمایند.

در اجرای دوره‌های تخصصی امداد و نجات نظارت بر اساس شیوه نامه ابلاغی ریاست محترم جمعیت هلال احمر بر عهدهٔ معاونت آموزش، پژوهش و فناوری می باشد.

شایان ذکر است نظارت توسط معاونت آموزش، پژوهش و فناوری قابل تفویض به واحد متناظر در استان می‌باشد.

- در دوره‌های تخصصی سازمان جوانان، داوطلبان و معاونت بهداشت، درمان و توانبخشی پس از درخواست دوره، اعلام مربی و محتوای آموزشی توسط سازمان مربوطه ، تعیین ناظر آموزشی و مجوز برگزاری دوره توسط معاونت آموزش، پژوهش و فناوری انجام می‌گیرد.

- معاونت امداد و نجات جمعیت هلال‌احمر استان مجری، موظف است نسبت به اجرای دورهٔ آموزشی دارای مجوز، اقدام و مستندات نهایی را مطابق با استانداردهای تعریف شده پس ازتایید معاون آموزش و پژوهش استان به معاونت آموزش، پژوهش و فناوری ارسال نماید.
- معاونت آموزش، پژوهش و فناوری، در صورت تأیید تمامی مستندات مورد نیاز، نسبت به صدور گواهینامه‌های دوره برای قبول‌شدگان نهایی اقدام خواهد کرد.

۱-۳-۱ شرایط لازم برای تشکیل دوره و نکات مهم اجرایی

- اطلاع‌رسانی کامل دربارهٔ زمان، مکان و شرایط برگزاری دوره حداقل ۱۰ روز قبل از اجرا از طرف برگزار کنندهٔ دوره؛
- هماهنگی‌های لازم با مربیان، ناظران و دیگر ذینفعان دوره و ارسال برنامهٔ زمان‌بندی دوره به نامبردگان؛
- استفاده از مربیان حائز شرایط که دارای دانش، بینش، مهارت و تجربهٔ کافی باشند (مطابق با بانک اطلاعات مربیان یا داشتن مدارک تحصیلی و شغلی مرتبط)؛
- اطلاع رسانی به موقع به حوزهٔ ستادی مربوطه در صورت حذف یا تغییر تاریخ برگزاری دوره؛
- رعایت سقف ساعات آموزشی در یک روز (هشت ساعت) با در نظر گرفتن فصل و شرایط اقلیمی منطقه؛
- امکان برگزاری دوره‌های آموزش تخصصی امداد و نجات به صورت مختلط به جز کارگاه‌های عملی که الزاماً باید به تفکیک جنسیتی برگزار شود.
- تعداد فراگیران دوره‌های آموزش تخصصی جستجو و نجات حداقل ۱۵ و حداکثر ۲۰ نفر و دوره‌های آموزش تخصصی امداد و مدیریت و فرماندهی حداقل ۲۰ و حداکثر ۳۰ نفر است. در صورت به حد نصاب نرسیدن تعداد فراگیران برای برگزاری دورهٔ استانی، استان‌ها می‌توانند با هماهنگی معاونت آموزش، پژوهش و فناوری و سازمان امداد و نجات، نسبت به برگزاری دوره به صورت منطقه‌ای اقدام کنند.
- به‌منظور افزایش ایمنی در کارگاه‌های میدانی دورهٔ آموزش تخصصی امداد که کار میدانی و مهارتی دارد مانند اسکان اضطراری، به ازای هر ۱۵ فراگیر، ۱ کمک مربی و در دوره‌های آموزش تخصصی نجات به ازای هر ۱۰ فراگیر، ۱ کمک مربی به کارگیری شود. در خصوص دوره‌های آموزش نجات در کوهستان و دسترسی با طناب به ازای هر ۵ فراگیر از ۱ کمک مربی استفاده شود. پیش از شروع دوره باید، نسبت به بیمه‌کردن فراگیران طبق ضوابط اقدام شود.

- با توجه به تخصصی بودن مطالب آموزشی، مربی مربوطه موظف است نمرات آزمون عملی و تشریحی را در پایان هر مبحث به مسئول برگزاری دوره (مربی مسئول) اعلام کند. مربی مسئول وظیفه دارد معدل نمرات کسب شده را محاسبه و در لیست نمرات دوره درج کند.
- حداکثر میزان غیبت مجاز ۱۰ درصد زمان دوره است و افرادی که به هر دلیلی اعم از موجه و غیرموجه در دوره حضور نداشته باشند از دوره حذف خواهند شد. تشخیص موجه یا غیرموجه بودن غیبت در دوره بر عهدهٔ معاون آموزش و پژوهش استان خواهد بود. در صورت موجه بودن غیبت، فرد حذف شده در دورهٔ بعدی مشابه اجازه شرکت دارد، ولی افرادی که غیبت آن‌ها غیرموجه تشخیص داده شود موظف به جبران هزینه‌های انجام شده هستند و یک دوره از آموزش محروم خواهند شد و در دورهٔ بعدی حق شرکت ندارند.
- مربی مسئول برگزاری دوره موظف است، در پایان هر سرفصل تئوری، حداقل به تعداد ۲ برابر، سئوالات تشریحی یا تستی از مربیان هر مبحث دریافت کند. شایان ذکر است، نظارت بر طراحی سؤالات آزمون بر عهدهٔ معاون آموزش و پژوهش استان است.
- ملاک قبولی شرکت‌کنندگان در دوره‌های مقدماتی، پایه و پیشرفتهٔ امداد در بخش نظری کسب حداقل نمرهٔ ۱۶ از ۲۰ و بخش عملی حداقل نمرهٔ قبولی ۱۴ از ۲۰ خواهد بود.
- ملاک قبولی شرکت‌کنندگان در دوره‌های مقدماتی، پایه و پیشرفتهٔ نجات در بخش نظری کسب حداقل نمرهٔ ۱۴ از ۲۰ و بخش عملی حداقل نمرهٔ قبولی ۱۶ از ۲۰ خواهد بود.

نکته: ثبت نمرات در فرم Excel مشخصات فراگیران باید تفکیک شده و به صورت عملی و کتبی قید گردد.

- میزان نمره و سؤالات هر مبحث باید ضریبی از میزان ساعت تخصیصی سرفصل آن مبحث باشد.
- ملاک قبولی شرکت‌کنندگان در دوره‌های تربیت مربی در بخش فنی، تخصصی و مهارتی و روش تدریس کسب حداقل نمرهٔ ۱۶ از ۲۰ و در بخش تئوری و نظری کسب حداقل نمرهٔ ۱۴ خواهد بود.
- ترتیبی اتخاذ شود تا پرداخت حق‌الزحمه و هزینهٔ ایاب و ذهاب مربیان از محل اعتبارات دوره در پایان هر جلسهٔ آموزش یا حداکثر ۱ هفته پس از اتمام دوره صورت پذیرد.
- پیش از برگزاری آزمون نهایی، مقتضی است نسبت به توزیع فرم‌های ارزیابی و تکمیل آن توسط شرکت‌کنندگان اقدام شود.
- تکمیل کلیه فرم‌های آموزشی از جمله فرم حضور و غیاب، نمره (نتایج پیش آزمون و پس آزمون)، اکسل مشخصات فراگیران، ارزیابی دوره، ارزیابی مربی، تاییدیه نظارت توسط ناظر، نتایج پیش آزمون

و پس آزمون برعهده معاون امداد و نجات استان بوده و پس از تحویل به معاون آموزش و پژوهش استان به منظور اعتبار بخشی به معاونت آموزش، پژوهش و فناوری ارسال خواهد شد.

۱-۳-۲ وظایف مجری برگزارکنندهٔ دوره

- تأمین هزینهٔ ایاب و ذهاب مورد نیاز مربیان و ناظر دوره‌های تخصصی؛
- تأمین وسایل کمک آموزشی، تجهیزات و دیگر ملزومات برگزاری دوره؛
- تهیهٔ بستهٔ آموزشی قبل از برگزاری به منظور بهره‌برداری فراگیران؛
- تأمین امکانات رفاهی فراگیران در حد قابل قبول سطوح آموزشی؛
- تأمین فضای مناسب و دارای استانداردهای لازم برای آموزش‌های نظری، کارگاهی و میدانی؛
- مستندسازی کامل دوره؛
- رفع هرگونه مشکل احتمالی در برگزاری آزمون با هماهنگی ستاد مربوطه؛
- همکاری کامل با ناظر دوره در روند اجرا و ارزشیابی دوره؛
- پیگیری و بررسی گزارش‌های ناظر و رسیدگی به اعتراضات فراگیران؛
- تهیه و تکمیل فرم حق الزحمهٔ ناظر، مربیان و تحویل آن به خزانه‌داری و پیگیری واریز آن.

۱-۳-۳ وظایف مربی یا مدرس دوره

- حضور به موقع در طی دوره و رعایت کامل ساعت طبق سرفصل‌های تعیین شده برای دوره؛
- تلاش در جهت حفظ و نگهداری امکانات، تجهیزات آموزشی و کمک آموزشی؛
- آموزش فراگیران مطابق با آخرین رفرنس و سرفصل‌های مصوب دوره؛
- تصحیح اوراق آزمون و تحویل آن‌ها به حوزهٔ معاون آموزش و پژوهش استان؛
- رعایت نظم و انضباط کاری و حضور مستمر در طول دوره.

۱-۳-٤ شرایط و ویژگی‌های فضای آموزشی

- کلاس آموزشی متناسب تعداد فراگیران؛
- اتاق پراتیک یا کارگاه با همهٔ تجهیزات موردنیاز برای آموزش عملی و کارگاهی، فضای میدانی حاوی سازه‌ها و شبیه‌سازهای موردنظر، تجهیزات و امکانات آموزشی و کمک آموزشی مورد نیاز در هر رشته مطابق موارد ذکر شده در دستورالعمل دوره‌های آموزش تخصصی، برابر با استانداردهای تدوین شدهٔ ابلاغی.

۱-٤- الزامات مرحلهٔ ارزشیابی و نظارت بر دوره‌های آموزشی و چگونگی انجام آن

- ارزشیابی فرایند جمع‌آوری و تفسیر نظام‌دار شواهدی است که در نهایت به قضاوت ارزشی می‌انجامد. در این دستورالعمل فرایند ارزشیابی از سه منبع و با رویکرد سیستمی به شرح جدول ذیل مدنظر قرارگرفته است. مسئولان برگزاری دوره‌های آموزشی باید بر اساس استانداردها و فرم‌های تدوین شده روند اجرای تمامی دوره‌ها را ارزیابی کنند و گزارش تفصیلی آن را به اداره کل آموزش، توانمندسازی و مهارت افزایی معاونت آموزش، پژوهش و فناوری جمعیت و سازمان مربوطه ارسال کنند.

جدول ۵-۱: منابع، ملاک‌ها و نشانگرهای ارزیابی دوره‌های آموزشی

منبع ارزشیابی	ملاک‌ها	نشانگرها
فراگیر	محتوای آموزش	کیفیت محتوا، رعایت توالی، کاربردی بودن، جذابیت، تطابق با زمان، انگیزه و مهارت فراگیر
	مدرس	تسلط بر محتوا، رعایت نظم، ایجاد انگیزه، پاسخ‌گویی، استفاده از وسایل کمک آموزشی
	امکانات و تجهیزات	فضای کافی برای انجام فعالیت‌های گروهی، امکانات مناسب IT، تجهیزات و سازه‌های آموزشی
	کیفیت یادگیری ادراک شده	مفید بودن دوره در توسعهٔ مهارت‌های فراگیر
	ارزیابی کلی دوره	صراحت اهداف دوره، مفید بودن دوره، اثربخشی دوره، کاربردی بودن دوره، رضایت از امکانات دوره
مدرس / مربی	تسهیلات آموزشی مرکز (کلاس درس)	وضعیت امکانات آموزشی و کمک‌آموزشی دوره
	انگیزه و تلاش فراگیران	علاقه‌مندی فراگیران به یادگیری، میزان تمایل فراگیران به شرکت در دوره، میزان مشارکت فراگیران در فرایندهای یادگیری، میزان حضور به موقع فراگیران در دورهٔ آموزشی
	اثربخشی آموزشی ادراک‌شده	توسعهٔ قابلیت‌های تخصصی فراگیران بعد از اتمام دوره
	مفید بودن سرفصل مصوب ارائه شده از نظر مربی / مدرس	کاربردی و مفید بودن سرفصل مصوب در خصوص موضوع تخصصی
	ارزیابی دانش فراگیران	اطلاعات فراگیران در زمینهٔ تخصصی
	ارزیابی مهارت‌های فراگیران	مهارت فراگیران در زمینهٔ تخصصی
ناظر آموزشی	تطبیق سرفصل‌های آموزشی با محتوای ارائه شده	ارائهٔ مطالب درسی با رعایت نظم، پیوستگی و تسلسل منطقی و مطابق با سرفصل دورهٔ آموزشی، رعایت برنامهٔ زمان‌بندی شده در طول فرایند تدریس، کاربردی و مفید بودن سرفصل‌های تدریس شده

منبع ارزشیابی	ملاک‌ها	نشانگرها
	کیفیت ارائهٔ محتوا	استفاده از وسایل آموزشی و کمک آموزشی (سمعی و بصری) در تدریس
	ارزیابی شایستگی‌های تدریس مدرس / مربی	شیوهٔ بیان و توانایی انتقال مفاهیم، استفاده مناسب از زبان بدن در انتقال مفاهیم به فراگیران، به روز بودن دانش مربی در حوزهٔ تخصصی مرتبط، تسلط و توانایی انجام کارهای عملی، کار با تجهیزات و سازه‌های آموزشی برای انتقال مفاهیم به فراگیران، رعایت مقررات آموزشی و تکمیل لیست حضور و غیاب، شروع دوره در تاریخ و زمان تعیین شده
	مناسبت و کیفیت شیوه‌های ارزشیابی	صحت و سلامت آزمون

۱-٤-۱ معیارهای ارزشیابی و تعیین مطلوبیت

برای تعیین معیارهای مطلوبیت ملاک‌های مورد ارزیابی، می‌توان به حداقل سه منبع استناد کرد:

۱- استانداردهای موجود؛
۲- اهداف برنامه‌ای سازمان؛
۳- وضعیت پیشین برنامهٔ سازمان.

درصورتی‌که برای هر یک از ملاک‌های مورد استفاده استانداردهای مدونی موجود باشد، براساس آن‌ها می‌توان دربارهٔ میزان مطلوبیت ملاک‌ها قضاوت کرد. در صورت در دست نبودن استاندارد، دست‌اندرکاران سازمان می‌توانند با تصریح اهداف برنامه نسبت به تعیین معیارهای مطلوبیت اقدام کنند. در نهایت، چنانچه استاندارد یا اهداف تصریح شده‌ای وجود نداشته باشد، می‌توان وضعیت قبلی برنامهٔ سازمان را به عنوان معیار پیشرفت یا نبود پیشرفت برنامه در نظر گرفت. در حال حاضر، به دلیل نبود استانداردهای مدون در این زمینه، براساس اهداف برنامه‌های آموزشی سازمان که هدف آن ارتقاء کیفیت و دستیابی به بالاترین میزان مطلوبیت عملکرد است اقدام می‌گردد. با توجه به اینکه از طیف پنج‌تایی لیکرت برای دریافت نظر پاسخ‌دهندگان استفاده می‌شود، از طیف مطلوبیت استفاده می‌گردد. شیوهٔ محاسبه بدین‌صورت است که به دلیل استفاده از طیف چهار درجه‌ای برای ارزیابی کیفیت با ارزش‌های یک تا چهار به ترتیب برای ضعیف، متوسط، خوب و عالی میانگین وزنی هر ملاک در پاسخگویی به سؤالات (نشانگرها) محاسبه و بر اساس طیف مطلوبیت ارزیابی می‌شود. بر این اساس و با محاسبهٔ میانگین وزنی مطلوبیت برای هر ملاک یا عامل می‌توان براساس پیوستار زیر دربارهٔ میزان مطلوبیت آن قضاوت کرد:

مطلوب نسبتاً مطلوب نامطلوب		
۳-۴	۲-۲/۹۹	۱-۱/۹۹

- ✓ مطلوب: میانگین مطلوبیت عملکرد بین ۳ تا ۴؛
- ✓ نسبتاً مطلوب: میانگین مطلوبیت عملکرد بین ۲ تا ۲/۹۹؛
- ✓ نامطلوب: میانگین مطلوبیت عملکرد کمتر از ۱/۹۹؛

فرم‌های ارزشیابی دوره‌های آموزش تخصصی جمعیت هلال احمر

چنانچه از دیدگاه ناظر آموزشی دوره، پاسخ به هر یک از نشانگرهای مرتبط با زمان حضور مربی / مدرس (الزام به حضور به میزان ۹۰ درصد زمان تعیین شده)، تطبیق محتوا با سرفصل ارائه شده (تطبیق محتوای ارائه شده با سرفصل مصوب به میزان ۹۰ درصد)، تأیید صحت و سلامت آزمون نهایی، تناسب و تطابق آزمون با محتوا و سرفصل ارائه شده در دورهٔ آموزشی (به میزان ۹۰ درصد) و درنهایت، برگزاری کارگاه‌های عملی با ابزارها و تجهیزات مناسب، منفی (خیر) باشد، دوره نامعتبر تلقی می‌شود و مورد تأیید قرار نمی‌گیرد.

زمان و نوع ارزشیابی

زمان ارزشیابی به شرح جدول زیر است:

جدول ۵-۲: زمان و نوع ارزشیابی

ارزیابی کننده	فراگیر	مربی / مدرس	ناظر آموزشی
زمان ارزیابی	بعد از اتمام دوره و قبل از آزمون	بعد از اتمام دوره و قبل از ارزیابی نهایی فراگیر	بعد از اتمام دوره
الزامی/ اختیاری	الزامی	الزامی	الزامی

نتایج ارزشیابی دوره‌ها به شرح زیر انجام می‌گیرد:

نتایج ارزشیابی و مستندات دوره می‌باسیت توسط مربیان، ناظران و معاونین امداد و نجات استان برگزار کننده دوره تأیید و امضاء گردیده و توسط معاون آموزش و پژوهش استان پس از ارزیابی به همراه رونوشت به سازمان مربوطه و یا معاونت‌های متناظر در ستاد به منظور تأیید و اعتبار بخشی به معاونت آموزش، پژوهش و فناوری، اداره کل آموزش‌های تخصصی، توانمند سازی و مهارت افزایی ارسال گردد.

۲- شرایط الزامی فراگیران، مربیان، مدرسان و ناظران برای شرکت در دوره‌های آموزش تخصصی

۲-۱- شرایط پذیرش فراگیران به تفکیک دوره‌های مقدماتی، پایه و پیشرفته

جدول ۵-3: شرایط پذیرش فراگیران در دوره‌های مقدماتی

ردیف	شرایط الزامی برای شرکت در دوره‌های مقدماتی امداد و نجات
۱	حداقل سن ۱۸ سال تمام و حداکثر سن ۵۵ سال
۲	دارا بودن حداقل مدرک تحصیلی دیپلم
۳	دارا بودن گواهینامه‌های مهارت‌های داوطلبی، کمک‌های اولیه و آمادگی در برابر مخاطرات
۴	برخورداری از سلامت جسمی و روانی طبق تأیید پزشکان دارای نظام پزشکی
نکتهٔ مهم: فراگیران علاقمند زیر ۱۸ سال با نظر معاون آموزش و پژوهش استان و رضایت ولی می‌توانند در دوره‌ها شرکت کنند.	

جدول ۵-4: شرایط پذیرش فراگیران در دوره‌های پایه

ردیف	شرایط الزامی برای شرکت در دوره‌های پایه امداد، نجات و مدیریت و فرماندهی
۱	حداقل سن ۱۸ سال تمام و حداکثرسن ۵۵ سال
۲	دارا بودن حداقل مدرک تحصیلی دیپلم
۳	دارابودن مدارک پیش نیاز اختصاصی هر دوره
۴	برخورداری از سلامت جسمی و روانی طبق تأیید پزشکان دارای نظام پزشکی
۵	تکمیل تعهدنامه مبنی بر مشارکت و حضور فعال در دورهٔ آموزشی
نکتهٔ مهم: فراگیران علاقمند زیر ۱۸ سال با نظر معاون آموزش و پژوهش استان و رضایت ولی می‌توانند در دوره‌ها شرکت کنند. نکتهٔ مهم: برای شرکت در دوره‌های بازآموزی پایه، داشتن گواهینامهٔ پایه دورهٔ موردنظر الزامی است.	

جدول ۵-5: شرایط پذیرش فراگیران در دوره‌های پیشرفته امداد و نجات

ردیف	شرایط الزامی برای شرکت در دوره‌های پیشرفته امداد و نجات و مدیریت و فرماندهی
۱	حداقل سن ۲۰ سال تمام و حداکثر سن ۵۵ سال
۲	دارا بودن حداقل مدرک تحصیلی دیپلم
۳	دارابودن مدارک پیش‌نیاز اختصاصی هر دوره
۴	برخورداری از سلامت جسمی و روانی طبق تأیید پزشک دارای نظام پزشکی

ردیف	شرایط الزامی برای شرکت در دوره‌های پیشرفته امداد و نجات و مدیریت و فرماندهی
نکتهٔ مهم: مدت زمان اعتبار گواهینامه تا زمان برگزاری دوره بازآموزی بوده ودر صورت برگزاری دوره بازآموزی فراگیر گواهینامهٔ جدید دریافت خواهد نمود. شایان ذکر است که مکان برگزاری دوره بایستی حتماً در گواهینامه ذکر شود.	

جدول ۵-6: شرایط پذیرش فراگیران در دوره‌های مربیگری

ردیف	شرایط الزامی برای شرکت در دوره‌های تربیت مربی امداد و جستجو و نجات
۱	دارا بودن حداقل ۲۲ و حداکثر ۵۵ سال
۲	دارابودن گواهینامهٔ تخصصی امداد یا نجات سطح پیشرفته در تخصص مربوطه
۳	برخورداری از سلامت جسمی و روانی طبق تأیید پزشک دارای نظام پزشکی
۴	دارابودن حداقل مدرک کارشناسی (برای مربی درجه ۳) و ترجیحاً کارشناسی ارشد و بالاتر برای (مربیان درجه ۲ و ۱) در صورتیکه مدارک شرکت کنندگان با شرایط یکسان باشند، دارندگان مدارک کارشناسی ارشد و بالاتر در اولویت می باشند
نکتهٔ مهم:۱- مدت زمان اعتبار گواهینامه تا زمان برگزاری دوره بازآموزی بوده و در صورت برگزاری دوره بازآموزی مربی گواهینامهٔ جدید دریافت خواهد نمود. شایان ذکر است که محل برگزاری دوره بایستی حتماً در گواهینامه ذکر شود. ۲- فراگیران علاقمند بالای ۵۵ سال، با نظر معاون آموزش و پژوهش استان می‌توانند در دوره‌های تربیت مربی شرکت کنند.	

جدول ۵-۷: شرایط افراد شرکت کننده دردوره‌های بازآموزی تربیت مربی

ردیف	شرایط الزامی برای شرکت در دوره‌های بازآموزی تربیت‌مربی امداد و جستجو و نجات
۱	دارا بودن حداقل ۲۵ و حداکثر ۵۵ سال
۲	دارا بودن گواهینامه در یکی از دوره‌های مربیگری مربوطهٔ امداد یا نجات
۳	برخورداری از سلامت جسمی و روانی برای شرکت در دوره طبق تأیید پزشک جمعیت هلال‌احمر
۴	دارابودن حداقل مدرک کارشناسی (برای مربی درجه ۳) و ترجیحاً کارشناسی ارشد و بالاتر برای (مربیان درجه ۲ و ۱) در صورتیکه مدارک شرکت کنندگان با شرایط یکسان باشند، دارندگان مدارک کارشناسی ارشد و بالاتر در اولویت می باشند
	نکتهٔ مهم: فراگیران علاقمند بالای ۵۵ سال، با نظر معاون آموزش و پژوهش استان می‌توانند در دوره‌های بازآموزی مربیگری شرکت کنند.

۲-۲- شرایط مربیان / مدرسان

شرایط الزامی برای انتخاب مربیان / مدرسان

الف) معیارهای عمومی مربیان (الزامی)

جدول ۵-۸: معیارهای عمومی

ردیف	معیارها	توضیح
۱	رشتهٔ تحصیلی	در دوره‌های آموزشی، مرتبط بودن رشتهٔ تحصیلی با مباحث آموزشی مورد تدریس برای مدرسان (و نه مربیان) الزامی است.
۲	میزان تحصیلات و سابقهٔ‌کاری	در دوره‌های نظری (غیرمهارتی) مدرک تحصیلی دکتری با داشتن دو سال سابقهٔ کار / مدرک تحصیلی فوق‌لیسانس با داشتن سه سال سابقهٔ کار / مدرک تحصیلی لیسانس با داشتن چهار سال سابقهٔ کار و در دوره‌های مهارتی حداقل مدرک تحصیلی کارشناسی با داشتن دو سال سابقهٔ کار داوطلبانه در جمعیت هلال‌احمر
۳	حسن شهرت اخلاقی و حرفه‌ای	ارزیابی توسط معاونت آموزش، پژوهش و فناوری
۴	میانگین نمرات ارزشیابی تدریس در دو سال گذشته	کسب حداقل دو سوم نمره در دو سال گذشته
۵	گواهینامه‌های آموزشی و مهارتی	گذراندن دورهٔ پیشرفته در هر رشتهٔ تخصصی و اخذ مدرک مربیگری / در دوره‌های غیر مهارتی (مدیریت و فرماندهی و امداد) داشتن مدرک دانشگاهی مرتبط با دورهٔ آموزشی
۶	دارابودن سلامت جسمی و روانی متناسب با دورهٔ آموزشی	ارزیابی توسط معاونت آموزش، پژوهش و فناوری
۷	سابقهٔ کاری	همکاری مستمر با جمعیت هلال‌احمر حداقل دو سال و ترجیحاً داشتن مشارکت در عملیات امداد و نجات
۸	آشنایی با رایانه	آشنایی با word، excell وpower point

ب) معیارها و شایستگی‌های حرفه‌ای مربیان / مدرسان

جدول ۵-۹: معیارهای حرفه‌ای

مهارت‌ها	نشانگرهای رفتاری
مهارت‌های عرضهٔ مطالب درسی در کلاس و کارگاه	استفاده از روش‌های جذاب برای آغاز درس
	به‌کارگیری فنون تدریس مناسب و متنوع برای فعال‌بودن یادگیرندگان
	توانایی در برقراری ارتباط موضوعات درس با درجهٔ مربیگری
	فراهم‌کردن فرصت‌های متنوع برای فراگیران به منظور رسیدن به شایستگی‌های مهارتی لازم
	استفاده از مثال و کاربردی کردن درس برای ربط دادن آموزش با موقعیت‌های واقعی
	مرور و توضیح مجدد درس، بر اساس نتایج ارزشیابی در صورت نیاز
	ترغیب فراگیران به یادگیری و پیشرفت
	بیان اهداف مورد انتظار در شروع درس
	برقراری ارتباطات روشن نوشتاری، گفتاری و غیرکلامی
	تشویق فراگیران پرسش‌گر و کنجکاو
	استفاده از برنامهٔ زمان‌بندی‌شده در ارائهٔ مطالب
مهارت‌های مدیریتی و سازمان‌دهی محیط یادگیری	ایجاد محیط آموزشی مثبت، امن و آرام برای یادگیری
	سازمان‌دهی محیط فیزیکی کلاس و کارگاه متناسب با دامنهٔ فعالیت‌های یادگیری
	رعایت نکات ایمنی و بهداشت محیط آموزشی و تذکر نکات ایمنی به فراگیران
	حفظ و نگهداری استانداردهای مناسب رفتاری و احترام متقابل
	کنترل مؤثر فرایندها و مراودات فراگیران (ارتباطات فراگیران با هم)
	ایجاد جوی در کلاس یا کارگاه که فراگیران به همدیگر احترام متقابل بگذارند
	توضیح لازم و روشن مراحل اجرا و شیوهٔ عمل کارهای عملی و کارگاهی
	حضور به موقع و خروج به موقع از کلاس درس یا کارگاه
	برقراری نظم و انضباط در کلاس یا کارگاه
	توانایی ادارهٔ کلاس یا کارگاه
	کنترل حضوروغیاب فراگیران
مهارت‌های ارزشیابی یادگیری	کنترل و ارزشیابی مستمر میزان پیشرفت فراگیران با آزمون‌های متنوع
	میزان تأثیر تکلیف مربی در برانگیختن ذهن فراگیران
	تصحیح و برگرداندن به موقع تکالیف درسی و نتایج امتحانات

مهارت‌ها	نشانگرهای رفتاری
	ارزشیابی از فراگیران متناسب با محتوای ارائه شده در کلاس یا کارگاه
دانش و مهارت‌های علمی	تسلط در آموزش دروس عملی
	توانایی در مرتبط ساختن برنامه‌های درسی موجود با یافته‌های جدید در زمینهٔ تدریس
	تسلط بر مفاهیم اساسی موضوع درسی
	به روز بودن اطلاعات مربی
	میزان اطلاعات مربی در سایر موضوعات مربوط به درس
	توانایی در ارائهٔ مطالب مفید و مکمل محتوای جزوات درسی
	تدوین محتوا
مهارت‌های طراحی یا برنامه‌ریزی تدریس	برنامه‌ریزی فعالیت‌های عملی برای افزایش یادگیری فراگیران
	تهیهٔ طرح درس (روزانه، هفتگی و دوره‌ای)
	برنامه‌ریزی بر اساس دانش و مهارت‌های قبلی فراگیران
	تدوین سرفصل‌ها و روش مطالب درسی
	تهیهٔ ابزارها، وسایل و مواد مورد نیاز برنامه‌های آموزشی
توانایی ایجاد انگیزه در فراگیران	شرکت دادن همهٔ فراگیران در مباحث و فعالیت‌های کلاسی و کارگاهی
	استفاده از سؤال برای برانگیختن همهٔ فراگیران به پاسخ‌گویی
	تشویق فراگیران به ابراز عقاید و نظرات خود
	ایجاد انتظارات بالاتر برای همهٔ فراگیران
	مسئولیت دادن به فراگیران در ادارهٔ کلاس یا کارگاه
	استفاده مناسب از فناوری آموزشی و منابع چندرسانه‌ای برای جذاب‌کردن درس
	پرسش از فراگیران قبل از شروع تدریس برای آگاهی از میزان آموخته‌های آنان
	رعایت برابری و انصاف در برخورد با یادگیرندگان
	ارائهٔ نتایج ارزشیابی‌ها به یادگیرندگان
مهارت‌های ارتباطی	استفاده از کلام شیوا، جذاب و رسا در تفهیم مطالب درسی
	گوش‌دادن فعال به اظهار نظرها و سئوالات فراگیران
	داشتن صدای رسا و متناسب
	دارای ظاهری آراسته و مرتب

۲-۲-۱ تعاریف و رتبه بندی مربیان

۱) کمک مربی

به فردی که دوره تربیت مربی مصوب معاونت آموزش، پژوهش و فناوری را با موفقیت طی کرده و موفق به دریافت گواهینامه مربیگری شده است. دوره مربیگری پایه دررشته‌های مخاطرات، ، مهارت‌های داوطلبی ، کمک‌های اولیه و طرح‌های ابلاغی آموزش همگانی (خانه‌های هلال ، دادرس، همتا و ..) و دوره مربیگری کمکهای اولیه (حداقل ۵ دوره طی حداقل یک سال) و برای دوره‌های مربیگری رشته‌های امداد و نجات (حداقل ۲ دوره طی یک سال) ضروری است در کنار مربیان با تجربه به عنوان کمک مربی تدریس نماید. پس از تأیید، مجاز به تدریس به عنوان مربی شده و از سوی معاونت مذکور کارت شناسایی مربیگری را دریافت می‌کند. بدیهی است تا زمان صدور کارت شناسایی مربیگری، پرداخت حق التدریس و پاداش بر اساس گواهینامه دوره مربوطه مطابق جدول محاسبه پرداخت حق التدریس امکان پذیر خواهد بود. و عنوان کمک مربی را دارد.

۲) مربی پایه

فرد آموزش دیده‌ای است که در یکی از رسته‌های کمک‌های اولیه و پایه (مهارت‌های داوطلبی، مخاطرات و کمکهای اولیه) و طرح‌های ابلاغی آموزش همگانی (خانه‌های هلال ، دادرس، همتا و ..) دورهٔ مربیگری پایهٔ مصوب معاونت آموزش، پژوهش و فناوری را با موفقیت طی کرده باشد و گواهینامه یا کارت شناسایی هولوگرام‌دار مربیگری مربوطه را دریافت نموده باشد که حق‌التدریس نامبرده براساس این کارت محاسبه و پرداخت می‌گردد.

۳) مربی امداد

فرد آموزش دیده‌ای است که در یکی از رسته‌های امدادی شامل اسکان اضطراری (سرپناه) ، بهداشت آب و غذا در شرایط اضطراری، حمایت‌های روانی و اجتماعی، لجستیک در عملیات امدادی، اپراتوری مراکز پاسخ گویی اضطراری ، مخابرات و ارتباطات رادیویی، تغییرات اقلیمی و مدیریت و فرماندهی دورهٔ مربیگری تخصصی مصوب معاونت آموزش، پژوهش و فناوری را با موفقیت طی کرده باشد و گواهینامه یا کارت شناسایی هولوگرام‌دار مربیگری مربوطه را دریافت کرده باشد.

۴) مربی نجات

فرد آموزش دیده‌ای است که در یکی از رسته‌های نجات شامل اقدامات پیش بیمارستانی، آشنایی با فوریت‌های پزشکی در شرایط اضطرار، جستجو و نجات در حوادث جاده‌ای، جستجو و نجات در حوادث کوهستان دسترسی با طناب ، جستجو و نجات درحوادث سیلاب، جست وجو و نجات در ساختمان‌های فروریخته (آوار)، آموزش و نگهداری ازسگ‌های تجسس، مبانی و اصول پیمایش و ناوبری که دورهٔ مربیگری تخصصی مصوب معاونت آموزش، پژوهش و فناوری را با موفقیت طی کرده باشد و دارای گواهینامه و کارت شناسایی هولوگرام‌دار مربیگری مربوطه باشد.

۵) مدرس

مربیان با تجربه و آموزش دیده‌ای که در رستهٔ خود دارای گواهینامه‌های بین‌المللی و سنوات تدریس مورد تأیید معاونت آموزش، پژوهش و فناوری باشند و یا در رشته‌های امداد و نجات و مدیریت بحران دارای مدرک کارشناسی ارشد و یا دکترا بوده یا با مدرک دانشگاهی مرتبط در سطح کارشناسی ارشد و بالاتر (روان‌شناسی، تغذیه، مهندسی صنایع، مدیریت بحران، مدیریت سوانح رشته‌های جدید اضافه گردد. در دوره‌های آموزشی نظری (غیرمهارتی) مطابق با مقررات شناسنامهٔ مربیان در کمیتهٔ ارتقا، بررسی و به درجه مدرسی رسیده باشند که از ۱ تا ۳ رتبه‌بندی می‌گردند که پرداخت حق‌الزحمه بر اساس رتبه و رستهٔ مندرج در کارت مربیگری و ابلاغیهٔ دوره، مطابق دستورالعمل پرداخت حق‌الزحمه قابل پرداخت است.

مدرس ۱: مربیان با تجربه و آموزش‌دیده‌ای که در رستهٔ خود دارای گواهینامه‌های درجه دو و مدرک تحصیلی کارشناسی ارشد باشند و حداقل ۵ سال سابقهٔ تدریس مرتبط و مورد تأیید داشته باشند و مطابق با مقررات شناسنامهٔ مربیان پس از بررسی در کمیتهٔ ارتقا، به درجهٔ مدرسی ۱ رسیده باشند.

مدرس ۲: مربیان دارای گواهینامه‌ی مربیگری درجه دو و نیز گواهینامه‌های بین‌المللی معتبر مرتبط با ۱۰ سال سابقه‌ی تدریس که مورد تأیید معاونت آموزش، پژوهش و فناوری باشند و مطابق با مقررات شناسنامهٔ مربیان پس از بررسی در کمیتهٔ ارتقا، به درجهٔ مدرسی ۲ رسیده باشند.

مدرس ۳: مربیان دارای گواهینامهٔ مربیگری درجه دو و نیز گواهینامه‌های بین‌المللی معتبر مرتبط با ۱۵ سال سابقهٔ تدریس که مورد تأیید معاونت آموزش، پژوهش و فناوری باشند و حضور فعال در حوادث رستهٔ خود به

عنوان فرماندهٔ عملیات و نیز سابقهٔ ترجمه و تألیف کتب مرتبط را داشته باشند که مطابق با مقررات شناسنامهٔ مربیان پس از بررسی در کمیتهٔ ارتقا، به درجهٔ مدرسی ۳ رسیده باشند.

۲-۲-۲ رده‌بندی مربیان

مربیان رستهٔ مهارتی امداد و جستجو و نجات در پنج رده زیر دسته‌بندی می‌شوند:

مربی درجه ۳ : افرادی که دوره تربیت مربی درجه ۳ را در رسته های پایه ،کمک های اولیه ، امداد و نجات، با موفقیت طی نموده‌اند، به عنوان مربی درجه ۳ شناخته شده و مجاز خواهند بود، منطبق با گواهینامه مربیگری صادره شده، دوره‌های کمک‌های اولیه ۸ ،۲۲ و ۵۰ ساعته (فوریت ها در شرایط اضطرار)، دوره‌های تخصصی پایه، امداد و نجات را تدریس نمایند.

تبصره ۱: دانش آموختگان مقطع کارشناسی و بالاتر از دانشگاه های رسمی کشور در رشته‌های پزشکی، مامایی، پرستاری، اتاق عمل، هوشبری و فوریت‌های پزشکی، درصورتی که دورهٔ روش تدریس و مدیریت آموزشی را با موفقیت گذرانده باشند، می‌توانند دوره‌های کمک‌های اولیه ۸ ، ۲۲ و ۵۰ (فوریت ها در شرایط اضطرار) و اقدامات پیش بیمارستانی را تدریس نمایند، همچنین دانش آموختگان رشته روانشناسی دانشگاه‌های رسمی کشور در قطع کارشناسی و بالاتر مجاز هستند دوره‌های تخصصی پایه و پیشرفته حمایت‌های روانی را تدریس نمایند.

تبصره ۲: دارندگان مدارک مربیگری حرفه‌ای صادره از فدراسیون کوهنوردی و صعودهای ورزشی و سازمان آتشنشانی و خدمات ایمنی، مجاز خواهند بود، دوره ها یا سرفصل‌های مرتبط با رشته مربیگری و منطبق بر مشخصات ذکر شده در ابتدای جدول هر دوره تخصصی(بخش مربیان مجاز به تدریس)، تدریس نمایند.

مربی درجه ۲ : مربیانی که دوره تربیت مربی درجه ۲ را در رسته های کمک های اولیه، اقدامات پیش بیمارستانی، امداد و نجات، با موفقیت طی نموده اند، به عنوان مربی درجه ۲ شناخته شده و مجاز خواهند بود، منطبق با گواهینامه مربیگری صادره شده، دوره‌های تربیت مربی درجه ۳ همچنین دوره‌های تخصصی پایه، امداد و نجات تدریس نمایند.

تبصره ۱: دانش آموختگان مقطع کارشناسی‌ارشد و بالاتر از دانشگاه‌های رسمی کشور در رشته‌های پزشکی، مامایی، پرستاری، اتاق عمل، هوشبری و فوریت‌های پزشکی، درصورتی که دورهٔ روش تدریس و مدیریت

آموزشی را با موفقیت گذرانده باشند، می‌توانند به عنوان مربی درجه ۲تدریس نمایند، همچنین دانش آموختگان رشته روانشناسی دانشگاه های رسمی کشور در مقطع کارشناسی ارشد و بالاتر مجاز هستند دوره‌های تخصصی پایه، پیشرفته و تربیت مربی حمایت‌های روانی را تدریس نمایند.

مربی درجهٔ ۱ کمک‌های اولیه: فردی است با حداقل مدرک کارشناسی ارشد یا دکترای حرفه‌ای در یکی از رشته‌های مرتبط (پزشکی، مامایی، پرستاری، تکنسین اتاق عمل، هوش‌بری و فوریت‌های پزشکی) یا دارای گواهینامهٔ مربیگری درجهٔ ۲ که حسب ضوابط مشخص شده برای ارتقاء مربیان، ارتقا می‌یابد و به عنوان مربی درجهٔ ۱ شناخته خواهد شد. می‌تواند علاوه بر دوره‌های امداد و کمک‌های اولیه ۸ و ۲۲ ساعته در دوره‌های بازآموزی مربیان درجهٔ ۳ و ۲ تدریس کند.

دورهٔ بازآموزی مربیان درجهٔ ۱، الزاماً حسب مورد توسط پزشک متخصص(در رشته‌های طب اورژانس، جراحی عمومی، بیهوشی و داخلی)، پزشکان عمومی دارای تجربه‌ی کار در اورژانس و پرستاران مجرب با مدرک کارشناسی ارشد و تجربه‌ی کار در اورژانس و دارای صلاحیت تدریس به انجام می‌رسد. استفاده از تکنسین‌های باسابقه‌ی اورژانس، صرفاً برای دروس عملی بلامانع است.

مربی مسئول: مربی با حداقل درجهٔ ۳ که به انتخاب معاون آموزش و پژوهش استان مربوطه و با هماهنگی معاونت بهره‌بردار، ابلاغ انشایی ایشان صادر و مسئولیت کل دورهٔ آموزشی و هماهنگی مربیان دوره‌های مقدماتی، پایه و پیشرفته را در مواردی که تعداد اساتید دوره بیش از یک نفر است برعهده می‌گیرد.

مربی بین‌المللی: مربی درجهٔ ۱ فعالی است که علاوه برگذراندن دوره‌های ملی و بین‌المللی معتبر، به زبان انگلیسی تسلط کامل داشته و توان تدریس به زبان انگلیسی را دارد.

* منظور از فعال‌بودن، مشارکت در برنامه‌های عملیاتی و آموزشی جمعیت است.

۲-۲-۳ سطح بندی دوره‌های آموزشی

منظور مقطعی می‌باشد که مربی یا مدرس تدریس می‌کند که هر چه بالاتر رود به سطح آمادگی و دانش بیشتری نیاز دارد و ضریب حق‌التدریس نیز بیشتر می‌گردد و به سطوح زیر تقسیم می‌شود:

- **دوره‌های همگانی:** طرح‌های ابلاغی آموزش همگانی (غنچه‌های هلال، خانه‌های هلال، دادرس، همتا و ..) ، آمادگی در برابر مخاطرات، مهارت‌های داوطلبی و کمک‌های اولیه (۸، ۱۵ و ۲۲ ساعته)

- **دوره‌های مقدماتی:** مقدماتی امداد و نجات
- **دوره‌های پایه:** اسکان اضطراری (سرپناه) ، بهداشت آب و غذا در شرایط اضطراری، حمایت‌های روانی اجتماعی، لجستیک در عملیات امدادی، اپراتوری مراکز پاسخ گویی اضطراری ، مخابرات و ارتباطات رادیویی، اقلیم شناسی و مدیریت و فرماندهی
- اقدامات پیش بیمارستانی، آشنایی با فوریت‌های پزشکی در شرایط اضطرار، جستجو و نجات در حوادث جاده ، جستجو و نجات در حوادث کوهستان، دسترسی با طناب، جستجو و نجات درحوادث سیلاب، جستجو و نجات در ساختمان‌های فروریخته (آوار)، آموزش و نگهداری سگ‌های تجسس، مبانی و اصول پیمایش و ناوبری
- **دوره‌های پیشرفته:** مخابرات و ارتباطات رادیویی، اپراتوری مراکز پاسخ گویی اضطراری، تغییرات اقلیمی ، مدیریت و فرماندهی عملیات ، اقدامات پیش بیمارستانی، آموزش و نگهداری سگ‌های تجسس ، جستجو و نجات در حوادث جاده‌ای ، جستجو و نجات در حوادث جاده‌ای متاثر از برف و کولاک، جستجو و نجات در ساختمان‌های فروریخته (آوار)، جستجو و نجات درحوادث سیلاب، جستجو و نجات در حوادث کوهستان، نجات با طناب و جستجو و نجات دربهمن و برف سنگین
- **دوره‌های راهبری و مربیگری:** تدریس دوره‌های تربیت مربی پایه ، تربیت مربی کمک‌های اولیه تربیت مربی امداد ، تربیت مربی نجات و تربیت مربی مدیریت و فرماندهی عملیات

جدول 5–10: نحوهٔ محاسبه‌ی پرداخت حق‌الزحمه‌ی مربیان

ماتریس محاسبه‌ی حق‌التدریس مربیان جمعیت هلال‌احمر															
مدرک تحصیلی	**کارشناسی و کمتر**				**کارشناسی ارشد**				**دکتری و بالاتر**			
سطح دوره / رتبه مربی	همگانی	پایه	پیشرفته	راهبری و مربیگری ۱	همگانی	پایه	پیشرفته	راهبری و مربیگری ۲	همگانی	پایه	پیشرفته	راهبری و مربیگری ۳
کمک مربی	۱	۲	---	---	۲	۳	---	---	۳	۴	---	---
مربی پایه	۲	۳	---	۳	۳	۴	---	۴	۵	۶	---	۶
مربی امداد	۳	۴	۵	۶	۵	۶	۷	۸	۷	۸	۹	۱۰
مربی نجات	۴	۵	۶	۷	۶	۷	۸	۹	۸	۹	۱۰	۱۱
مدرس پایه ۱	۵	۶	۷	۸	۸	۹	۱۰	۱۱	۱۱	۱۲	۱۳	۱۴
مدرس پایه ۲	۶	۷	۸	۹	۹	۱۰	۱۱	۱۲	۱۲	۱۳	۱۴	۱۵
مدرس پایه ۳	۷	۸	۹	۱۰	۱۰	۱۱	۱۲	۱۳	۱۳	۱۴	۱۵	۱۶
اساتید مدعو	۵	۶	۷	۸	۸	۹	۱۰	۱۱	۱۱	۱۲	۱۳	۱۴

۲-۲-۴ نحوهٔ محاسبهٔ حق‌الزحمهٔ مربیان، مدرسان و ناظرین

مبلغ پایه: حداقل عدد ریالی به ازای هر ساعت آموزش است که هر ساله به میزان درصد افزایش حقوق و دستمزد و بر اساس مصوبهٔ شورای عالی کار (وزارت تعاون، کار و رفاه اجتماعی) افزایش می‌یابد و به پیشنهاد معاونت آموزش، پژوهش و فناوری از سوی رئیس یا دبیرکل جمعیت هلال‌احمر ابلاغ می‌گردد.

ضرایب: عددی است که نشانگر میزان افزایش مبلغ پایه‌ی ابلاغی برای هر ساعت آموزش می‌باشد و براساس مؤلفه‌های رتبه‌ی مربیگری و سطح دوره، مطابق با ماتریس فوق‌الذکر در مبلغ پایه ضرب و محاسبه می‌شود و قابل پرداخت است.

تبصره ۱: حق‌التدریس مربیان در دوره‌های الکترونیکی برخط (ON LINE) به میزان ساعات تدریس و مطابق با دوره‌های حضوری و برای دوره‌های الکترونیکی غیربرخط (OFF LINE) مطابق با محتوای ارائه شده و میزان ساعت آموزشی ذکر شده در ابلاغ صادره از سوی معاونت آموزش و پژوهش استان یا ستاد، قابل محاسبه و پرداخت است.

تبصره ۲: به مربیان واجدالشرایط که پرسنل جمعیت هلال‌احمر می‌باشند، منوط به تدریس آنها در خارج از ساعات اداری، حق التدریس آن‌ها مطابق جدول ۵-۱۰ نحوه محاسبه‌ی پرداخت حق التدریس محاسبه می‌گردد.

تبصره ۳: جهت اساتید مدعو که مدارک مصوب هلال‌احمر را ندارند، با توجه به مدرک تحصیلی و رشته مرتبط حق التدریس آن‌ها همانند مدرس پایه ۱ محاسبه و پرداخت می‌گردد.

ناظران آموزشی: مربی یا مدرسی است که با طی کردن دوره تربیت ناظر منطبق بر رشته مربیگری می‌توانند به عنوان نماینده معاونت آموزش بر فرایند برگزاری دوره‌های آموزشی نظارت نماید.

حق الزحمه نظارت به شرح ذیل قابل محاسبه و پرداخت خواهد بود:

۱. حق الزحمه نظارت ناظران به میزان ۱/۲ (نصف) ساعت دوره آموزشی برای مربیانی که کار نظارت را انجام می‌دهند بر اساس سطح دوره و درجه مربیگری ناظر و برای مدرسانی که کار نظارت را انجام می‌دهند بر اساس میزان حق التدریس ناظر قابل محاسبه و پرداخت خواهد بود. شرایط الزامی برای ناظران آموزشی دوره‌های آموزش تخصصی و تربیت مربی به شرح زیر است.

۱-۱- شرایط ناظران آموزشی در ۲ سطح (پایه و عالی)

جدول ۱۲-۵: انواع و شرایط ناظران آموزشی

نوع ناظر	شرایط ناظران
ناظر آموزشی پایه	حداقل مدرک کارشناسی
	دارا بودن مدرک مربیگری درجهٔ۳ و بالاتر در رشته‌های نجات و امداد یا مدارک تحصیلی مرتبط (در رشته‌های روان‌شناسی، تغذیه، صنایع و مدیریت و ...)
	ابلاغ مدیرکل آموزش تخصصی، توانمندسازی و مهارت افزایی
	دارا بودن مدرک نظارت آموزشی از معاونت آموزش، پژوهش و فناوری
	ناظر می‌تواند بر دوره‌های استانی و منطقه‌ای و کشوری نظارت داشته باشد.
ناظرآموزشی عالی	حداقل مدرک کارشناسی ارشد
	دارابودن مدرک مربیگری درجهٔ ۲ و بالاتر در رشته‌های نجات و امداد یا مدارک تحصیلی مرتبط (در رشته‌های روان‌شناسی، تغذیه، صنایع و مدیریت و ...)
	ابلاغ از سوی معاونت آموزش، پژوهش و فناوری جمعیت
	دارا بودن مدرک نظارت آموزشی از معاونت آموزش، پژوهش و فناوری
	ناظر عالی می‌تواند بر تمامی دوره‌ها اعم از استانی، منطقه‌ای، کشوری، بین‌المللی، تربیت مربی و ناظر، نظارت داشته باشد.

نکته: ناظران، مربیانی هستند که دورهٔ ویژهٔ نظارت را گذرانده باشند. ناظران دوره‌هایی را می‌توانند نظارت کنند که یک سطح از درجهٔ مربیگری خود پائین‌تر باشد. مثلاً، ناظری با درجهٔ مربیگری ۳ می‌تواند دوره‌های مقدماتی و پایه را نظارت کند.

مدارک پیوست اسناد مالی

به منظور رعایت صرفه و صلاح جمعیت هلال‌احمر و با هدف کاهش هزینه‌ها و فرایندهای اداری از تاریخ ابلاغ این دستورالعمل برای پرداخت حق‌التدریس مربیان، صرفاً مدارک زیر کفایت می‌کند:

- کپی کارت شناسایی مربی (برای تعیین رتبه و رستهٔ مربیگری)

تبصره ۱: مربیان می‌توانند در پایان هر سال برحسب دوره‌های تربیت مربی (پایه، کمک‌های اولیه، امداد و نجات) که گذراندن، و بر اساس مربیگری درجه ۳، ۲ و ۱ جهت ارتقاء رتبه و درجه، نسبت به تکمیل و ارسال شناسنامه، مدارک و مستندات (گواهینامه مربیگری اخذ شده از سوی معاونت آموزش، پژوهش و فناوری) از سوی معاون آموزش استان مربوطه اقدام نموده تا کارت جدید از طرف اداره امور مربیان برای ایشان صادر گردد.

تبصره ۲: مربیانی که در کارت مربیگری آنها علاوه بر مدرس، مربی نیز لحاظ گردیده است در سطح مقدماتی، پایه، پیشرفته، راهبری و مربیگری که رشته مدرسی مرتبط خود را تدریس نمایند جهت پرداخت حق الزحمه آن‌ها بالاترین رتبه (همان مدرسی) محاسبه می‌گردد.

- ابلاغ تدریس دوره (برای کنترل سطح دوره)
- در صورتی‌که مربی موفق به اخذ کارت شناسایی مربیان نشده است یا مدرس دوره خارج از جمعیت باشد (دانشگاه‌ها، آتش‌نشانی و مدیریت بحران و ...)، ارائه‌ی مدرک تحصیلی الزامی می‌باشد.

هزینهٔ ایاب و ذهاب

- تهیهٔ وسیلهٔ نقلیه برای ایاب و ذهاب بر عهدهٔ استان برگزارکنندهٔ دوره می باشد. (در صورت دوری مسافت، بلیط هوایی از محل پشتیبانی تهیه می‌گردد). در صورت اعزام زمینی و اگر زمان طی شدهٔ مسیر رفت و برگشت بیش از دو ساعت باشد نیمی از آن (مجموع زمان طی شدهٔ رفت و برگشت تقسیم بر دو) به ساعت آموزش اضافه می‌گردد.
- در صورتی که مربی از وسایل حمل و نقل جمعیت استفاده ننماید برای مسیرهای بیش از ۳۰ کیلومتر خارج از شهرستان ، بر اساس نرخ کرایه مصوب تاکسیرانی و امور جاده عمومی شهرستان هزینه ایاب و ذهاب به تشخیص مدیر عامل استان قابل محاسبه و پرداخت خواهد بود.
- برای مناطق محروم و کمتر توسعه یافته بر اساس لیست مشخص شده توسط دفتر امور مناطق محروم کشور ۳۰/ به رقم کلی حق التدریس اضافه می‌گردد.

پاداش آخر سال مربیان

به منظور پاسداشت تلاش‌ها و زحمات بی شائبهٔ مربیان فعال جمعیت هلال‌احمر سراسر کشور، بدین‌وسیله نحوهٔ محاسبه و پرداخت کمک هزینهٔ مذکور ابلاغ می‌گردد.

شایسته است ترتیبی اتخاذ گردد تا با رعایت ضوابط، مقررات و شرایط مشروحهٔ زیر، نسبت به پرداخت مبالغ تخصیصی از محل درآمدهای داخلی جمعیت، اقدام لازم صورت پذیرد:
منظور از مربیان کلیهٔ مربیانی هستند که از سوی جمعیت هلال‌احمر برای تدریس مبانی و مباحث آموزشی این جمعیت، طی سال گذشته با مدرک مربیگری و با مدرک تحصیلی در رشته‌های مرتبط با مباحث امداد و نجات با ابلاغ تدریس، همکاری داشته‌اند.
مربیانی که در سال گذشته در مناطق و شعب محروم استان تدریس نموده‌اند، بدون در نظر گرفتن ساعات تدریس در اولویت اول قرار می‌گیرند.

ضرایب

ساعات تدریس در دوره‌های آموزش همگانی شامل طرح‌های ابلاغی آموزش همگانی (غنچه‌های هلال ، دادرس، همتا و ..) ، کمک‌های اولیه ۱۵، ۲۲ و ۵۵ ساعته، آمادگی در برابر مخاطرات، مهارت‌های داوطلبی بدون ضرایب ×۱

ساعت تدریس در دوره‌های مقدماتی شامل: مقدماتی امداد و نجات ×۱/۵

ساعت تدریس در دوره‌های پایه و پیشرفته تخصصی امداد اسکان اضطراری (سرپناه) ، بهداشت آب و غذا در شرایط اضطراری، حمایت‌های روانی و اجتماعی، لجستیک در عملیات امدادی، اپراتوری مراکز پاسخ گویی اضطراری ، مخابرات و ارتباطات رادیویی، تغییرات اقلیمی و مدیریت و فرماندهی ×۲
ساعت تدریس در دوره‌های پایه و پیشرفته اقدامات پیش بیمارستانی، آشنایی با فوریتهای پزشکی در شرایط اضطرار، جستجو و نجات در حوادث جاده‌ای، جستجو و نجات در حوادث کوهستان دسترسی با طناب ، جستجو و نجات درحوادث سیلاب، جست وجو و نجات در ساختمان‌های فروریخته (آوار)، آموزش و نگهداری ازسگ‌های تجسس،مبانی و اصول پیمایش و ناوبری ×۳
ساعات تدریس در دوره‌های تربیت مربی پایه ×۲/۵
ساعات تدریس در دوره‌های تربیت مربی تخصصی امداد ×۳
ساعات تدریس در دوره‌های تربیت مربی تخصصی جستجو و نجات ×۳/۵

جدول ۵-۱۰: اولویت‌بندی ساعات آموزشی

ردیف	اولویت‌ها	اولویت اول	اولویت دوم	اولویت سوم
۱	ساعات آموزشی در طول سال گذشته	۲۰۰ ساعت به بالا	۱۵۰ تا ۱۹۹ ساعت	۱۰۰ تا ۱۴۹ ساعت
مبلغ به ریال		بر اساس بخشنامه‌ی ابلاغی دبیرکل		

۵-۲-۲ شرایط تدریس در دوره‌های آموزشی کمک‌های اولیه، پیش‌بیمارستانی و تخصصی

۱- آموزش دوره‌های کمک‌های اولیه، فوریت‌های پزشکی و اقدامات پیش بیمارستانی

- برای تدریس مباحث کمک‌های اولیه (۸ ، ۱۵ ، ۲۲ و۵۰ ساعته) مربیان باید دارای مدرک مربیگری کمک‌های اولیه درجه ۳ باشند یا مدارک مرتبط تحصیلی (پزشک، پرستار، پیراپزشکی و...) داشته باشند.
- برای تدریس در دوره‌های تخصصی (مباحث کمک‌های اولیه و فوریت‌های پزشکی دوره‌های پایه و پیشرفته‌ی جستجو ونجات و دوره‌های اقدامات پیش‌بیمارستانی) ترجیحاً باید حسب مورد توسط پزشک متخصص طب اورژانس، جراح عمومی، متخصص طب داخلی، متخصص بیهوشی، پزشک عمومی با سابقه‌ی کار در اورژانس بیمارستانی و پیش‌بیمارستانی یا کارشناس ارشد پرستاری عضو هیئت علمی دانشگاه‌های علوم پزشکی یا با سابقه‌ی کار در اورژانس بیمارستانی و پیش‌بیمارستانی، کارشناس پرستاری با حداقل ۵ سال سابقه‌ی کار در اورژانس‌های پیش‌بیمارستانی و بیمارستانی و همچنین مربیان با مدرک مربیگری اقدامات پیش بیمارستانی مصوب جمعیت و درجه ۲ کمک‌های اولیه با بیش از ۵ سال سابقه تدریس به انجام رسد.
- در دوره‌های تخصصی اقدامات پیش‌بیمارستانی در **مناطق محروم،** ترجیحاً حسب مورد توسط پزشک متخصص (در رشته‌های طب اورژانس، جراحی عمومی، بیهوشی و داخلی)، پزشکان عمومی دارای تجربه‌ی کار در اورژانس و پرستاران مجرب با مدرک کارشناسی ارشد دارای تجربه‌ی کار در اورژانس صلاحیت تدریس را دارند، ولی استفاده از تکنسین‌های با سابقه‌ی اورژانس صرفاً برای دروس عملی بلامانع است. و همچنین مربیان با مدرک مربیگری اقدامات پیش بیمارستانی مصوب جمعیت و درجه ۲ کمک‌های اولیه با بیش از ۵ سال سابقه تدریس.

از تاریخ اجرای این دستورالعمل مربیان امداد و کمک‌های اولیه ترجیحاً از بین دارندگان مدارک تحصیلی رشته‌های پزشکی، داروسازی، پرستاری، مامایی، فوریت‌های پزشکی و..انتخاب می¬شوند و مباحث کمکهای اولیه و دورهٔ روش تدریس و مدیریت کلاس را طی می‌کنند.

سایررشته‌های غیر پزشکی می‌بایست، بر اساس سرفصل‌های دستورالعمل برگزاری دوره های تربیت مربی ابلاغی معاون آموزش، پژوهش و فناوری سال ۱۴۰۲ دوره مذکور را بگذرانند.
کلیه رشته‌های مصوب وزارت بهداشت، درمان و آموزش پزشکی و وزارت علوم که در سرفصل دروس اجباری و اختیاری آن دروس آناتومی و فیزیولوژی قرار داشته و دانشجو، دروس یاد شده را گذرانده باشد و افرادی که پودمان تخصصی کمک‌های اولیه را در واحدهای دانشگاه علمی کاربردی گذرانده باشند، با ارسال مستندات و تأیید معاونت آموزش، پژوهش و فناوری می‌توانند در آزمون انتخاب مربیان کمک‌های اولیه شرکت کنند.
دیگر رشته‌های غیرمرتبط برای ارتقا به سطوح بالاتر، با شرکت در آزمون ویژه‌ای که از دروس فیزیولوژی، آناتومی و دیگر دروس پایه‌ی علوم پزشکی برگزار می‌گردد و کسب قبولی در آن آزمون می‌توانند به سطوح بعدی ارتقا یابند.

۲- امداد و مدیریت و فرماندهی

- حسب مورد مدرس الزاماً باید در حوزه‌ی مربوطه دارای مدرک حداقل کارشناسی ارشد از دانشگاه‌های معتبر و واجد ویژگی‌های تدریس در این دوره‌ها باشد. مثلاً، برای تدریس در دورهٔ تخصصی حمایت‌های روانی و اجتماعی، مدرس باید دارای مدرک کارشناسی ارشد یا بالاتر در یکی از رشته‌های روان‌شناسی یا روان‌پزشکی باشد. همچنین، مباحث آب، غذا و بهداشت توسط رشته‌های بهداشت محیط و تغذیه قابل تدریس خواهد بود.
- همچنین دورهٔ مدیریت و فرماندهی را فارغ التحصیلان کارشناسی ارشد و دکترای رشته‌های مدیریت سوانح، مدیریت بحران و یا دکترای سلامت در بلایا می‌توانند تدریس کنند.
- در مواردی که رشتهٔ دانشگاهی مرتبطی وجود ندارد مانند اسکان اضطراری رشته‌های جستجو و نجات حسب مورد، افرادی که پس از طی دورهٔ پیشرفته در رشتهٔ مربوطه بر اساس ضوابط، دورهٔ تربیت مربی را طی کرده‌اند می‌توانند در دوره‌های آموزشی حسب مورد تدریس کنند. همچنین بهره جستن از مربیان تربیت شده در رشته‌های اسکان اضطراری و دیگر رشته‌هایی که مدرک مشابه دانشگاهی آن وجود ندارد، بلامانع است.

- در مناطق محروم (بر اساس جدول دفتر مناطق محروم نهاد ریاست جمهوری) استفاده از فارغ التحصیلان مقطع کاردانی رشته‌های مرتبط ذکر شده که دورهٔ مربیگری کمک‌های اولیه را طی کرده اند، برای تدریس کمک‌های اولیه (۸ و ۲۲ساعته) با تأیید معاون آموزش و پژوهش استان بلامانع است.

۳- جستجو و نجات شهری (آوار)

برای تدریس دوره‌های تخصصی جستجو و نجات، می‌توان علاوه بر دارندگان مدرک مربیگری رشتهٔ مربوطه برای برخی از مباحث خاص این دوره از دارندگان مدرک کارشناسی یا بالاتر مرتبط با موضوع از جمله رشته‌های مهندسی زلزله (آوار)، کارشناسی مدیریت سوانح یا مدیریت عملیات امداد و نجات و سایر تخصص‌های مرتبط، صرفاً برای تدریس در هر یک از مباحث تخصصی مرتبط با حداقل سه سال سابقهٔ تدریس مفید در مراکز معتبر و تأیید معاون آموزش و پژوهش استان استفاده کرد.

در رشته‌ی جستجو ونجات شهری مبحث روش‌های جستجو در ساختمان‌های فروریخته الزاماً باید توسط مربی جستجو و نجات شهری (آوار) تدریس شود. مبحث فوریت‌های پزشکی توسط تیم پزشکی (متخصص طب اورژانس، پزشک و یا پرستار واجد شرایط بر اساس دستورالعمل) مربی درجه ۲ کمک‌های اولیه و مبحث شناخت ساختمان‌ها و مصالح ساختمانی توسط کارشناس عمران یا کارشناس ارشد مهندسی زلزله و مقاوم‌سازی مربی آواربرداری تدریس گردد.

۴- جستجو و نجات در حوادث جاده‌ای

برای تدریس مباحث جستجو و نجات، دارندگان مدرک مربیگری رشتهٔ مربوطه و حسب مورد دارندگان مدرک کارشناسی مدیریت سوانح یا مدیریت عملیات امداد و نجات یا سایر تخصص‌های مرتبط، صرفاً برای تدریس در هر یک از مباحث تخصصی با حداقل سه سال سابقه‌ی تدریس مفید در مراکز معتبر و تأیید معاون آموزش و پژوهش استان می‌توان استفاده کرد.

۵- جستجو و نجات در کوهستان، بهمن و برف سنگین و دسترسی با طناب

برای تدریس مباحث جستجو و نجات، از دارندگان مدرک مربیگری رشته‌ی مربوطه یا دارندگان مدارک معتبر مربیگری کوهنوردی از فدراسیون کوهنوردی یا سایر تخصص‌های مرتبط، صرفاً برای تدریس در هر یک از مباحث تخصصی مرتبط با حداقل سه سال سابقه‌ی تدریس مفید در مراکز معتبر و تأیید معاون آموزش و پژوهش استان می‌توان استفاده کرد.

۶- جستجو و نجات در محیط‌های آبی

برای تدریس در مباحث جستجو ونجات در سیلاب، می‌توان از دارندگان مدرک مربیگری رشته‌ی جستجو و نجات در سیلاب و آب‌های خروشان صادره از جمعیت هلال احمر با حداقل سه سال سابقهٔ تدریس و تأیید معاون آموزش و پژوهش استان، استفاده کرد.

شایان ذکر است، مسئولیت انتخاب مربی با معاون آموزش و پژوهش استان برگزارکننده‌ی دوره است؛ همچنین سپردن همه‌ی مباحث به یک یا دو مربی بدون توجه به موارد ذکر شده خلاف دستورالعمل خواهد بود.

توجه: مربی، امدادگر و نجاتگر طبق اصلاحیهٔ مادهٔ ۲۲ اساسنامهٔ جمعیت داوطلب تلقی می‌گردند.

جدول ۵-11: برگزاری دوره‌های آموزشی بر اساس درجهٔ مربیان

درجهٔ مربی دورهٔ آموزشی	کمک مربی	مربی درجهٔ ۳	مربی درجهٔ ۲	مربی درجهٔ ۱	مربی بین‌المللی
مقدماتی					
پایه					
پیشرفته					
بازآموزی مربیان / تربیت مربی					

* **رنگ قرمز:** کمک‌مربی یا مربی نمی‌تواند در این دوره‌ها به عنوان مربی تدریس کند و فقط مجاز است به عنوان کمک مربی در دورهٔ تخصصی یاد شده، فعالیت کند.

* **رنگ سبز:** مربی می‌تواند در این دوره‌ها به عنوان مربی تدریس کند.

تبصره: هیچ مربی نمی‌تواند دورهٔ بازآموزی مربیان هم سطح خود را تدریس کند. بر این اساس مربی درجهٔ ۲ می‌تواند دورهٔ تربیت مربی و باز آموزی مربیان درجهٔ ۳ و ... را تدریس کند.

مربی درجهٔ ۳ کمک‌های اولیه: فردی است با حداقل مدرک کارشناسی مرتبط (مامایی، پرستاری، اتاق عمل، هوش‌بری و فوریت‌های پزشکی) و (کاردانی مرتبط صرفاً در مناطق محروم) که دورهٔ روش تدریس و مدیریت آموزشی را با موفقیت گذرانده و یا دوره تربیت مربی درجهٔ ۳ را با موفقیت گذرانده، می‌تواند در دوره‌های کمک‌های اولیه ۸ و ۲۲ ساعته تدریس نماید.

مربی درجهٔ ۲ کمک‌های اولیه: فردی است با حداقل مدرک کارشناسی در یکی از رشته‌های مرتبط (مامایی، پرستاری، اتاق عمل، هوش‌بری و فوریت‌های پزشکی) با شرکت در دورهٔ روش تدریس و مدیریت آموزشی حسب ضوابط مشخص شده برای ارتقاء مربیان، ارتقا می‌یابند یا برای رشته‌های غیر مرتبط حضور دردوره تربیت مربی درجهٔ ۲ با شرکت در آزمون دروس علوم پایه‌ی پزشکی شامل فیزیولوژی، آناتومی و کسب نمرهٔ قبولی حسب ضوابط مشخص شده برای ارتقاء مربیان ارتقا می‌یابند و به عنوان مربی درجهٔ ۲ شناخته خواهند شد، که می‌تواند علاوه بر دوره‌های کمک‌های اولیه ۸ و ۲۲ ساعته، در دوره‌های نوآموزی و بازآموزی مربیان درجه‌ی ۳ تدریس نماید.

مربی درجهٔ ۱ کمک‌های اولیه: فردی است با حداقل مدرک کارشناسی ارشد یا دکترای حرفه‌ای در یکی از رشته‌های مرتبط (پزشکی، مامایی، پرستاری، تکنسین اتاق عمل، هوش‌بری و فوریت‌های پزشکی) یا دارای گواهینامه‌ی مربیگری درجهٔ ۲ که حسب ضوابط مشخص شده برای ارتقاء مربیان، ارتقا می‌یابد و به عنوان مربی درجهٔ ۱ شناخته خواهد شدمی‌تواند علاوه بر دوره‌های امداد و کمک‌های اولیه ۸ و ۲۲ ساعته در دوره‌های بازآموزی مربیان درجهٔ ۳ و ۲ تدریس کند.

دورهٔ بازآموزی مربیان درجهٔ ۱: الزاماً حسب مورد توسط پزشک متخصص (در رشته‌های طب اورژانس، جراحی عمومی، بیهوشی و داخلی)، پزشکان عمومی دارای تجربهٔ کار در اورژانس و پرستاران مجرب با مدرک کارشناسی ارشد و تجربهٔ کار در اورژانس و دارای صلاحیت تدریس به انجام می‌رسد. استفاده از تکنسین‌های باسابقه‌ی اورژانس، صرفاً برای دروس عملی بلامانع است.

تبصره: گذراندن پودمان تخصصی کمک‌های اولیهٔ دانشگاه جامع علمی کاربردی برای افراد با رشتهٔ غیرمرتبط نیز کفایت می‌کند و نیاز به آزمون علوم پایه نیست.

تبصره: دارندگان مدارک تحصیلی دکترای حرفه‌ای پزشکی، یا کارشناسی ارشد مامایی و پرستاری فقط با شرکت در دورهٔ روش تدریس و مدیریت آموزشی حسب ضوابط مشخص شده برای ارتقاء مربیان، ارتقاء می‌یابند و به عنوان مربی درجهٔ ۲ شناخته خواهند شد.

در دوره‌های بازآموزی مربیان درجهٔ ۲ کمک‌های اولیه فقط مربیان درجهٔ یک و اعضاء هیئت علمی دانشگاه‌ها و مراکز آموزش عالی در رشته‌های مرتبط مجاز به تدریس خواهند بود.

تبصره: شرط لازم برای ارتقا، تمدید گواهینامه یا صدور گواهینامه، دارا بودن شرایط عمومی و اختصاصی و گذراندن دوره‌های بازآموزی می‌باشد.

کمیتهٔ تخصصی نظارت و ارزیابی آموزش تخصصی

کمیتهٔ آموزش‌های تخصصی (داوطلبانه و امدادی) به منظور ساماندهی فرایندهای آموزشی و ایجاد وحدت رویه با همکاری ستادهای تخصصی مربوطه با مسئولیت معاونت آموزش، پژوهش و فناوری مطابق با مفاد مشروحه ذیل تشکیل می‌گردد.

اهداف

۱- بازبینی و یکسان‌سازی فرایندها و رویهٔ آموزش‌های تخصصی موجود در حوزه‌های ستادی و استانی؛
۲- سازماندهی و نظم بخشی به آموزش‌های تخصصی، مهارتی و امدادی جمعیت هلال‌احمر در سطوح ستادی، استانی، منطقه‌ای، کشوری و بین المللی؛
۳- ایجاد نگرش راهبردی، همسوسازی برنامه‌های آموزشی، توانمندسازی سرمایه‌های عملیاتی با اهداف کلان جمعیت و نهضت بین‌المللی صلیب‌سرخ و هلال‌احمر؛
۴- افزایش اثربخشی برنامه‌ها و آموزش‌های تخصصی در سطوح مختلف جمعیت هلال‌احمر؛
۵- بکارگیری استانداردهای ملی و بین‌المللی در مدیریت و راهبری آموزش و توانمندسازی؛
۶- واگذاری اختیارات و تمرکز زدایی مدیریت آموزش‌های تخصصی و توانمندسازی جمعیت هلال‌احمر در سطوح ستادی و استانی؛
۷- سیاست‌گذاری و مدیریت یکپارچه‌ی آموزش‌های تخصصی و توانمندسازی در جمعیت هلال‌احمر؛
۸- بررسی و بکارگیری روش‌ها و فناوری‌های نوین به منظور ارتقاء سطح دانش، نگرش و تغییر رفتار در بین امدادگران، نجاتگران و داوطلبان جمعیت هلال‌احمر.

دستاوردهای مورد انتظار

۱- ارتقاء سطح کمی وکیفی آموزش‌های تخصصی و توانمندسازی نیروهای عملیاتی در جمعیت هلال‌احمر؛
۲- افزایش اثربخشی و کارایی نیروهای عملیاتی با تغییر و توسعه در سطح دانش، نگرش، رفتار و مهارت؛
۳- یکپارچه‌سازی تعاریف و مفاهیم آموزش‌های تخصصی.

اعضای کمیته

۱- معاون آموزش، پژوهش و فناوری جمعیت هلال‌احمر (رئیس کمیته)؛
۲- مدیرکل آموزش تخصصی، توانمندسازی و مهارت افزایی (دبیر کمیته)؛
۳- مدیرکل آموزش همگانی (عضو کمیته)؛
۴- نمایندهٔ رئیس سازمان امداد و نجات (عضو کمیته)؛
۵- نمایندهٔ رئیس سازمان جوانان (عضو کمیته)؛
۶- نمایندهٔ رئیس سازمان داوطلبان (عضو کمیته)؛

۷- نمایندهٔ معاون بهداشت، درمان و توانبخشی (عضو کمیته)؛
۸- نمایندهٔ معاونت امور بین الملل و بشردوستانه (عضو کمیته)،
۹- مدیرکل دفتر برنامه و بودجه (عضو کمیته)؛
۱۰- معاون آموزش و پژوهش استان (عضو کمیته)؛
۱۱- معاون امداد استان (عضو کمیته)؛
۱۲- رئیس ادارهٔ آموزش‌های تخصصی (بدون حق رأی).

تبصره‌ی ۱: حکم رئیس کمیته توسط دبیرکل جمعیت هلال‌احمر و حکم سایر اعضای کمیته توسط رئیس کمیته صادر خواهد شد.

تبصره‌ی ۲: در صورت ضرورت و با تشخیص رئیس کمیته، نماینده‌ی حوزه‌های ستادی و استانی و یا سایر افراد غیر از اعضای اصلی کمیته، بدون حق رأی در جلسات کمیته شرکت خواهند کرد.

وظایف کمیته:

۱- بررسی و تعیین اهداف و استراتژی‌های آموزش‌های تخصصی و توانمندسازی فعالیت‌های عملیاتی در حوزه‌های ستادی و استانی؛
۲- بررسی و تأیید نهایی نیازها و اولویت‌های آموزش‌های تخصصی سالیانه نیروهای داوطلب از جمله امدادگر، نجاتگر و ... جمعیت هلال‌احمر؛
۳- بررسی و تصویب برنامه‌های آموزش‌های تخصصی حوزه‌های ستادی و استانی؛
۴- بررسی و تأیید دستورالعمل‌ها و رویه‌های آموزش‌های تخصصی مورد نیاز جمعیت هلال‌احمر در حوزه های ستادی و استانی؛
۵- بررسی و تعیین اختیارات ستادی و استانی جمعیت هلال‌احمر برای برنامه‌ریزی و اجرای برنامه‌های آموزش‌های تخصصی و توانمندسازی؛
۶- رسیدگی به شکایات و اعتراضات مربیان و بررسی و تأیید صلاحیت آنان؛
۷- تعیین و تصویب سیاست‌های برخورداری از ساز و کارهای انگیزشی آموزش‌های تخصصی و توانمندسازی در چارچوب قوانین؛
۸- تطبیق دوره‌های آموزش‌های تخصصی درخواستی با اهداف، مأموریت‌ها و استراتژی (برنامه‌ی پنج ساله) جمعیت؛

۹- تصمیم‌گیری و تعیین تکلیف تمامی سیاست‌ها و رویه‌های آموزش‌های تخصصی فاقد سابقه‌ی قبلی در جمعیت؛

دبیرخانه‌ی کمیته

دبیرخانهٔ کمیته‌ی آموزش‌های تخصصی جمعیت در اداره‌ی آموزش‌های تخصصی معاونت آموزش، پژوهش و فناوری تشکیل و شرح وظایف زیر را اجرایی خواهند کرد.

۱- تهیه و تنظیم برنامه و دستور کار جلسات کمیته؛
۲- تهیه و ارسال صورت‌جلسات کمیته برای اعضا و مراجع مربوطه؛
۳- پیگیری، انجام هماهنگی‌های لازم و نظارت بر اجرای مصوبات کمیته؛
۴- تهیهٔ گزارش‌های دوره‌ای، فصلی، شش ماهه و سالیانه و ارائه به کمیته و مراجع مربوطه؛
۵- طبقه‌بندی، مستندسازی، حفظ و نگهداری اسناد مربوط به کمیته.

مقررات عمومی کمیته

۱- تمامی مصوبات کمیته از سوی معاون آموزش، پژوهش و فناوری لازم‌الاجرا است.
۲- با توجه به ضرورت و اهداف کمیته، این جلسات به صورت فصلی و حسب درخواست هر یک از نمایندگان سازمان‌های تخصصی و با دستور رئیس کمیته تشکیل می‌گردد.
۳- مکان برگزاری جلسات کمیته در معاونت آموزش، پژوهش و فناوری است.
۴- دعوت‌نامه و دستورکار جلسه از طرف دبیرخانه‌ی کمیته مکتوب و حداقل ۷۲ ساعت قبل از جلسات به اعضاء اعلام می‌شود.
۵- اعضای ثابت کمیته 11 نفر هستند که در صورت غیبت یکی از افراد و شرایط مساوی آرا، رأی رئیس جلسه دو رأی لحاظ خواهد گردید.
۶- به منظور رسمیت جلسه، حضور حداقل ۵ نفر الزامی است.
۷- همهٔ اعضای اصلی حق رأی دارند و رأی‌گیری به صورت علنی است.
۸- هر یک از اعضای حقوقی باید شخصاً در کمیته شرکت کنند.
۹- غیبت اعضای کمیته در موارد استثنا با اعلام کتبی و تعیین جانشین، یک روز پیش از موعد جلسه با موافقت رئیس کمیته و معرفی جایگزین بدون حق رأی بلامانع است.

۶- فصل ششم

سرفصل دوره‌های آموزش تخصصی،

تربیت مربیان و ناظران در جمعیت هلال‌احمر ج.ا.ا

عناوین دوره‌های آموزشی تخصصی در جمعیت هلال‌احمر به شرح نمودار زیر است:

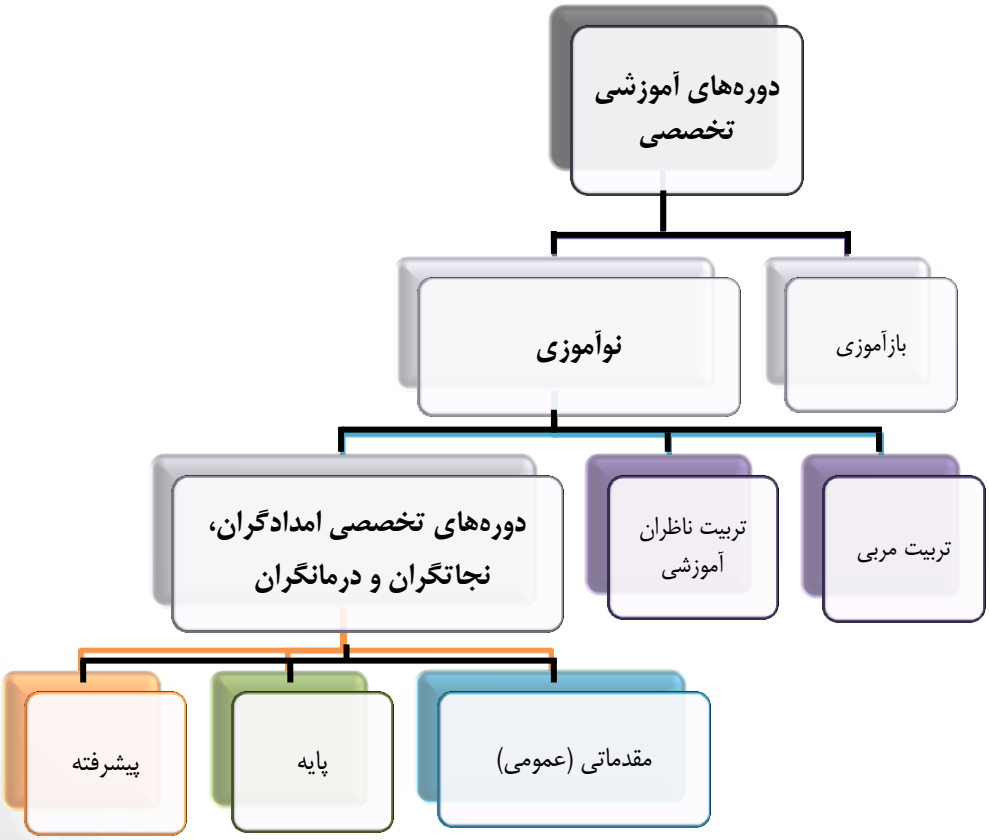

شکل ۶-۱: عناوین دوره‌های آموزش تخصصی

جدول ۶-۱: عناوین دوره‌های آموزشی

سطح دورهٔ آموزشی		عنوان دوره
مقدماتی		**مقدماتی امداد**
		مقدماتی نجات
پایه	**تخصصی** پایه امداد	حمایت‌های روانی و اجتماعی
		مخابرات و ارتباطات رادیویی
		اپراتوری مراکز پاسخگویی اضطراری
		اسکان (سرپناه) اضطراری
		بهداشت، آب و غذا در شرایط اضطراری
		لجستیک در عملیات امدادی
		اقلیم شناسی
	تخصصی پایه نجات	اقدامات پیش بیمارستانی
		آشنایی با فوریت‌های پزشکی و تزریقات در شرایط اضطرار
		آموزش و نگهداری سگ‌های تجسس
		اصول پیمایش و ناوبری در عملیات‌های جستجو و نجات
		جستجو و نجات در حوادث جاده
		جستجو و نجات در ساختمان های فرو ریخته (آوار)
		جستجو و نجات در سیلاب
		جستجو و نجات در کوهستان
		دسترسی با طناب
پیشرفته	**تخصصی پیشرفته امداد**	مخابرات و ارتباطات رادیویی
		اپراتوری مراکز پاسخگویی اضطراری
		مفاهیم تغییرات اقلیمی
	تخصصی پیشرفته نجات	اقدامات پیش بیمارستانی
		آموزش و نگهداری سگ‌های تجسس
		جستجو و نجات در حوادث جاده(جاده‌ای)
		جستجو و نجات در ساختمان های فروریخته (آوار)
		جستجو و نجات در سیلاب
		جستجو و نجات در کوهستان
		نجات با طناب
		جستجو و نجات در بهمن و برف سنگین
راهبری و مدیریت		**تخصصی پایه مدیریت و فرماندهی در عملیات جستجو و نجات**
		تخصصی پیشرفته مدیریت و فرماندهی در عملیات جستجو و نجات
سایر		**تربیت مربی**
		تربیت ناظر
		بازآموزی

۱- دوره‌های مقدماتی امداد و نجات

دورهٔ مقدماتی امداد:

به آن دسته از آموزش‌ها اطلاق می‌شود که شرکت‌کنندگان به‌صورت تئوری و عملی با اصول و روش‌های مقدماتی امدادرسانی آشنا می‌شوند و استانداردها و روش‌های صحیح را تحت نظارت و آموزش مربیان باتجربه فرا می‌گیرند تا قادر باشند در گروه‌های امدادی در حوادث و سوانح در کنار افراد زبده، در عملیات مشارکت کنند.

دورهٔ مقدماتی نجات:

به آن دسته از آموزش‌ها اطلاق می‌شود که شرکت‌کنندگان به‌صورت تئوری و عملی با اصول و روش‌های مقدماتی نجات در سوانح آشنا می‌گردند تا قادر باشند در قالب تیم‌های عملیاتی نجات در حوادث و سوانح در کنار افراد زبده، در عملیات مشارکت کنند.

هدف از دوره‌های مقدماتی:

۱- به روز کردن اطلاعات، ارتقاء دانش و میزان آگاهی داوطلبان و فراگیران مستعد و علاقه‌مند؛
۲- تقویت مهارت‌های داوطلبان به منظور شرکت در فعالیت‌های امدادی و عام‌المنفعه؛
۳- توسعه و ترویج فرهنگ مشارکت و کار تیمی در بین فراگیران.

عناوین و سرفصل‌های آموزشی دوره‌های مقدماتی

دورهٔ آموزش مقدماتی امداد

هدف کلی: آمادگی امدادگران، نجاتگران و داوطلبان جمعیت هلال‌احمر برای ورود به دوره‌های آموزش تخصصی امداد و نجات

اهداف رفتاری: انتظار می‌رود در پایان این دوره، فراگیر بتواند:

۱ـ با اخلاق و منش امدادگری آشنا شود؛
۲ـ روش‌های ایمنی در صحنه‌ی عملیات را بشناسد؛
۳ـ با بلایا و سوانح شایع ایران آشنا شود؛
۴ـ سازمان‌های امدادی بین‌المللی را بشناسد؛
۵ـ با روش‌های ارزیابی سانحه، سامانه‌های هشدار و پشتیبانی عملیات امداد و نجات آشنا گردد.

گروه هدف: کلیه‌ی فراگیران حائز شرایط جدول ۵-۳

منابع و مأخذ: براساس منابع تدوین شده

روش‌های آموزش: سخنرانی، مباحثه، کنفرانس کلاسی، مانورهای روی میز، ایفای نقش، پرسش و پاسخ، فعالیت گروهی، بحث کلاسی، نمایش فیلم و اسلاید

پیش نیاز: مهارت‌های داوطلبی، امداد و کمک‌های اولیه (۲۲ ساعته)، آمادگی در برابر مخاطرات

مربی مجاز به تدریس: دارندگان مدرک مربیگری مرتبط با سرفصل‌ها

فرایند مدیریت آموزش‌های تخصصی و مربیان در جمعیت هلال‌احمر ج. ا. ا

(مفاهیم، الزامات، قوانین و مقررات

ردیف	سرفصل	عناوین فرعی	روش تدریس	ساعات آموزشی			شیوه‌ی ارزشیابی
				نظری	عملی	جمع کل	
۱	کلیات و تعاریف	واژگان کلیدی، مروری بر قوانین و مقررات		۲	-	۲	
۲	آشنایی با وظایف امدادگران و حقوق آسیب‌دیدگان	آشنایی با شرح‌حال، وظایف و مسئولیت‌های امدادگران، اخلاق امدادگران، حقوق آسیب‌دیدگان، ارتباط با رسانه‌ها		۲	-	۲	
۳	ایمنی درصحنه‌ی عملیات	ایمنی امدادگران، ایمنی آسیب‌دیدگان، ایمنی محیط (صحنه‌ی سانحه، تجهیزات)		۲	-	۲	
۴	شناخت سوانح و حوادث شایع در ایران	سوانح طبیعی شایع در ایران (زلزله، سیل، طوفان و مانند این‌ها) و سوانح انسان‌ساخت (حوادث ترافیکی و حوادث شایع استانی)		۲	-	۲	
۵	آشنایی با سازمان‌های ملی و بین‌المللی پاسخ به سوانح	آشنایی اجمالی با سازمان بهداشت جهانی (WHO)، آشنایی اجمالی با صندوق کودکان سازمان ملل‌متحد (UNICEF)، آشنایی اجمالی با کمیساریای عالی پناهندگان (UNHCR)، آشنایی اجمالی با دفتر عمران ملل متحد (UNDP)، آشنایی اجمالی با برنامهٔ جهانی غذا (WFP)، آشنایی اجمالی با سازمان مدیریت بحران و کارگروه‌های تخصصی، آشنایی اجمالی با اورژانس کشور، آشنایی اجمالی با سازمان آتش‌نشانی شهرداری‌های کشور		۲	-	۲	
۶	آشنایی مقدماتی با سامانه‌های هشداردهنده	آشنایی با سامانه‌های هشدار سریع در سوانح، آشنایی با روش‌های پخش هشدار، پیام هشدار و سامانه‌های هشداردهنده در ایران		۱	-	۱	
۷	آشنایی با عملیات لجستیک در امداد	نیازهای عملیات امداد و درخواست، ترابری (زمینی، هوایی و دریایی)، ذخیره‌سازی و انبار، سامانه ارتباطات، تدارک نیروی‌های امدادی (تأمین آب، غذا، بهداشت، درمان و استراحتگاه)		۳	-	۳	
۸	ارزیابی سوانح	ارزیابی سریع اولیه، گزارش وضعیت، گروه‌های ارزیاب، فرم‌های ارزیابی، ارزیابی نیازها و خسارات		۲	-	۲	
۹	اصول سازماندهی	اطلاعات، تجهیزات، مدیریت زمان، تشکیل تیم و خودکفایی تیم		۲	-	۲	
۱۰	گزارش نویسی در سوانح	تعریف، انواع و ارکان مراحل تهیه‌ی گزارش، انواع گزارش رایج در فدراسیون و بکارگیری جداول و نمودارها در گزارش		۲	-	۲	
۱۱	بهداشت در سوانح	اثرات سوانح بر بهداشت عمومی، ارزیابی وضعیت بهداشتی، پیشگیری از بیماری‌های واگیر، آب و بهداشت آن در سوانح		۲	-	۲	
۱۲	حمایت‌های روانی در سوانح	پیامدهای روانی و بهداشتی سوانح، گروه‌های آسیب‌پذیر، واکنش‌های روانی و اختلالات روانی شایع پس از وقوع سانحه، تمرینات ریلکسیشن		۲	۲	۴	
۱۳	اسکان اضطراری و اردوگاه	تعریف سرپناه و آوار، انواع سرپناه، اردوگاه و ...		۱	۱	۲	
۱۴	**آزمون**			۲	_	۲	
	طول دوره			**۲۷**	**۳**	**۳۰**	

عناوین و سرفصل‌های آموزشی دوره‌های مقدماتی

دورهٔ آموزش مقدماتی نجات

هدف کلی: آمادگی امدادگران، نجاتگران و داوطلبان جمعیت هلال‌احمر برای ورود به دوره‌های تخصصی امداد و نجات

اهداف رفتاری: انتظار می‌رود در پایان این دوره، فراگیر بتواند:

۱ـ آشنایی با عملیات جستجو و نجات در محیط‌های گوناگون؛
۲ـ انجام عملیات اطفای حریق و کار با طناب؛
۳ـ آشنایی با ایمنی و امینت منطقه‌ی عملیات؛
٤ـ آشنایی با تجهیزات جستجو و نجات؛
٥ـ آشنایی مقدماتی با عملیات با بالگرد.

گروه هدف: کلیهٔ فراگیران حائز شرایط جدول ۵-۳

منابع و مأخذ: بر اساس منابع تدوین شده

روش‌های آموزش: سخنرانی، مباحثه، کنفرانس کلاسی، مانورهای روی میز، ایفای نقش، پرسش و پاسخ، فعالیت گروهی، بحث کلاسی، ایجاد موقعیت‌های شبیه‌سازی شده، نمایش فیلم و اسلاید

پیش نیاز: مهارت‌های داوطلبی، امداد و کمک‌های اولیه (۲۲ ساعته) و آمادگی در برابر مخاطرات، مقدماتی امداد

مربی مجاز به تدریس: دارندگان مدرک مربیگری مرتبط با سرفصل‌ها

فرایند مدیریت آموزش‌های تخصصی و مربیان در جمعیت هلال‌احمر ج. ا. ا

(مفاهیم، الزامات، قوانین و مقررات

ردیف	سرفصل	عناوین فرعی	روش تدریس	ساعات آموزشی			شیوه‌یی ارزشیابی
				نظری	عملی	جمع کل	
۱	کلیات و تعاریف	آشنایی با مبانی و مفاهیم		۱	-	۱	
۲	آشنایی با عملیات جستجو و نجات در محیط‌های گوناگون	مهارت‌های عمومی جستجو و نجات، مهارت‌های تخصصی جستجو و نجات (سیلاب، آوار، جاده وکوهستان)		۴	۲	۶	
۳	آشنایی با تجهیزات جستجو و نجات	آشنایی با تجهیزات جستجو، آشنایی با تجهیزات نجات، آماده‌سازی، کاربری و نگهداری		۱	۳	۴	
۴	حمل مصدوم	ارگونومی، انواع حمل‌های یک نفره، دونفره، برانکاد، بسکت		۱	۳	۴	
۵	عملیات اطفای حریق با تأکید بر اطفای حریق در خودروها	شناخت انواع آتش و پیشگیری از حریق، تئوری حریق (فلاش آور، بک درفت، بلوی)، انواع خاموش‌کننده (آب، پودر، کف، بیورسال، FM200)		۶	۲	۸	
۶	ایمنی و امینت صحنه‌ی عملیات	ارزیابی صحنه، مواد خطرناک درصحنه، تجهیزات و امکانات		۱	۱	۲	
۷	اصول و مبانی کار با طناب	آشنایی با تجهیزات اولیه و تخصصی کار با طناب و گره‌ها		۲	۳	۵	
۸	مبانی کار تیمی	مبانی کار گروهی و تیمی		۱	-	۱	
۹	سامانه‌ی فرماندهی سانحه	براساس (I100 و I200I)؛ تاریخچه، اصول و کلیات، اصطلاحات تخصصی، ساختار سازمانی، وظایف مشترک، سازمان‌دهی، آشنایی با مراکز کنترل و هماهنگی عملیات		۱	۲	۳	
۱۰	آشنایی مقدماتی با عملیات با بالگرد	نزدیک‌شدن به بالگرد، دورشدن از بالگرد، خطرات و قوانین مقررات کار با بالگرد		۲	-	۲	
۱۱	**آزمون**			۲	۲	۴	
	طول دوره			**۲۲**	**۱۸**	**۴۰**	

۲- دوره‌های تخصصی پایه امداد و نجات

دوره‌های تخصصی پایه امداد:

در این دوره‌های آموزشی، فراگیران مبانی پایه و مهارت‌های لازم برای شرکت در عملیات امداد را فراگرفته و آمادگی‌های لازم برای مشارکت در تیم‌های عملیاتی را کسب می‌کنند.

دوره‌های تخصصی پایه نجات:

در این دوره‌های آموزشی، فراگیران مبانی پایه و مهارت‌های لازم برای شرکت در عملیات جستجو ونجات را فراگرفته و آمادگی‌های لازم برای مشارکت در تیم‌های عملیاتی را کسب می‌کنند.

هدف از دوره‌های پایه:

۱- تأمین نیروی انسانی متخصص و موردنیاز؛
۲- بهبود و ارتقاءی سطح دانش و مهارت‌های نیروها در پاسخ‌گویی مطلوب به سوانح؛
۳- تربیت نجاتگران و امدادگران متخصص به منظور بالا بردن توان عملیاتی و مدیریتی درصحنه‌ی آسیب؛
۴- ترویج فرهنگ کار تیمی.

عناوین و سرفصل های آموزشی دوره های تخصصی پایه امداد

دورهٔ آموزش تخصصی پایه حمایت‌های روانی و اجتماعی

هدف کلی: تربیت امدادگران تخصصی برای ارائه خدمات حمایت‌های روانی و اجتماعی در حوادث و سوانح

اهداف رفتاری: انتظار می‌رود در پایان این دوره، فراگیر بتواند:

۱ـ مفاهیم و تعاریف علمی در حوزهٔ حمایت‌های روانی و اجتماعی را بداند؛
۲ـ پیامدهای روانی و اجتماعی سوانح بر جامعه را بداند؛
۳ـ گروهای آسیب‌پذیر را بشناسد؛
٤ـ با کمک‌های اولیهٔ روان‌شناختی آشنایی داشته باشد؛
٥ـ واکنش‌ها و اختلالات روانی پس از حوادث را بشناسد.

گروه هدف: امدادگران متقاضی عضویت در تیم‌های تخصصی حمایت‌های روانی و اجتماعی

منابع و مآخذ: براساس منابع تدوین شده

روش‌های آموزش: سخنرانی، مباحثه، پرسش و پاسخ، فعالیت گروهی، بحث کلاسی، نمایش فیلم و اسلاید

پیش نیاز: مقدماتی امداد، نجات و پایه پیش‌بیمارستانی

مربی مجاز به تدریس: دارندگان مدرک کارشناسی، کارشناسی ارشد یا بالاتر در یکی از رشته‌های روان‌شناسی یا روانپزشکی

فرایند مدیریت آموزش‌های تخصصی و مربیان در جمعیت هلال‌احمر ج. ا. ا

(مفاهیم، الزامات، قوانین و مقررات

ردیف	سرفصل	عناوین فرعی	روش تدریس	ساعات آموزشی			شیوه‌ی ارزشیابی
				نظری	عملی	جمع کل	
۱	شرح وظایف روانی، شرح وظایف اجتماعی، ضرورت‌ها	کلیات و تعاریف، شرح وظایف		۴	–	۴	
۲	آشنایی با علائم و نشانه‌های آسیب روانی و گروه‌های مختلف	پیامدهای روانی اجتماعی و واکنش‌های روانی افراد به سوانح		۲	–	۲	
۳	سلامت روانی آسیب‌دیدگان، سلامت روانی امدادگران ومدیران	سلامت روانی		۳	–	۳	
۴	زنان، کودکان، سالمندان، بیماران مزمن، معلولان	گروه‌های آسیب‌پذیر		۲	–	۲	
۵	حمایت روانی کودکان			۲	–	۲	
۶	کمک‌های اولیه روان‌شناختی			۳	–	۳	
۷	مدیریت استرس	مدیریت استرس و حمایت‌های روانی از امدادگران و مدیران عملیاتی		۴	–	۴	
۸	واکنش‌های روانی و اختلالات روانی			۲	–	۲	
۹	**آزمون**			۲	–	۲	
	طول دوره			**۲۴**	–	**۲۴**	

عناوین و سرفصل‌های آموزشی دوره‌های تخصصی پایه امداد

دورهٔ آموزش تخصصی پایه مخابرات و ارتباطات رادیویی

هدف کلی: تربیت امدادگران دارای دانش و مهارت‌های امداد و کمک‌های اولیه در استفاده از وسایل ارتباطی و مخابراتی در انواع عملیات.

اهداف رفتاری: انتظار می‌رود در پایان این دوره فراگیر:

۱ـ با اصول اولیهٔ ارتباطات آشنا شده باشد.
۲ـ اصطلاحات اولیهٔ ارتباطات رادیویی و تجهیزات آن را بشناسد.
۳ـ اصول اولیهٔ مکالمه و نحوهٔ صحبت با بی‌سیم را آموخته باشد.
۴ـ محیط‌های مختلف ارتباطی و موانع ارتباط را تشخیص دهد.
۵ـ در مناطق مختلف عملیاتی بتواند ارتباط مؤثر و مفید را برقرار کند.

گروه هدف: امدادگران یا نجاتگران متقاضی عضویت در تیم‌های تخصصی جستجو و نجات

منابع و مآخذ: بر اساس منابع تدوین شده.

روش‌های تدریس: سخنرانی، پرسش و پاسخ، فعالیت گروهی، بحث کلاسی، برپایی کارگاه و کار با نقشه‌ها، بی‌سیم های VHF و GPS.

پیش نیاز: مقدماتی امداد، نجات و اقدامات پایه پیش‌بیمارستانی

مربی مجاز به تدریس: دارندگان مدرک مربیگری درجهٔ ۳ مخابرات و ارتباطات رادیویی یا کارشناسان ارتباطات رادیویی تأیید شده توسط معاونت آموزش، پژوهش و فناوری

فرایند مدیریت آموزش‌های تخصصی و مربیان در جمعیت هلال‌احمر ج. ا. ا

(مفاهیم، الزامات، قوانین و مقررات)

ردیف	سرفصل	عناوین فرعی	روش تدریس	ساعات آموزشی			شیوه‌ی ارزشیابی
				نظری	عملی	جمع کل	
۱	مقدمات ارتباطات	شناخت و تعریف ارتباط، چرخه‌ی ارتباط، انواع ارتباط، تعاریف اولیه، انواع باندهای رادیویی، فرکانس‌ها	پاورپوینت، اسلاید	۳	-	۳	حضوری، تکمیل پرسش‌نامه
۲	مکالمه در بی‌سیم VHF	اصول اصلی مکالمه، نکات زمان دریافت پیام، نکات زمان ارسال پیام، انتقال تجربیات		۱	۲	۳	
۳	کد و رمز در بی‌سیم VHF	تعریف کد و رمز، انواع کد و رمز، جدول کد، نکات پیرامون کد، کدهای خطاب، کدهای مکالمه، کدهای حرفی، کدهای عددی، کدهای ترکیبی، دلایل کدگزاری		۱	-	۱	تکمیل پرسش‌نامه، عملی
۴	عملیات ارتباطی	شناخت محیط ارتباطی، موانع ارتباطی، یافتن نقاط مشرف، روش‌های برقراری ارتباط، جدول زمان‌بندی ارتباطات، نقشه‌خوانی در ارتباطات، نکات برقراری ارتباط، بررسی عینی موقعیت، نقطه‌یابی اولیه	پاورپوینت، کار با نقشه	۲	۱	۳	
۵	کار با بی‌سیم VHF	شناخت بی‌سیم‌های موجود، تفاوت بی‌سیم‌ها، شناخت ظاهری دستگاه‌ها، اجزای بی‌سیم، انواع آنتن، بی‌سیم-های دستی، بی سیم های خودرویی، بی‌سیم‌های ثابت، زوم‌بندی استانی، دلایل زوم‌بندی، تعویض زوم، تعریف وکار با بی‌سیم های آنالوگ و دیجیتال و تفاوت آن‌ها، معرفی قابلیت‌های بی‌سیم های دیجیتال (مانند SMS، GPS و ...)	پاورپوینت کار عملی	۲	۳	۵	
۶	اشاره‌ای به GPS	ره‌یابی و مکان‌یابی در عملیات امدادی، نقطه زدن، رفتن به هدف		۲	۱	۳	
۷	**آزمون**			۱	۱	۲	
	طول دوره			**۱۲**	**۸**	**۲۰**	

عناوین و سرفصل‌های آموزشی دوره‌های تخصصی پایه امداد

دورهٔ آموزش تخصصی پایه اپراتوری مراکز پاسخ‌گویی اضطراری

هدف کلی: تربیت امدادگران برخوردار از دانش و مهارت‌های پایه برای پاسخ‌گویی در کنترل و هماهنگی عملیات در مراکز EOC کشور.

اهداف رفتاری: انتظار می‌رود در پایان این دوره فراگیر:

۱- آشنایی با اصول اولیه مدیریت بحران سازماندهی و هماهنگی عملیات امداد و نجات
۲- آشنایی با ساختار مدیریت بحران در کشور، وظایف ذاتی و قانونی جمعیت هلال‌احمر ایران
۳- آشنایی با اصول ناوبری نقشه خوانی و استفاده از سامانه‌های مکان مبنا
۴- آشنایی با مبانی ارزیابی در حوادث و سوانح
۵- اشنایی با کاربری شبکه ارتباط رادیویی آنالوگ، دیجیتال و ماهواره‌ای در جمعیت هلال‌احمر
۶- آشنایی با سامانه‌های امدادی

گروه هدف: امدادگران یا نجاتگران متقاضی فعالیت در مراکز کنترل و هماهنگی عملیات

منابع و مآخذ: محتوای علمی برای مباحث تخصصی تدوین خواهد شد..

روش‌های تدریس: سخنرانی، پرسش و پاسخ، فعالیت گروهی، بحث کلاسی، برپایی کارگاه و کار با نقشه‌ها، یسیم های VHF و GPS.

پیش نیاز: مقدماتی امداد، نجات، پایه پیش‌بیمارستانی، حمایت‌های روانی و اجتماعی، پایه مخابرات و ارتباطات رادیویی، پیمایش و ناوبری، یک دوره تخصصی امداد یا نجات

مربی مجاز به تدریس: دارندگان مدرک مربیگری درجه ۳ اپراتوری مراکز کنترل و هماهنگی عملیات، رؤسای مراکز کنترل و هماهنگی عملیات با موافقت و تایید معاونت آموزش، پژوهش و فناوری

فرایند مدیریت آموزش‌های تخصصی و مربیان در جمعیت هلال‌احمر ج. ا. ا

(مفاهیم، الزامات، قوانین و مقررات

ردیف	سرفصل	عناوین فرعی	روش تدریس	ساعات آموزشی			شیوه‌ی ارزشیابی
				نظری	عملی	جمع	
۱	پیش آزمون	برگزاری آزمون تستی از سرفصل‌های دوره مقدماتی امداد و نجات و اقدامات پیش بیمارستانی برگزاری آزمون تستی جهت ارزیابی سطح علمی و تخصصی متقاضیان در زمینه مطالب ارائه شده در دوره		۱	۰	۱	
۲	اصول مدیریت بحران	آشنایی با مفاهیم، مبانی مدیریت بحران، آشنایی با بحران در حوادث و سوانح		۲	۰	۲	
۳	سازماندهی و هماهنگی عملیات	طبقه بندی عملیات، برنامه پاسخگویی اضطراری ساختار فرماندهی ICS و تیم سازی، تسهیلات موردنیاز در کنترل سوانح، سیستم هماهنگی بین سازمانی		۲	۱	۳	
۴	آشنایی با سامانه‌های امدادی	سامانه امدادیار، سامانه پاسخگویی اضطراری، سامانه DMIS، سامانه اطلاعات مکانی، سایر سامانه‌های عملیاتی در مراکز کنترل و هماهنگی عملیات		۴	۳	۷	
۵	ناوبری و نقشه خوانی	آ شنایی با سامانه‌های اطلاعات مکانی، موقعیت یابی و تعیین مختصات، آشنایی با مبانی نقشه خوانی و ناوبری،کار با سامانه گوگل ارث و کاربردهای آن در مدیریت حوادث و سوانح		۲	۲	۴	
۶	ارزیابی در حوادث و سوانح	آشنایی با ارزیابی در حوادث و سوانح، اهداف و مزیتهای ارزیابی، منابع مورد استفاده در ارزیابی		۱	۱	۲	
۷	آشنایی با ساختار مدیریت بحران در کشور	معرفی ساختار مدیریت بحران کشور، نقش و وظایف نهادهای قانونی در حوادث و سوانح، مرور قوانین و مقرارات مؤثر در مدیریت بحران کشور		۲	۰	۲	
۸	ارتباطات رادیویی	آشنایی با شبکه ارتباطات بی‌سیم کشور، شبکه ارتباط رادیویی دیجیتال و آنالوگ، شبکه ارتباطات ماهواره‌ای		۲	۱	۳	
۹	مهارت‌های پاسخگویی	مهارت ارتباط مؤثر «گوش دادن – شنیدن»، مهارت حل مسئله و تصمیم گیری، فن بیان و نحوه مکامله مدیریت زمان، نحوه پرسش سؤالات کوتاه و دریافت پاسخ‌های مفید، ترياژ نجات		۴	۱	۵	
۱۰	**آزمون**			۱	۲	۳	
	طول دوره			**۲۱**	**۱۱**	**۳۲**	

عناوین و سرفصل‌های آموزشی دوره‌های تخصصی پایه امداد

دورهٔ آموزش تخصصی پایه اسکان (سرپناه) اضطراری

هدف کلی: تربیت امدادگران تخصصی برای ارائه‌ی خدمات امدادی اسکان اضطراری در حوادث و سوانح

اهداف رفتاری: انتظار می‌رود در پایان این دوره، فراگیر:

۱ـ تعاریف و مفاهیم مرتبط با اسکان اضطراری و مدیریت اردوگاه را بداند؛
۲ـ با استانداردهای حداقل اسفیر آشنایی یابد؛
۳ـ با روش‌های انتخاب مکان، طراحی، برپایی و مدیریت اردوگاه آشنایی یابد؛
٤ـ نیازهای اساسی آوارگان را بشناسد.

گروه هدف: امدادگران متقاضی عضویت در تیم‌های تخصصی اسکان اضطراری

منابع و مآخذ: محتوای علمی برای مباحث تخصصی تدوین خواهد شد.

روش‌های آموزش: سخنرانی، پرسش و پاسخ، فعالیت گروهی، بحث کلاسی، نمایش فیلم و اسلاید، کارگاه عملی

پیش نیاز: مقدماتی امداد، نجات و پایه پیش‌بیمارستانی، حمایت‌های روانی و اجتماعی، اصول پیمایش و ناوبری در عملیات امداد و نجات، پایه مخابرات و ارتباطات رادیویی

مربی مجاز به تدریس: دارندگان مدرک مربیگری اسکان اضطراری، کارشناسی عمران و شهرسازی متناسب با سرفصل

فرایند مدیریت آموزش‌های تخصصی و مربیان در جمعیت هلال‌احمر ج. ا. ا

(مفاهیم، الزامات، قوانین و مقررات

ردیف	سرفصل	عناوین فرعی	روش تدریس	ساعات آموزشی			شیوه‌ی ارزشیابی
				نظری	عملی	جمع کل	
۱	کلیات و تعاریف، شرح وظایف	مروری بر مدیریت بحران، تأثیرات سوانح بر جوامع، آوارگی و پیامدهای آن و اقدامات امدادی در سوانح، تعریف واژگان کلیدی (آواره، پناهنده، اردوگاه، اسکان اضطراری، امداد، آسیب‌پذیری و مانند این‌ها) و شرح وظایف و مسئولیت‌های امدادگران		۲	-	۲	
۲	حداقل استانداردها در اسکان اضطراری	استانداردهای حداقل (بر مبنای پروژه‌ی اسفیر) و استانداردهای ملی (هلال‌احمر)		۲	-	۲	
۳	مروری بر اسکان اضطراری و اردوگاه	روش‌های اسکان، انواع اسکان اضطراری و سازمان‌های امدادی ملی و بین‌المللی دخیل در اسکان اضطراری		۱	-	۱	
۴	طراحی و مکان‌یابی	مکان‌یابی اردوگاه اسکان اضطراری و طراحی اردوگاه اسکان اضطراری		۲	۴	۶	
۵	مدیریت اردوگاه	اداره‌ی امور ساختار تشکیلاتی، آب، ایمنی، امنیت، بهداشت و درمان اردوگاه		۴	-	۴	
۶	برپایی اردوگاه	روش‌های برپایی اردوگاه و انواع چینش (آرایش) چادرها		-	۵	۵	
۷	شناسایی خانوار	روش‌های شناسایی خانوارهای آسیب‌دیده و ثبت اطلاعات خانوار و کالاها و اقلام دریافتی		۱	۱	۲	
۸	**آزمون**			۱	۱	۲	
	طول دوره			**۱۳**	**۱۱**	**۲۴**	

عناوین و سرفصل‌های آموزشی دوره‌های تخصصی پایه امداد

دورهٔ آموزش تخصصی پایه بهداشت، آب و غذا در شرایط اضطراری

هدف کلی: تربیت امدادگران متخصص برای ارائه‌ی خدمات امدادی تغذیهٔ اضطراری در حوادث و سوانح

اهداف رفتاری: انتظار می‌رود در پایان این دوره، فراگیر:

۱ـ کلیات، تعاریف، شرح وظایف امدادگران تخصصی تغذیه‌ی اضطراری را بداند؛
۲ـ ویژگی‌های منابع و روش‌های تهیه و توزیع آب سالم را بداند؛
۳ـ روش‌های نگهداری و توزیع بهداشتی مواد غذایی در شرایط اضطراری را بداند؛
٤ـ روش‌های تهیه و توزیع سبدهای غذایی استاندارد برای آوارگان را بداند.

گروه هدف: امدادگران متقاضی عضویت در تیم‌های تخصصی تغذیهٔ اضطراری

منابع و مآخذ: محتوای علمی برای مباحث تخصصی تدوین خواهد شد.

روش‌های آموزش: سخنرانی، پرسش و پاسخ، فعالیت گروهی، بحث کلاسی، نمایش فیلم و اسلاید، کارگاه عملی

پیش نیاز: مقدماتی امداد، نجات و پایه پیش‌بیمارستانی، حمایت‌های روانی و اجتماعی، اصول پیمایش و ناوبری در عملیات امداد و نجات، پایه مخابرات و ارتباطات رادیویی

مربی مجاز به تدریس: کارشناسان بهداشت محیط و تغذیه

فرایند مدیریت آموزش‌های تخصصی و مربیان در جمعیت هلال‌احمر ج. ا. ا

(مفاهیم، الزامات، قوانین و مقررات

ردیف	سرفصل	عناوین فرعی	روش تدریس	ساعات آموزشی			شیوه‌ی ارزشیابی
				نظری	عملی	جمع کل	
۱	کلیات و تعاریف، شرح وظایف امدادگران	تعریف واژگان کلیدی (غذا، تغذیه، امنیت غذایی، مواد مغذی و مانند این‌ها)، هرم نیازهای تغذیه‌ای، اجزای تشکیل‌دهنده‌ی مواد غذایی، شرح وظایف و مسئولیت‌های امدادگران در تهیه و توزیع مواد غذایی		۲	-	۲	
۲	آب سالم ونحوهٔ تأمین آن	منابع و ویژگی‌های آب سالم، روش‌های سالم‌سازی آب، روش‌های شناسایی و تأمین آب سالم، منابع آلوده‌کننده‌ی آب، بیماری‌های منتقله از آب		۲	۲	۴	
۳	تغذیه در شرایط اضطراری	نیازهای غذایی (ویتامین‌ها، پروتئین‌ها، قندها، مواد معدنی و چربی‌ها)، انواع تغذیه درسوانح؛ انواع جیره‌های غذایی		۲	-	۲	
۴	بهداشت ونگهداری مواد غذایی	روش‌های نگهداری موادغذایی، روش‌های ذخیره‌سازی مواد غذایی، آلودگی مواد غذایی		۲	۱	۳	
۵	سوء تغذیه و بیماری‌های ناشی ازآن	سوء تغذیه چیست؟ راه‌های شناسایی افراد مبتلا به سوء تغذیه و بیماری‌های ناشی از سوء تغذیه چیست؟		۲	-	۲	
۶	سبد غذایی	بسته‌بندی مواد غذایی برای ارائه در سبد غذایی، روش‌های محاسبه‌ی ارزش غذایی جیره‌ی غذایی، ارزش غذایی گروه‌های مختلف غذایی و مواد غذایی مختلف		۲	۲	۴	
۷	گروه‌های آسیب‌پذیر	نیازهای ویژه‌ی غذایی زنان (باردار و شیرده)، نیازهای ویژه‌ی غذایی کودکان و سالمندان، نیازهای ویژه‌ی غذایی معلولان و بیماران خاص		۲	-	۲	
۸	استانداردهای حداقلی آب و مواد غذایی (بر اساس پروژه‌ی اسفیر)	ستانداردهای منابع آب، استانداردهای تأمین آب، استانداردهای امنیت غذایی و تغذیه، استانداردهای تغذیه‌ی کودکان و خردسالان، استانداردهای سوء تغذیه و کمبود ریزمغذی‌ها و استانداردهای انتقال و توزیع غذا		۳	-	۳	
۹	تمرین عملی	روش‌های ساده‌ی تهیه‌ی آب سالم، تمرین عملی بر اساس سناریوی مشخص برای بررسی، برآورد و تأمین آب و نیازهای غذایی در وضعیت‌های اضطراری		-	۳	۳	
۱۰	بهداشت محیط و آشنایی با بیماری‌های شایع در اردوگاه			۲	-	۲	
۱۱	**آزمون**			۱	-	۱	
	طول دوره			**۲۰**	**۸**	**۲۸**	

عناوین و سرفصل‌های آموزشی دوره‌های تخصصی پایه امداد

دورهٔ آموزش تخصصی پایه لجستیک در عملیات امدادی

هدف کلی: آشنایی امدادگران با فعالیت‌های پاسخ‌گویی به سوانح و درک سازوکارهای پاسخ‌گویی در سانحه

اهداف رفتاری: انتظار می‌رود در پایان این دوره، فراگیر:

۱ـ نقش لجستیک در عملیات امداد و نجات را بداند؛
۲ـ چرخهٔ لجستیک و مدیریت منابع را بشناسد؛
۳ـ زنجیرهٔ تأمین را بشناسد؛
٤ـ عملیات پیش ذخیره‌سازی و توزیع کالا را بشناسد.

گروه هدف: امدادگران متقاضی عضویت در تیم‌های تخصصی لجستیک

منابع و مآخذ: محتوای علمی برای مباحث تخصصی تدوین خواهد شد.

روش‌های آموزش: سخنرانی، پرسش و پاسخ، فعالیت گروهی، بحث کلاسی، نمایش فیلم و اسلاید، کارگاه عملی

پیش نیاز: مقدماتی امداد، نجات و پایه پیش‌بیمارستانی، حمایت‌های روانی واجتماعی، اصول پیمایش و ناوبری در عملیات امداد و نجات، پایه مخابرات و ارتباطات رادیویی

مربی مجاز به تدریس: دارندگان مدرک مربیگری لجستیک (آماد و پشتیبانی) درجهٔ ۳

فرایند مدیریت آموزش‌های تخصصی و مربیان در جمعیت هلال‌احمر ج. ا. ا

(مفاهیم، الزامات، قوانین و مقررات

ردیف	سرفصل	عناوین فرعی	روش تدریس	ساعات آموزشی			شیوه‌ی ارزشیابی
				نظری	عملی	جمع کل	
۱	مروری بر عملیات پاسخ‌گویی و نقش منابع و پشتیبانی در آن		سخنرانی	۱	-	۱	
۲	مروری بر مدیریت منابع در سوانح			۲	-	۲	
۳	اصول و مبانی عملیات لجستیک امدادی			۲	-	۲	
۴	آمادگی و برنامه‌ریزی در لجستیک			۲	-	۲	
۵	تقاضا و سفارش کالا و خدمات			۲	-	۲	
۶	فرایند خرید، تهیه‌ی کالا و خدمات			۲	-	۲	
۷	زنجیره‌ی خرید، تهیه‌ی کالا و خدمات			۲	-	۲	
۸	زنجیرهٔ تأمین			۲	-	۲	
۹	حمل‌ونقل کالا و اقلام امدادی			۲	-	۲	
۱۰	پیش ذخیره‌سازی اقلام امدادی			۲	-	۲	
۱۱	انبار و مدیریت انبار			۳	-	۳	
۱۲	شناخت خانوار و عملیات توزیع کالا و اقلام امدادی			۲	-	۲	
۱۳	**آزمون**			۲	-	۲	
	طول دوره			**۲۶**	**-**	**۲۶**	

عناوین و سرفصل‌های آموزشی دوره‌های تخصصی پایه امداد

دورهٔ آموزش تخصصی پایه اقلیم شناسی

هدف کلی: آمادگی امدادگران جمعیت هلال‌احمر به منظور آشنایی با مفاهیم اولیه اقلیم‌شناسی و اقلیم‌شناسی ایران و منطقه به منظور ورود به دوره تخصصی تغییرات اقلیمی

اهداف رفتاری: انتظار می‌رود در پایان این دوره، فراگیر:

۱ـ با اصول و مبانی ارتباط متقابل انسان و محیط آشنایی یابد؛
۲ـ فضای جغرافیایی را بشناسد؛
۳ـ با فیزیوگرافی ایران آشنایی یابد؛
۴ـ اصول اولیهٔ اقلیم شناسی را بداند؛
۵ـ با روش‌های ناحیه‌بندی و ناحیه‌گرایی آشنا گردد.

روش‌های آموزش: سخنرانی، کنفرانس کلاسی، مانورهای روی میز، ایفای نقش، پرسش و پاسخ، فعالیت گروهی، بحث کلاسی، نمایش فیلم و اسلاید

منابع و مآخذ: مبانی آب و هواشناسی دکتر علیجانی، اندیشه‌های نو در فلسفه‌ی جغرافیا دکتر احمد پوراحمد

پیش نیاز: مقدماتی امداد، نجات و اقدامات پیش‌بیمارستانی، حمایت‌های روانی واجتماعی، اصول پیمایش و ناوبری در عملیات امداد و نجات، پایه مخابرات و ارتباطات رادیویی

مربی مجاز به تدریس: دارندگان مدرک مربیگری درجه ۲ و ۳ و یا فارغ التحصیلان گروه‌های آموزشی جغرافیا، آب و هوا شناسی

فرایند مدیریت آموزش‌های تخصصی و مربیان در جمعیت هلال‌احمر ج. ا. ا

(مفاهیم، الزامات، قوانین و مقررات)

ردیف	سرفصل	عناوین فرعی	روش تدریس	ساعات آموزشی			شیوه‌ی ارزشیابی
				نظری	عملی	جمع کل	
۱	انسان و محیط	ارتباط انسان و محیط و محیط و انسان و تأثیرات متقابل آن‌ها بر یکدیگر		۲	-	۲	ارائه‌ی کنفرانس، کار عملی، آزمون کتبی
۲	موقعیت جغرافیایی	شناخت موقعیت‌های ریاضی و نسبی و روش کارکرد آن‌ها		۱	-	۱	
۳	ناحیه	شناخت کانون، ناحیه، مرز ناحیه و رویکردهای فضایی در ناحیه بندی		۲	-	۲	
۴	آب و هوا	شناخت اقلیم و انواع آن در مقیاس‌های مختلف		۰:۳۰'	-	۰:۳۰'	
۵	هواشناسی	شناخت هوا و دانش هواشناسی و کاربرد آن و تفاوت آن با اقلیم‌شناسی		۰:۳۰'	-	۰:۳۰'	
۶	محیط‌های زندگی	آشنایی با هیدروسفر، لیتوسفر، بیوسفر، اتمسفر و ترکیب آن‌ها با یکدیگر		۱	-	۱	
۷	تابش خورشید	شناخت زوایای تابش خورشید در کره‌ی سماوی و تابش و بازتابش خورشید		۱	-	۱	
۸	دما	آشنایی با اشل دما و نقش آن در شکل‌گیری نواحی جغرافیایی زندگی		۱	-	۱	
۹	هوا	شناخت توده‌ی هوا و جبهه‌ی هوا و مسیرهای گردش هوا در کره‌ی زمین		۱	-	۱	
۱۰	بارش	شناخت بارندگی و انواع آن (کوهستانی، جبهه‌ای و دمایی)		۱	-	۱	
۱۱	طبقه‌بندی نواحی اقلیمی	شناخت طبقه‌بندی کوین و ناحیه‌بندی اقلیمی		۱	-	۱	
۱۲	بیابان‌ها	معیار شناخت بیابان و شناخت بیابان‌های سرد و گرم و مناطق خشک و نیمه خشک		۱	-	۱	
۱۳	چرخه‌ی آب	شناخت چرخه‌ی آب و منابع آب شیرین		۱	-	۱	
۱۴	خشکسالی	شیوه‌ی وقوع خشکسالی و اثرات آن		۱	-	۱	
۱۵	کاربرد اقلیم شناسی	کاربرد دانش اقلیم‌شناسی در معماری امداد و نجات و حمل و نقل، اقلیم‌پزشکی، برنامه‌ریزی و گردشگری		۱	-	۱	
۱۶	اقلیم ایران	آشنایی با تیپ‌های مختلف اقلیمی ایران و تأثیر منابع آب و ناهمواری بر اقلیم ایران و جبهه‌های هوای ورودی به کشور ایران		۲	-	۲	
۱۷	منابع آب ایران	شناخت پراکندگی منابع آب ایران و حوضه‌های آبریز و کانون‌های آبگیر در کشور		۲	-	۲	
۱۸	**آزمون**			۲	-	۲	
	طول دوره			**۲۲**	**-**	**۲۲**	

عناوین و سرفصل‌های آموزشی دوره‌های تخصصی پایه جستجو و نجات

دورهٔ آموزش تخصصی پایه اقدامات پیش‌بیمارستانی

هدف کلی: آشنایی فراگیران با اصول و مبانی اقدامات پیش‌بیمارستانی در حوادث و سوانح

اهداف رفتاری: انتظار می‌رود در پایان این دوره، فراگیر بتواند:

۱ـ با وظایف و مسئولیت‌های نجاتگر پیش‌بیمارستانی آشنایی یابد؛
۲ـ قادر به مدیریت صحنهٔ عملیات پیش‌بیمارستانی باشد؛
۳ـ با فیزیولوژی، مدیریت راه‌های هوایی و تریاژ آشنا باشد.

گروه هدف: امدادگران متقاضی عضویت در تیم‌های تخصصی جستجو و نجات

منابع و ماخذ: منابع معتبر مورد تأیید وزارت بهداشت، درمان و آموزش پزشکی در بخش مراقبت‌های پیش‌بیمارستانی

روش‌های آموزش: سخنرانی، کنفرانس کلاسی، ایفای نقش، پرسش و پاسخ، فعالیت گروهی، بحث کلاسی، نمایش فیلم و اسلاید

پیش نیاز: مقدماتی امداد و نجات

مربی مجاز به تدریس: پزشک متخصص طب اورژانس، جراح عمومی، متخصص طب داخلی، متخصص بیهوشی، پزشک عمومی با سابقهٔ‌کار در اورژانس بیمارستانی و پیش‌بیمارستانی یا کارشناس ارشد پرستاری عضو هیئت علمی دانشگاه‌های علوم پزشکی یا با سابقه‌ی کار در اورژانس بیمارستانی و پیش‌بیمارستانی، کارشناس پرستاری با حداقل ۵ سال سابقه‌ی کار در اورژانس‌های پیش‌بیمارستانی و بیمارستانی (مربیان درجه ۲ با ۵ سال سابقه تدریس مجاز به تدریس در ردیف‌های ۱،۲،۳،۵،۹ می‌باشند.)

نیاز است پیش از ورود به دوره، از اصطلاحات رایج و واژه‌نامه تخصصی آزمون گرفته شود.

ردیف	سرفصل	عناوین فرعی	روش تدریس	ساعات آموزشی			شیوه‌ی ارزشیابی
				نظری	عملی	جمع کل	
۱	کلیات	مروری بر مباحث کمک‌های اولیه انواع شوک، فشار خون، بانداژ و آتل، شرح وظایف و مسئولیت‌های امدادگر پیش‌بیمارستانی و مشکلات قانونی		۲	۲	۴	
۲	مدیریت صحنه	ارزیابی اولیه‌ی صحنه با جمع‌آوری اطلاعات، اعلام آماده باش و هشدار، شناسایی و مشخص‌کردن مناطق عملیاتی میدان، ایمنی، امنیت، فرماندهی صحنه		۲	-	۲	
۳	ارزیابی	ارزیابی اولیه (با حفظ ایمنی فردی)، ارزیابی ثانویه		۲	-	۲	
۴	مدیریت راه هوایی	آناتومی و فیزیولوژی دستگاه تنفسی پوزیشن‌دادن به سر، ایروی‌گذاری، اکسیژن تراپی انواع روش‌های ونتیلاسیون (کار با آمبوبگ، LMA، ...)		۱	۱	۲	
۵	تریاژ درحوادث	شناخت انواع تریاژ، تریاژ START		۱	۱	۲	
۶	تروما	تعریف تروما انواع مکانیزم‌های آسیب‌های در سقوط، تصادفات و		۲	–	۲	
۷	ترومای سر و گردن	آناتومی و فیزیولوژی سر و گردن، انواع تروماهای سر، مراقبت‌های اولیه در بستن کلارگردنی		۳	۱	۴	
۸	ترومای قفسه سینه وشکم	آناتومی و فیزیولوژی قفسه سینه و شکم، انواع تروماهای قفسه سینه و شکم، مراقبت‌های اولیه در ترومای قفسه سینه و شکم		۲	–	۱	
۹	ترومای ستون فقرات	آناتومی و فیزیولوژی ستون فقرات، مراقبت‌های اولیه در ترومای ستون فقرات، کاربرد و ااستفاده از Collar، کاربرد و استفاده از LSB، کاربرد و استفاده از KED		۳	۵	۸	
۱۰	فوریت‌های طب داخلی	آناتومی و فیزیولوژی دستگاه گردش خون، سکته قلبی، دیابت، سکته مغزی، خونریزی‌های داخلی		۲	-	۲	
		آزمون		۱	۴	۵	
		طول دوره		**۲۱**	**۱۴**	**۳۵**	

عناوین و سرفصل‌های آموزشی دوره‌های تخصصی پایه جستجو و نجات

دورهٔ آموزش تخصصی پایه آشنایی با فوریت‌های پزشکی در شرایط اضطرار

هدف کلی: آشنایی امدادگران داوطلب جمعیت هلال‌احمر با فوریت‌های پزشکی در شرایط اضطرار

اهداف رفتاری: انتظار می‌رود در پایان این دوره، فراگیر:

۱ـ داور و انواع آن را بشناسد؛
۲ـ اصول تزریق و بایدها و نبایدهای آن را بداند؛
۳ـ انواع تزریق و نکات مهم هنگام تزریق را بداند؛
٤ـ رگ‌گیری و نحوهٔ اتصال آنژیوکت را بداند؛
٥ـ با اختصارات دارویی آشنا گردد.

گروه هدف: امدادگران، نجاتگران و درمانگران داوطلب جمعیت هلال‌احمر

روش‌های آموزش: سخنرانی، پرسش و پاسخ، فعالیت گروهی، بحث کلاسی، ایجاد موقعیت‌های شبیه‌سازی‌شده، نمایش فیلم و اسلاید

پیش نیاز: مقدماتی امداد، نجات و پایه پیش‌بیمارستانی، حمایت‌های روانی واجتماعی، اصول پیمایش و ناوبری در عملیات امداد و نجات، پایه مخابرات و ارتباطات رادیویی

مربی مجاز به تدریس: دارندگان مدرک تحصیلی پزشک متخصص (طب اورژانس، جراح عمومی، طب داخلی، بیهوشی) پزشک عمومی دارای تجربه کار در اورژانس، کارشناس و کارشناس ارشد پرستاری و فوریت‌های پزشکی

نکته مهم: لازم به ذکر است که دریافت گواهینامه دوره فوق به منزله مجوز تزریق نبوده وصرفاً به منظور آشنایی فراگیران با مفاهیم اولیه فوریت‌های پزشکی در شرایط اضطرار می‌باشد.

ردیف	سرفصل	عناوین فرعی	روش تدریس	ساعات آموزشی			شیوه‌ی ارزشیابی
				نظری	عملی	جمع کل	
۱	کلیات، تعریف دارو و اشکال مختلف آن	واژگان کلیدی، دارو و همراه دارو		۲	-	۲	
۲	آشنایی با تزریقات (بایدها و نبایدها در تزریقات)	آماده کردن داروها، آشنایی با ملاحظات تزریق دارو و آماده‌سازی تجهیزات تزریق، رعایت استانداردهای تزریق		۲	-	۲	
۳	راه‌های تجویز دارو	تزریقی، خوراکی، واژینال و رکتال، استنشاقی، استعمال خارجی		۱	-	۱	
۴	انواع تزریق	وریدی، عضلانی، زیرجلدی، داخل جلدی		۲	۲	۴	
۵	نکات مهم هنگام تزریق	رعایت اصول استریل و ایمنی هنگام تجویز داروها، شکل ظاهری، شرایط نگهداری، دوز داروی تزریقی، روش مصرف دارو، انواع سرنگ و ویال، آسیب‌های ناشی از تزریق نامناسب، نیدل استیک شدن، آگاه سازی بیمار		۱	۲	۳	
۶	آشنایی با رگ‌گیری و برقراری اتصال آنژیوکت (IV Line)	انواع ورید، نحوهٔ تزریق دارو، اجزا، نحوهٔ اتصال و فیکس کردن آنژیوکت		۱	-	۱	
۷	اختصارات دارویی	PO، SC، SL، IV، IM و ...		۱	-	۱	
۸	آشنایی با داروهای تزریقی و آمپول‌های اورژانس درموارد اضطراری	داروهای اورژانسی در کیف امداد		۲	-	۲	
۹	**آزمون**			۱	۱	۲	
	طول دوره			**۱۳**	**۵**	**۱۸**	

عناوین و سرفصل‌های آموزشی دوره‌های تخصصی پایه جستجو و نجات

سرفصل دورهٔ تخصصی پایه آموزش و نگهداری سگ‌های تجسس

هدف کلی: تربیت نیروی انسانی متبحر و برخوردار از دانش و مهارت‌های پایه به منظور آموزش و کار با سگ-های تجسس و دستگاه‌های الکترونیک جستجو

اهداف رفتاری: انتظار می‌رود در پایان این دوره، فراگیر بتواند:

۱- شناخت کلی فعالیت‌های حوزه آنست کشور
۲- آشنایی مقدماتی در خصوص رفتار با سگ‌های تجسس
۳- شناخت روش‌های مناسب آموزش سگ‌های تجسس
۴- آشنایی با سیستم‌های نوین الکترونیک در حوزه جستجو (سطح و زیر سطح و هوایی) در مراکز آنست
۵- آشنایی کار با تجهیزات تخصصی آموزش سگ‌های تجسس و سیستم‌های زنده یاب
۶- آشنایی و آموزش نگهداری و تغذیه سگ‌های تجسس و سیستم‌های زنده یاب

گروه هدف: کلیه نیروهای علاقه‌مند و متقاضی فعالیت در مراکز آموزش و نگهداری سگ‌های تجسس

منابع و مآخذ: سرفصل‌های آموزشی تدوین شده و تجربیات عملی مربیان تخصصی داخلی و بین المللی

روش‌های آموزش: حضور مؤثر روزانه در مراکز آنست و ایجاد رابطه مناسب با سگ‌های زنده یاب، ارائه برنامه روزانه مششخص پرسش و پاسخ، فعالیت گروهی، بحث کلاسی، نمایش فیلم و اسلاید، کار با تجهیزات و ابزار جستجو و نجات .....

پیش نیاز: پایه مقدماتی امداد، نجات، پایه اقدامات پیش‌بیمارستانی، حمایت‌های روانی و اجتماعی، مخابرات و ارتباطات رادیویی، اصول پیمایش و ناوبری در عملیات‌های جستجو و نجات ، دارای یکی از دوره‌های تخصصی جست‌وجو و نجات در سیلاب. کوهستان، ساختمان‌های فروریخته(آوار)

مربی مجاز به تدریس: دارندگان مدرک مربیگری درجه ۳ آموزش و نگهداری سگ‌های تجسس

فرایند مدیریت آموزش‌های تخصصی و مربیان در جمعیت هلال‌احمر ج. ا. ا

(مفاهیم، الزامات، قوانین و مقررات

ردیف	سرفصل	عناوین فرعی	روش تدریس	ساعات آموزشی			شیوه‌ی ارزشیابی
				نظری	عملی	جمع کل	
۱	تاریخچه سگ‌های‌جستجو ونجات			۲	۰	۲	
۲	مراحل پایه و نحوه آموزش سگ	برقراری ارتباط ونحوه نزدیک شدن به سگ و...		۲	۰	۲	
۳	نژاد شناسی سگ‌ها			۲	۰	۲	
۴	رفتار شناسی سگ‌های تجسس	رفتارهای اجتماعی. تهاجمی. جنسی. حالت‌های بدن. صداهای سگ. رفتارهای دفعی. رفتارهای نجات		۲	۰	۲	
۵	اصول اولیه مراقبت‌های بهداشتی سگ و بیماریهای شایع آنها			۲	۰	۲	
۶	بیماری مشترک انسان و سگ			۲	۰	۲	
۷	بهداشت محیط نگهداری			۲	۰	۲	
۸	شناخت موارد خطر آفرین وکمک های اولیه مقدماتی			۲	۰	۲	
۹	اصول تغذیه و دستگاه گوارش سگ‌ها	جیره غذایی بالانس و متعادل. یبوست. اسهال و...		۲	۰	۲	
۱۰	اصول اولیه فرمان پذیری سگ			۰	۴	۴	
۱۱	آشنایی با نحوه کار دستگاه‌های زنده			۰	۲	۲	
۱۲	آشنایی با سیستم‌های ارتباطی و کار با GPS			۰	۲	۲	
۱۳	آشنایی با سیستم‌های جستجوی			۰	۲	۲	
۱۴	آموزش اولیه مصدوم فرضی			۴	۰	۴	
۱۵	شناخت اصول اولیه ایمنی در عملیات			۲	۰	۲	
۱۶	آشنایی با تجهیزات مورد استفاده سگ‌های جستجو (سوت. قلاده. لیش.			۱	۰	۱	
۱۷	اشنایی با سلسله مراتب اداری			۱	۰	۱	
۱۸	آشنایی با علایم و نشانه‌های اختصاصی نجات			۲	۰	۲	
۱۹	تاریخچه سگ‌های جستجو ونجات			۲	۰	۲	
	آزمون			۲	۰	۲	
	طول دوره			**۳۲**	**۱۰**	**۴۲**	

عناوین و سرفصل‌های آموزشی دوره‌های تخصصی پایه جستجو و نجات

دورهٔ آموزش تخصصی پایه اصول پیمایش و ناوبری در عملیات‌های جستجو و نجات

هدف کلی: آشنایی فراگیران با مبانی و اصول پیمایش و ناوبری

اهداف رفتاری: انتظار می‌رود در پایان این دوره، فراگیر بتواند:

۱ـ کاهش زمان عملیات جستجو و نجات و افزایش سرعت عمل و دسترسی سریع‌تر به حادثه‌دیدگان؛
۲ـ آشنایی با انواع محیط‌های عملیاتی و محدودیت‌ها؛
۳ـ روش‌های جستجو و نجات در مسیرهای جغرافیایی و آشنایی با تجهیزات و نحوهٔ استفاده از تجهیزات؛
٤ـ توانایی حفظ ایمنی و حضور در محیط‌های مختلف؛
٥ـ ارتباط دقیق با تیم‌های عملیاتی بر اساس مکان‌یابی صحیح منطقه‌ی حادثه‌دیده.

گروه هدف: امدادگران متقاضی عضویت در تیم‌های تخصصی جستجو و نجات

منابع و مآخذ: محتوای علمی برای مباحث تخصصی تدوین خواهد شد.

روش‌های آموزش: سخنرانی، پرسش و پاسخ، فعالیت گروهی، بحث کلاسی، نمایش فیلم و اسلاید، کار با تجهیزات و ابزار پیمایش و راهبری

پیش نیاز: مقدماتی امداد، نجات و پایه پیش‌بیمارستانی

مربی مجاز به تدریس: دارای مدرک مربیگری جستجو و نجات در کوهستان یا مربیان فدراسیون کوهنوردی

فرایند مدیریت آموزش‌های تخصصی و مربیان در جمعیت هلال‌احمر ج. ا. ا

(مفاهیم، الزامات، قوانین و مقررات)

ردیف	سرفصل	عناوین فرعی	روش تدریس	ساعات آموزشی			شیوه‌ی ارزشیابی
				نظری	عملی	جمع کل	
۱	پیمایش	گام‌برداری، آشنایی با برف و ارتفاع، آشنایی با سنگ و صخره، آشنایی با شیب‌ها، حمایت با طناب روی بدن، اقلیم‌های جنگلی و کویری، مواجهه با جریان آب رودخانه و..		۳	۵	۸	
۲	خطرات	ریزش‌ها، صاعقه، حیوانات و جانوران، گم شدن، بیماری‌ها، سقوط، گزش، هواشناسی، پیشگیری و آمادگی		۲	-	۲	
۳	تجهیزات فردی و گروهی	حفاظت شخصی، پوشاک، لوازم انفرادی، ست‌های (پک‌ها) استاندارد		۱	۳	۴	
۴	ICS مقدماتی	ساختار، وظایف		۱	-	۱	
۵	ناوبری	سامانه‌های موقعیت جهانی، نقشه‌ها، جهت‌یابی و ابزارها		۵	۴	۹	
۶	**آزمون**			۱	۱	۲	
	طول دوره			**۱۳**	**۱۳**	**۲۶**	

عناوین و سرفصل‌های آموزشی دوره‌های تخصصی پایه جستجو و نجات

دورهٔ آموزش تخصصی پایه جستجو و نجات در حوادث جاده

هدف کلی: تربیت نجاتگران تخصصی برای ارائه‌ی خدمات جستجو و نجات در حوادث جاده

اهداف رفتاری: انتظار می‌رود در پایان این دوره، فراگیر:

۱ـ شرح وظایف و مسئولیت‌های نجاتگران در حوادث جاده را بداند؛
۲ـ مبانی و پایه‌های جستجو و نجات در جاده را بداند؛
۳ـ تجهیزات و ابزار موردنیاز در عملیات جستجو و نجات در حوادث جاده را بشناسد؛
٤ـ روش‌های دستیابی ایمن، تثبیت وضعیت و رهاسازی به مصدوم را شناخته و قادر به انجام آن باشد.

گروه هدف: امدادگران متقاضی عضویت در تیم‌های تخصصی جستجو و نجات در حوادث جاده

منابع و مآخذ: محتوای علمی برای مباحث تخصصی تدوین خواهد شد.

روش‌های آموزش: سخنرانی، پرسش و پاسخ، فعالیت گروهی، بحث کلاسی، نمایش فیلم و اسلاید

پیش نیاز: مقدماتی امداد، نجات و پایه اقدامات پیش‌بیمارستانی، حمایت‌های روانی و اجتماعی، اصول پیمایش و ناوبری در عملیات‌های جستجو و نجات ، پایه مخابرات و ارتباطات رادیویی، دسترسی با طناب

مربی مجاز به تدریس: دارندگان مدرک مربیگری دورهٔ جستجو و نجات در حوادث جاده درجه ۲ و ۳

فرایند مدیریت آموزش‌های تخصصی و مربیان در جمعیت هلال‌احمر ج. ا. ا

(مفاهیم، الزامات، قوانین و مقررات

ردیف	سرفصل	عناوین فرعی	روش تدریس	ساعات آموزشی			شیوه‌ی ارزشیابی
				نظری	عملی	جمع کل	
۱	شرح وظایف و مسئولیت‌های نجاتگران	آشنایی با قوانین و مقررات، حقوق مصدومان، اخلاق حرفه‌ای، نحوهٔ تعامل با ساختار فرماندهی، آمادگی برای عملیات		۲	-	۲	
۲	آمادگی و هماهنگی	آمادگی قبل از عملیات (کنترل ابزار و تجهیزات، تغذیه‌ی مناسب، هماهنگی با سامانهٔ فرماندهی، هماهنگی با دستگاه‌های مرتبط با عملیات)، هماهنگی با دیگر ارگان‌های دخیل در عملیات		۲	-	۲	
۳	مبانی و پایه‌های جستجو و نجات	جستجو و دست‌یابی به مصدوم، تثبیت، رهاسازی و خارج‌کردن مصدوم		۲	۲	۴	
۴	مدیریت صحنه	نحوهٔ ورود به صحنه، ایمنی صحنه، ارزیابی منطقه‌ی خطر، تثبیت و ایمن‌سازی منطقه‌ی خطر و خودرو، ارزیابی صحنهٔ خطر و ایمن‌سازی منطقه و خودرو و چگونگی ورود به صحنه		۲	۲	۴	
۵	جستجو و روش‌های دسترسی به مصدوم	جستجو، مکان‌یابی، یافتن، دسترسی		۱	۲	۳	
۶	تثبیت مصدوم	نحوهٔ تثبیت مصدوم، استفاده از بک‌بورد، **KED** و کولار گردنی		۱	۳	۴	
۷	رهاسازی وخارج‌کردن مصدوم	رهاسازی از پشت فرمان، صندلی عقب، زیر خودرو، خارج‌کردن کلاه کاسکت، رهاسازی		۲	۲	۴	
۸	تریاژ	تریاژ و خدمات فوریتی پزشکی		۳	۲	۵	
۹	آشنایی با تجهیزات آمبولانس و نحوهٔ کاربری آن‌ها	سیستم اکسیژن‌رسانی، مونیتورینگ، ساکشن، داروها، سرم درمانی، تجهیزات تثبیت وحمل مصدوم، مواد معرفی		۱	۳	۴	
۱۰	آشنایی با خودروی نجات و تجهیزات آن	تجهیزات خودروی نجات و نحوهٔ کاربری آن‌ها		۴	۶	۱۰	
۱۱	کاربری کارگاه‌های نجات	طناب، گره‌ها و کارگاه‌های نجات در جاده		۲	۲	۴	
۱۲	خودروها با سوخت مختلف	نحوهٔ اطفای حریق در خودروها		-	۲	۲	
۱۳	مانور عملیاتی	مانور عملیاتی پایان دادن به عملیات		-	۲	۲	
۱۴	**آزمون**			۱	۳	۴	
	طول دوره			**۲۳**	**۳۱**	**۵۴**	

عناوین و سرفصل‌های آموزشی دوره‌های تخصصی پایه جستجو و نجات

دورهٔ آموزش تخصصی پایه جستجو و نجات در ساختمان‌های فرو ریخته (آوار)

هدف کلی: تربیت نجاتگران برخوردار از دانش و مهارت‌های پایه برای عملیات جستجو و در ساختمان‌های فرو ریخته (آوار)

اهداف رفتاری: انتظار می‌رود در پایان این دوره، فراگیر:

۱ـ با مقدمات جستجو و نجات در آوار آشنا شود؛
۲ـ تجهیزات نجات در آوار را بشناسد و کاربرد آن‌ها را بداند؛
۳ـ روش‌های ارزیابی اولیه و جستجو در ساختمان‌های فروریخته را بداند؛
٤ـ روش‌های نجات و کار عملی نجات درساختمان های فروریخته را بداند؛
۵ـ با خدمات فوریت های پزشکی و روش ارائهٔ آن به مصدومان آشنا باشد.

گروه هدف: امدادگران متقاضی عضویت در تیم‌های تخصصی جستجو و نجات در ساختمان‌های فروریخته

منابع و مآخذ: محتوای علمی برای مباحث تخصصی تدوین خواهد شد.

روش‌های آموزش: سخنرانی، پرسش و پاسخ، فعالیت گروهی، بحث کلاسی، نمایش فیلم و اسلاید، برپایی کارگاه و کار با تجهیزات و ابزار جستجو و نجات در ساختمان‌های فروریخته

پیش نیاز: مقدماتی امداد، نجات، پایه اقدامات پیش‌بیمارستان، حمایت‌های روانی و اجتماعی، اصول پیمایش و ناوبری در عملیات‌های جستجو ونجات ، مخابرات و ارتباطات رادیویی، دسترسی با طناب

مربی مجاز به تدریس: دارندگان مدرک مربیگری درجه ۲ و ۳ جستجو و نجات در ساختمان‌های فروریخته (آوار)

فرایند مدیریت آموزش‌های تخصصی و مربیان در جمعیت هلال‌احمر ج. ا. ا

(مفاهیم، الزامات، قوانین و مقررات

ردیف	سرفصل	عناوین فرعی	روش تدریس	ساعات آموزشی			شیوه‌ی ارزشیابی
				نظری	عملی	جمع کل	
۱	کلیات و تعاریف	واژه‌های تخصصی(انواع آوار، اصول جستجو و نجات، فرآیند عملیات جستجو و نجات، آشنایی با شرح وظایف تیم‌های جستجو و نجات در آوار، قابلیت بقا و تحمل	پاورپوینت، فیلم، عکس، اسلاید	۲	۰	۲	حضوری، تکمیل پرسش‌نامه
۲	عملیات جستجو	تشخیص،ارزیابی: احتمالات، واقعیت‌ها (کسب اطلاعات، زنده یاب، سگ، نشانه‌ها، جستجوی فیزیکی)، خطرات صحنه حادثه، ایمنی عملیات (فرد، صحنه آسیب)، شناخت انواع ساختمان‌ها، مصالح ساختمانی، تریاژ ساختمانی، علامت گذاری قبل و پس از عملیات،تهیه کروکی محل آسیب دیده (انواع علامت گذاری ساختمان، علامت گذاری محیط‌های درونی و بیرونی ساختمان)		۴	۱	۵	
۳	تجهیزات	آشنایی، کاربری، خطرات، تجهیزات دستی (دیلم، پتک، قلم، چکش..) تجهیزات برش (اره چوب بر، بتن بر، هوابرش، قیچی‌ها، تجهیزات کشنده (برقی، دستی، ساده...) تجهیزات دریل (پانچر) تجهیزات هیدرولیک (جک، فک، قیچی)، تجهیزات پنوماتیک (جک‌های بادی)، تجهیزات دمنده،مکنده تجهیزات سنگین (جرثقیل، لودر، بیل مکانیکی، مینی، لودرو، گرابل، پیکور..) زنده یاب ها (صوتی، تصویری، امواج رادارحرارتی و .....) کاربری، سرویس و نگهداری (اره چوب بر و بتون بر)		۸	۲	۱۰	
۴	عملیات نجات	دسترسی، جابجایی قطعات آوار، رهاسازی (مصدوم) ، تثبیت مصدوم، کار در فضاهای بسته، سیستم‌های شمعک زنی، سیستم‌های جابجایی اجسام سنگین (الوارچینی، پنوماتیک)، انتقال مصدوم از ارتفاع به سطح (عملیات نجات، طناب، نردبان بسکت)، خروج مصدوم و حمل تخصصی		۴	۰	۴	تکمیل پرسش‌نامه، عملی
۵	فوریت‌های پزشکی در آوار	آشنایی با فوریت ها(مشکلات تنفسی شوک ناشی از کاهش حجم خون، سندروم له شدگی، قطع عضو،ارزیابی اولیه و ثانویه مصدوم،تماس با مواد خطرناک و ...) حمایت های روحی و روانی		۱	۱	۰	

ردیف	سرفصل	عناوین فرعی	روش تدریس	ساعات آموزشی			شیوه‌ی ارزشیابی
				نظری	عملی	جمع کل	
۶	مـانور عملیـات سناریو محور	(توجیهی، عملیاتی، تحلیلی) انواع روشهای فیزیکی جستجو، علامت گذاری، خـروج و حمل مصـدوم، جابجـایی اجسـام بـا ابـزار سـبک، تهیـه کروکی محل و ...	کارگاه میدانی	۱	۳	۴	عملی
۷	**آزمون**			۱	۱	۲	
	طول دوره			**۲۱**	**۷**	**۲۸**	

عناوین و سرفصل‌های آموزشی دوره‌های تخصصی پایه جستجو و نجات

دورهٔ آموزش تخصصی پایه جستجو و نجات در سیلاب

هدف کلی: تربیت امدادگران برخوردار از دانش و مهارت‌های پایه برای عملیات جستجو و نجات در سیلاب

اهداف رفتاری: انتظار می‌رود در پایان این دوره، فراگیر بتواند:

۱- کمک‌های اولیه در مخاطرات ناشی از سیلاب را بداند و به‌طور عملی به انجام دهد.
۲- اصول و مبانی هواشناسی و جریانات آبی را بشناسد.
۳- با تجهیزات و کاربرد سخت‌افزار تخلیه آب آشنایی داشته و مبانی امداد و پشتیبانی در حوادث سیلاب را بداند.
۴- با عملیات جستجو و نجات در مناطق سیل زده آشنا باشد.
۵- توانانی حفظ شناوری خود در سطح آب را داشته باشد.
۶- ضمن حضور در مناطق مواثر از سیلاب، توانایی تشخیص و ارزیابی خسارات ناشی از سیلاب را داشته باشد.
۷- توانایی ارائه خدمات امداد را نیازمندان متأثر از سیلاب داشته باشد.

گروه هدف: امدادگران یا نجاتگران متقاضی عضویت در تیم‌های تخصصی جستجو و نجات در سیلاب

منابع و مآخذ: محتوای علمی برای مباحث تخصصی تدوین خواهد شد.

روش‌های آموزش: سخنرانی، پرسش و پاسخ، فعالیت گروهی، بحث کلاسی، نمایش فیلم و اسلاید، کار با تجهیزات و ابزارجستجو و نجات در محیط‌های آبی

پیش نیاز: مقدماتی امداد، نجات، اقدامات پیش‌بیمارستانی، حمایت‌های روانی و اجتماعی، اصول پیمایش و ناوبری در عملیات‌های جستجو ونجات، مخابرات و ارتباطات رادیویی، دسترسی با طناب

مربی مجاز به تدریس: دارندگان مدرک مربیگری درجهٔ ۳ سیلاب

فرایند مدیریت آموزش‌های تخصصی و مربیان در جمعیت هلال‌احمر ج. ا. ا

(مفاهیم، الزامات، قوانین و مقررات)

ردیف	سرفصل	عناوین فرعی	روش تدریس	ساعات آموزشی			شیوه‌ی ارزشیابی
				نظری	عملی	جمع کل	
۱	پیش آزمون	تعاریف، انواع سیل، مراحل اصلی جستجو و نجات، گره، کارگاه‌ها، ابزارها، کمک‌های اولیه و ارزیابی، عملی: آمادگی جسمانی، توانایی حفظ شناوری، ۱۲ متر شنای آزاد (بدون رکورد)		۱	۲	۳	
۲	معرفی و شناخت محیط‌های آبی	تعاریف: دریا، ساحل، چشمه، نهر، رودخانه، دریاچه، آب بند، سد، کانال‌های آب، حوضچه، مخازن آب، آبشار، روان آب، مرداب، تالاب، باتلاق		1	0	۱	
۳	شناخت پدیده‌های طبیعی و غیر طبیعی مؤثر در بروز و تقویت سیلاب	چرخه باران، تغییرات جوی و هواشناسی، زمین رانش، سیل، انواع طوفان، خشکسالی و ارتباط با سیل، فرسایش خاک، روان آب‌ها، شکست سد و مخازن آب و منابع تغذیه سیل، ناهمواری و شیب، ذوب یخچال‌ها، بارش‌های ناگهانی، سونامی، خسارات ناشی از سیل		۲	۰	۲	
۴	شناخت و کاربری تجهیزات در امداد و نجات در سیلاب	تجهیزات انفرادی، تجهیزات تیمی		۱	۲	۳	
۵	خطرات بالقوه در سیلاب	بیماری‌ها، غرق شده‌گی، خفه‌گی، اپیدمی، تروما، سرمازدگی، گرمازدگی، گزش، سوختگی مواد شیمیایی، برق گرفتگی، حفره و چاه، ریزش کناره‌ها		۱	۰	۱	
۶	اصول شناوری	تعریف شناوری، ارتباط شناوری با خود نجاتی		۱	۴	۵	
۷	فیزیولوژی غرق‌شدگی و کمک-های اولیه در سیلاب	انواع غرق شدگی، مراحل غرق شدگی، ارزیابی مصدوم		۱	۲	۳	
۸	ایمنی و آمادگی در مقابله با سیلاب	نگهداری و آماده کردن تجهیزات، هشدار به جوامع در معرض خطر، اصول ایمنی در سیلاب		۱	۰	۱	
۹	اقدامات مؤثر در کنترل سیلاب و آب گرفتگی	هدایت سیلاب و جلوگیری از نفوذ آب و ایجاد تخریب در تاسیسات و اماکن مسکونی		۱	۱	۲	
۱۰	ملاحظات انتقال افراد از محیط‌های سیلابی به مناطق امن	اولویت گذاری در تخلیه، تخلیه قبل از ورود سیل به منطقه، تخلیه پس از ورود سیل، روش‌های تخلیه		۱	۲	۳	
۱۱	اصول تخلیه سیلاب از اماکن و تأسیسات	بررسی محیط، آسیب شناسی، تعیین و اعمال محدودیت‌ها، استفاده از البسه و لوازم و تجهیزات، تهیه نقشه خطرعلامت گذاری نقاط خطر، اولویت بندی تخلیه آب با انتقال سرمایه		۱	۲	۳	
۱۲	ارزیابی در حوادث سیلاب و کمک به سازماندهی و بقاء سیل زدگان	سطح حادثه، میزان آسیب، جامعه متأثر از حادثه، شدت حادثه، مشکلات بهداشتی و تغذیه		۱	۱	۲	
۱۳	**آزمون** (عملی در طول دوره)			۱	۰	۱	
	طول دوره			**۱۴**	**۱۶**	**۳۰**	

عناوین و سرفصل‌های آموزشی دوره‌های تخصصی پایه جستجو و نجات

دوره آموزش تخصصی پایه جستجو و نجات در کوهستان

هدف کلی: تربیت نجاتگران برخوردار از دانش مهارت‌های پایه برای عملیات جستجو و نجات درکوهستان

اهداف رفتاری: انتظار می‌رود در پایان این دوره، فراگیر:

۱ـ کلیات و تعاریف این حوزه را بداند و وظایف و مسئولیت‌های امدادگر جستجو و نجات درکوهستان را بشناسد؛
۲ـ مبانی و اصول پیمایش و هواشناسی در کوهستان را بداند؛
۳ـ ابزار و تجهیزات عملیات جستجو و نجات در کوهستان را بشناسد؛
٤ـ اصول تغذیه و بقا در کوهستان را شناخته و با بیماری‌های رایج در کوهستان آشنا باشد؛
٥ـ خطرات کوهستان را شناخته و روش‌های بسکت کردن و حمل مصدوم و برپایی کارگاه در کوهستان را بداند.

گروه هدف: امدادگران متقاضی عضویت در تیم‌های تخصصی جستجو و نجات در کوهستان

منابع و مآخذ: محتوای علمی برای مباحث تخصصی تدوین خواهد شد.

روش‌های آموزش: سخنرانی، پرسش و پاسخ، فعالیت گروهی، بحث کلاسی، نمایش فیلم و اسلاید، برپایی کارگاه و کار با تجهیزات و ابزارجستجو و نجات در کوهستان

پیش نیاز: مقدماتی امداد، نجات و پایه اقدامات پیش‌بیمارستانی، حمایت‌های روانی و اجتماعی، اصول پیمایش و ناوبری در عملیات‌های جستجو ونجات ، مخابرات و ارتباطات رادیویی، دسترسی باطناب

مربی مجاز به تدریس: دارندگان مدرک مربیگری درجهٔ ۳ کوهستان از جمعیت هلال‌احمر یا دارندگان مدرک مربیگری درجهٔ ۳ از فدراسیون کوهنوردی در رشته‌های سنگ‌نوردی، برف و یخ، دره نوردی و غارنوردی که دارای گواهینامه‌ی دورهٔ تخصصی پایه جستجو و نجات در کوهستان باشند.

فرایند مدیریت آموزش‌های تخصصی و مربیان در جمعیت هلال‌احمر ج. ا. ا

(مفاهیم، الزامات، قوانین و مقررات

ردیف	سرفصل	عناوین فرعی	روش تدریس	ساعات آموزشی			شیوه‌ی ارزشیابی
				نظری	عمل	جمع کل	
۱	تعاریف	کوه، مفاهیم طبیعت، مفاهیم پایه		۲	-	۲	
۲	مستندسازی	گزارش‌نویسی، عکس‌برداری، فیلمبرداری		-	۱	۱	
۳	بقا	آب، تغذیه، سرپناه (در شرایط معمولی)، حفظ دمای بدن (در شرایط معمولی)، بهداشت عمومی (در شرایط معمولی)، هواشناسی، کیت بقا		۶	۴	۱۰	
۴	پزشکی	بیماری‌های زمینه‌ای، مسمومیت‌ها و گزش‌ها، ارتفاع، علائم بیماری‌ها، افت دمای بدن، مصدومیت‌ها (تروما)، ارزیابی‌ها، گرمازدگی، کاهش قند خون، تثبیت		۶	۲	۸	
۵	ردزنی و جستجو	جستجو با استفاده از تجهیزات، جستجو بدون تجهیزات، سگ‌های جستجو، ردیابی، روش‌های جستجو		۲	۳	۵	
۶	بالگرد	ایمنی، اصول دسترسی		۲	-	۲	
۷	علائم قراردادی و ارتباطات رادیویی	کلامی، نور، دود و آتش		۱	-	۱	
۸	تثبیت فیزیکی	ایمن‌سازی		۱	۳	۴	
۹	انتقال	حمل با بسکت		-	۴	۴	
۱۰	**آزمون**			۱	۳	۴	
	طول دوره			**۲۱**	**۲۰**	**۴۱**	

عناوین و سرفصل‌های آموزشی دوره‌های تخصصی پایه جستجو و نجات

دوره آموزش تخصصی پایه دسترسی با طناب

هدف کلی: تربیت امدادگران برخوردار از دانش و مهارت‌های پایه برای استفاده از طناب در عملیات‌های جستجو و نجات

اهداف رفتاری: انتظار می‌رود در پایان این دوره، فراگیر:

۱ـ با تجهیزات تخصصی پایه نجات در ارتفاع آشنایی یابد؛
۲ـ اصول عملیات نجات در ارتفاع، گره‌ها، ترکیب قرقره‌ها و سه پایه و صعود و فرود را بشناسد؛
۳ـ روش‌های نجات، سیستم کراس‌هال، حرکت و کار بر روی سازه‌های فلزی، اصول نجات از چاه، نجات و تخلیه از ساختمان‌های بلند و مهارت‌ها در کار با طناب را تمرین کرده و آن‌ها را بداند.

گروه هدف: نجاتگرانی که در گروه‌های تخصصی جستجو و نجات در کوهستان سازماندهی شده و پیش‌نیازهای دورهٔ مذکور را گذرانده‌اند و تمایل به ارتقاء توانایی‌های خود دارند.

منابع و مأخذ: محتوای علمی برای مباحث تخصصی تدوین خواهد شد.

روش‌های آموزش: سخنرانی، پرسش و پاسخ، فعالیت گروهی، بحث کلاسی، نمایش فیلم و اسلاید، برپایی کارگاه و کار با تجهیزات و ابزار جستجو و نجات در ارتفاع

پیش نیاز: مقدماتی امداد، نجات، پایه اقدامات پیش‌بیمارستانی، حمایت‌های روانی و اجتماعی، مخابرات و ارتباطات رادیویی، اصول پیمایش و ناوبری در عملیات‌های جستجو ونجات

مربی مجاز به تدریس: مربیان کوهستان جمعیت هلال‌احمر که گواهینامه‌ی دورهٔ تخصصی فوق را دارا می‌باشند یا مربیان فدراسیون کوهنوردی در رشته‌های غارنوردی، سنگ‌نوردی و نجات فنی

ردیف	سرفصل	عناوین فرعی	روش تدریس	ساعات آموزشی			شیوه‌ی ارزشیابی
				نظری	عملی	جمع کل	
۱	اصول و مقدمات	معرفی طناب، اتصالات و استانداردها، فیزیک و فاکتورهای سقوط		۲	-	۲	
۲	لوازم شخصی	تجهیزات حفاظت شخصی، ایمنی فردی، لوازم جانبی و لوازم اضطراری		۱	-	۱	
۳	لوازم و تجهیزات گروهی	تجهیزات کارگاهی، تجهیزات کارگاهی سنگین، تجهیزات دسترسی، تجهیزات نجات و انتقال		۱	-	۱	
۴	صعود، فرود و دسترسی به مصدوم	اتصال تجهیزات حفاظت شخصی، فرود و صعود، قفل موقت و کامل، اتصال تجهیزات و مصدوم، تبدیل فرود به صعود و بالعکس، تثبیت مصدوم در بسکت، اتصال بسکت به سیستم		-	۵	۵	
۵	کارگاه‌ها و مرورگرها	انواع کارگاه، محیط ایجاد کارگاه (ترافیکی، شهری، صنعتی، ورزشی و ...)، استانداردها و قوانین، تجهیزات (دریل، دسته مته، ابزار، پیچ و صفحه، محافظ و ...)، مرورگرها		۱	۲	۳	
۶	اصول صعود و فرود آزاد در نواحی پرشیب و اصول اولیهٔ سنگ‌نوردی	حمایت با ابزار، قواعد برقراری و حرکت در شیب‌های تند، درگیری با سنگ، شن اسکی و ...		-	۲	۲	
۷	گایدلاین، بالاکشی در شیب‌های تند، فروددهی در تیرول	برقراری تیرول‌های افقی، برقراری تیرول‌های شیب‌دار، فروددهی مصدوم روی تیرول شیب‌دار، برقراری لایف‌لاین، بالاکشی ۳:۱		۱	۵	۶	
۸	جمع‌آوری مسیر دسترسی	ایمنی پس از انتقال، تکنیک‌های جمع‌آوری مسیر		-	۲	۲	
۹	انتقال ایمن	انتقال عوامل ونفرات سالم، انتقال مصدوم		-	۲	۲	
۱۰	**آزمون**			۱	۲	۳	
	طول دوره			**۷**	**۲۰**	**۲۷**	

۳- دوره‌های تخصصی پیشرفته امداد و نجات

دوره‌های تخصصی پیشرفته امداد: در این دوره‌های آموزشی، فراگیران دانش تخصصی و مهارت فنی لازم برای شرکت در عملیات امداد را فراگرفته و آمادگی‌های لازم برای هدایت و اداره‌ی تیم‌های عملیاتی و انجام تکنیک‌ها و فنون را به گونه‌ای حرفه‌ای کسب می‌کنند.

دوره‌های تخصصی پیشرفته نجات: در این دوره‌های آموزشی، فراگیران دانش تخصصی و مهارت فنی لازم برای شرکت در عملیات جستجو و نجات را در سطحی حرفه‌ای فرا گرفته و آمادگی‌های لازم برای هدایت و اداره‌ی تیم‌های عملیاتی و انجام تکنیک‌ها و فنون به گونه‌ای حرفه‌ای را کسب می‌کنند.

هدف از دوره‌های پیشرفته:

۱- تأمین نیروی انسانی متخصص و مورد نیاز؛
۲- بهبود و ارتقاء سطح پاسخ‌گویی مطلوب به سوانح؛
۳- تربیت امدادگران و نجاتگران متخصص به منظور بالا بردن توان عملیاتی و مدیریتی در صحنهٔ آسیب؛
۴- ترویج فرهنگ کار تیمی.

عناوین و سرفصل‌های آموزشی دوره‌های تخصصی پیشرفته امداد

دورهٔ آموزش تخصصی پیشرفته مخابرات و ارتباطات رادیویی

هدف کلی: تربیت امدادگران و نجاتگران دارای دانش فنی ارتباطات تخصصی پایه، جهت بکارگیری در مراکز ویژه (EOC)، واکنش سریع، امداد و نجات در کوهستان و امداد دریا)

اهداف رفتاری: انتظار می‌رود در پایان این دوره، فراگیر بتواند:

۱ـ فراگیر با دستگاه‌های بیسیم راه دورآشنا شده باشد.
۲ـ تلفن‌های ماهواره‌ای را شناخته و طریقه بکارگیری آن‌ها را بداند.
۳ـ اصول اولیه مکالمه و نحوه صحبت با بیسیم راه دور را آموخته باشد.
۴ـ در مواقع ضروری بتواند از سیستم پیامک یا پیام اضطراری بیسیم‌های راه دور استفاده نماید.
۵ـ در مناطق مختلف عملیاتی بتواند ارتباط مؤثر و مفید را برقرار نماید.

گروه هدف: کلیه امدادگرانی که قصد فعالیت در جمعیت هلال‌احمر مخصوصاً شرکت در عملیات امداد و نجات را داشته باشند.

منابع و مأخذ: محتوای علمی برای مباحث تخصصی تدوین خواهد شد.

روش‌های آموزش: سخنرانی، پرسش و پاسخ، فعالیت گروهی، بحث کلاسی، برپایی کارگاه و کار با یسیم‌های HF و تلفن‌های ثریا

پیش نیاز: مقدماتی امداد، نجات ، پایه اقدامات پیش‌بیمارستانی، حمایت‌های روانی و اجتماعی، اصول پیمایش و ناوبری در عملیات‌های جستجو ونجات ، پایه مخابرات و ارتباطات رادیویی، دسترسی با طناب
مربی مجاز به تدریس: دارندگان مدرک مربیگری درجه ۲ مخابرات و ارتباطات رادیویی

ردیف	سرفصل	عناوین فرعی	روش	ساعات آموزشی	شیوه‌ی

فرایند مدیریت آموزش‌های تخصصی و مربیان در جمعیت هلال‌احمر ج. ا. ا

(مفاهیم، الزامات، قوانین و مقررات

			تدریس	نظر	عملی	جمع کل	ارزشیابی
۱	مقدمات ارتباطات	شناخت و تعریف بی‌سیم های راه دور، سیستم کارکرد بی-سیم های راه دور، انواع ارتباطات، تعاریف اولیه، انواع باندهای رادیویی، فرکانس‌ها	پاورپوینت اسلاید	۲	۰	۲	
۲	مکالمه	اصول اصلی مکالمه، نکات زمان دریافت پیام، نکات زمان ارسال پیام، انتقال تجربیات	پاورپوینت اسلاید	۱	۱	۲	
۳	کد و رمز	تعریف کد و رمز، انواع کد و رمز، جدول کد، نکات پیرامون کد، کدهای خطاب، کدهای مکالمه، کدهای حرفی، کدهای عددی، کدهای ترکیبی، دلایل کدگزاری	پاورپوینت اسلاید	۱	۰	۱	
۴	آشنایی با سیستم HF	راه‌های بکارگیری یسیم های راه دور، بی‌سیم های خودرویی HF، یسیم هایثابت HF	پاورپوینت اسلاید	۱	۰	۱	
۵	کار با بیسیم HF	شناخت بی‌سیم های موجود، تفاوت بی‌سیم ها، شناخت نکات بی‌سیم های قدیم و جدید جمعیت، شناخت ظاهری دستگاه-ها، اجزای بی‌سیم، انواع آنتن، یسیم های خودرویی، بی‌سیم های‌ثابت، تماس اضطراری، برقراری تماس calm، زدن پیامک، ارسال دورنگار به بیسیم	پاورپوینت کار عملی	۱	۳	۴	
۶	تلفن‌های ماهواره‌ای	آشناییی با ماهواره ثریا، آشنایی با بخشهای مختلف تلفن‌های ماهواره‌ای، کاربردهای مختلف تلفن، امکانات گوشی، کالیبره کردن گوشی، برقراری تماس با سایر تلفن‌های ماهواره‌ای و تلفن زمینی	پاورپوینت کار عملی	۱	۳	۴	
۷	**آزمون**			**۱**	**۱**	**۲**	
	طول دوره			**۸**	**۸**	**۱۶**	

عناوین و سرفصل‌های آموزشی دوره‌های تخصصی پیشرفته امداد

دورهٔ آموزشی تخصصی پیشرفته اپراتوری مراکز پاسخ‌گویی اضطراری

هدف کلی: تربیت امدادگران و نجاتگران برخوردار از دانش و مهارت‌های پیشرفته برای کنترل مراکز پاسخ گویی و هماهنگی عملیات در مراکز EOC کشور

اهداف رفتاری: انتظار می‌رود در پایان این دوره، فراگیر بتواند:

۱- آشنایی با مخاطرات و اثرات آنها
۲- بکارگیری بانک‌های اطلاعاتی در حوادث و سوانح
۳- مدیریت روانی در مراکز پاسخگویی
۴- آشنایی با امداد هوایی در جمعیت هلال‌احمر
۵- آشنایی با مستند سازی و گزارش نویسی در حوادث و سوانح
۶- آشنایی با ارزیابی و منابع مورد استفاده در ارزیابی
۷- شناخت ساختار فرماندهی در حوادث و سوانح

گروه هدف: امدادگران یا نجاتگران متقاضی فعالیت در مراکز کنترل و هماهنگی عملیات

منابع و مآخذ: محتوای علمی برای مباحث تخصصی تدوین خواهد شد.

روش‌های آموزش: سخنرانی، پرسش و پاسخ، فعالیت گروهی، بحث کلاسی، نمایش فیلم و اسلاید، کار با تجهیزات و ابزار جستجو و نجات در عملیات‌ها

پیش نیاز: مقدماتی امداد، نجات، پایه پیش‌بیمارستانی، حمایت‌های روانی و اجتماعی، دوره تخصصی پایه اپراتوری مراکز پاسخ‌گویی اضطراری

مربی مجاز به تدریس: دارندگان مدرک مربیگری درجه ۲ اپراتوری مراکز پاسخ‌گویی اضطراری، رؤسای مراکز کنترل و هماهنگی عملیات با موافقت و تأیید معاونت آموزش، پژوهش و فناوری

فرایند مدیریت آموزش‌های تخصصی و مربیان در جمعیت هلال‌احمر ج. ا. ا

(مفاهیم، الزامات، قوانین و مقررات

ردیف	سرفصل	عناوین فرعی	روش تدریس	ساعات آموزشی			شیوه‌ی ارزشیا
				نظری	عملی	جمع کل	
۱	آزمون ورودی	آزمون تستی و عملی سرفصل‌های دوره تخصصی پایه اپراتوری مراکز پاسخگویی اضطراری		۱	۲	۳	
۲	مخاطره شناسی	شناخت انواع حوادث و سوانح، اثرات مخاطرات، سازو کار اثر و تشدید اثر		۴	۰	۴	
۳	بانک‌های اطلاعاتی در حوادث و سوانح	انواع بانک‌های اطلاعات و کاربرد آنها، منابع قابل دسترس		۲	۲	۴	
۴	مدیریت روانی در مراکز پاسخگویی	کنترل احساسات و هیجانات، مدیریت استرس و اضطراب عزت نفس (اعتماد به نفس)، جرات مندی و قاطعیت تاب آوری		۴	۱	۵	
۵	آشنایی با امداد هوایی	آشنایی با کاربرد امدادهوایی آشنایی با توانمندی‌های عملیاتی، امکانات و ویژگی‌های بالگردهای موجود در شبکه امداد و نجات جمعیت هلال‌احمر		۱	۱	۲	
۶	مستند سازی و گزارش نویسی در حوادث و سوانح	تعریف مستند سازی و گزارش نویسی، اهداف و اهمیت مستندسازی، انواع گزارش، مدیریت مستندات و گزارش‌ها		۲	۲	۴	
۷	ارزیابی در حوادث و سوانح	مرور بر سرفصل‌های دوره پایه، ارزیابی اولیه و منابع دست دوم، منابع اطلاعاتی موجود در ارزیابی اولیه		۲	۱	۳	
۸	فرماندهی عملیات امداد و نجات	آشنایی با سامانهDMIS، زیرسامانه‌های ICS,MACS,PIS، مروری بر عناصر، وظایف و ساختاری ستاد و ستاد کل در مدیریت و فرماندهی		۳	۰	۳	
۱۱	**آزمون**			**۲**	**۲**	**۴**	
	طول دوره			**۲۱**	**۱۱**	**۳۲**	

عناوین و سرفصل‌های آموزشی دوره‌های تخصصی پیشرفته‌ی امداد

دورهٔ آموزش تخصصی پیشرفته مفاهیم تغییرات اقلیمی

هدف کلی: آمادگی امدادگران جمعیت هلال‌احمر به منظور سازگاری و کاهش اثرات تغییرات اقلیمی و حمایت از سلامت و زندگی انسان‌ها

اهداف رفتاری: انتظار می‌رود در پایان این دوره، فراگیر بتواند:

۱ـ با اصول اولیهٔ تغییرات اقلیمی آشنایی یابد؛
۲ـ اثرات مختلف تغییرات اقلیمی را بشناسد؛
۳ـ با روند تغییرات اقلیمی در ایران آشنایی یابد؛
۴ـ اثرات تغییرات اقلیمی بر سلامت انسان‌ها را بشناسد؛
۵ـ با اصول تاب‌آوری شهری در برابر تغییرات اقلیمی و نقش کلان شهرها در تغییرات اقلیمی و روش‌های کاهش اثرات و سازگاری با تغییرات اقلیمی آشنا گردد.

منابع و مأخذ: تغییرات اقلیمی دکتر قاسم عزیزی، اندیشه‌های نو در برنامه‌ریزی شهری مجموع نویسندگان، توسعه تاب‌آوری شهری مجموع نویسندگان

روش‌های آموزش: سخنرانی، کنفرانس کلاسی، مانورهای روی میز، ایفای نقش، پرسش و پاسخ، فعالیت گروهی، بحث کلاسی، نمایش فیلم و اسلاید

پیش نیاز: حمایت‌های روانی و اجتماعی، مخابرات و ارتباطات رادیویی، اصول پیمایش و ناوبری در عملیات خای جستجو ونجات ، اقلیم شناسی

مربی مجاز به تدریس: مربی درجه ۲ تغییرات اقلیمی و یا فارغ التحصیلان گروه‌های آموزشی جغرافیا، آب و هوا شناسی

فرایند مدیریت آموزش‌های تخصصی و مربیان در جمعیت هلال‌احمر ج. ا. ا

(مفاهیم، الزامات، قوانین و مقررات

ردیف	سرفصل	عناوین فرعی	روش تدریس	ساعات آموزشی			شیوه‌ی ارزشیابی
				نظری	عملی	جمع کل	
۱	تغییر اقلیم	آشنایی با مفاهیم و مبانی تغییرات اقلیمی		۲	-	۲	
۲	روند تغییرات اقلیمی	شروع تغییرات اقلیمی از روند دریا و خشکی		۲	-	۲	
۳	اهمیت تغییرات اقلیمی	دیدگاه‌های مرتبط با تغییرات اقلیمی در جهان، رویکردهای بین‌المللی در تغییرات		۲	-	۲	
۴	علل تغییرات اقلیمی در جهان	عوامل انسانی و طبیعی موجود در تغییرات اقلیمی		۲	-	۲	
۵	عوامل مشخص‌کننده‌ی تغییرات اقلیمی	بالا آمدن آب دریا، افزایش دما، پدیده‌ی النینو، باد و طوفان و بارندگی		۱	-	۱	
۶	عوامل مؤثر بر تغییر اقلیم	گرمایش زمین، گازهای گلخانه‌ای، فعالیت‌های انسانی		۲	-	۲	
۷	پیامدهای تغییرات اقلیمی	اثرات تغییرات اقلیمی و پیامدهای طبیعی و انسانی آن در کره‌ی زمین		۴	-	۴	
۸	تغییرات اقلیمی در کلان شهرها	نقش کلان شهرها در گرمایش کره‌ی زمین و وارونگی دما		۱	-	۱	
۹	تغییرات اقلیمی و تاب‌آوری شهری	چگونگی تاب‌آور سازی شهرها در برابر اثرات تغییرات اقلیمی		۲	-	۲	
۱۰	تغییرات اقلیمی و تأثیر آن بر سلامت انسان‌ها	بررسی انواع بیماری‌ها و عوارض بهداشتی در زمان تغییرات اقلیمی		۴	-	۴	
۱۱	**آزمون**			۲	-	۲	
	طول دوره			**۲۴**	**-**	**۲۴**	

عناوین و سرفصل‌های آموزشی دوره‌های تخصصی پیشرفته نجات

دورهٔ آموزش تخصصی پیشرفته اقدامات پیش‌بیمارستانی

هدف کلی: آشنایی فراگیران با اصول پیشرفته اقدامات پیش‌بیمارستانی در حوادث و سوانح

اهداف رفتاری: انتظار می‌رود در پایان این دوره، فراگیر بتواند:

۱ـ تفاوت ترومای کودک، سالمند و بزرگسال را بداند.
۲ـ قادر به شناسایی داروهای اورژانسی و طبق دستور پزشک استفاده از آن باشد.
۳ـ بتواند تزریقات ایمن تحت نظر پزشک را انجام دهد.
۴ـ بتواند پانسمان را بدرستی با توجه به نوع آسیب انجام دهد.
۵ـ فوریت‌های اورژانسی را بشناسد و آن را به درستی مدیریت کند.
۶ـ تفاوت آمبولانس‌ها را بداند و بتواند با تجهیزات آمبولانس کار کند.

گروه هدف: نجاتگران متقاضی عضویت در تیم‌های تخصصی جستجو و نجات

منابع و مآخذ: منابع معتبر مورد تأیید وزارت بهداشت درمان و آموزش پزشکی در بخش مراقبت‌های پیش بیمارستانی، ویرایش نهم کتاب PHTLS

روش‌های آموزش: سخنرانی، کنفرانس کلاسی، مانورهای روی میز، ایفای نقش، پرسش و پاسخ، فعالیت گروهی، بحث کلاسی، نمایش فیلم و اسلاید

پیش نیاز: پایه پیش‌بیمارستانی، حمایت‌های روانی و اجتماعی، مخابرات و ارتباطات رادیویی، اصول پیمایش و ناوبری در عملیات‌های جستجو ونجات

مربی مجاز به تدریس: پزشک متخصص طب اورژانس، جراح عمومی، متخصص طب داخلی، متخصص بیهوشی، پزشک عمومی با سابقه کار در اورژانس بیمارستانی و پیش بیمارستانی یا کارشناس ارشد پرستاری عضو هیئت علمی دانشگاه‌های علوم پزشکی با سابقه کار در اورژانس بیمارستانی و پیش بیمارستانی، کارشناس پرستاری با حداقل ۵ سال سابقه کار در اورژانس‌های پیش بیمارستانی و بیمارستانی، مربیان درجه ۲ کمک‌های اولیه با ۵ سال سابقه تدریس

فرایند مدیریت آموزش‌های تخصصی و مربیان در جمعیت هلال‌احمر ج. ا. ا

(مفاهیم، الزامات، قوانین و مقررات

ردیف	سرفصل	عناوین فرعی	روش تدریس	ساعات آموزشی			شیوه‌ی ارزشیابی
				نظری	عملی	جمع کل	
۱	پیش آزمون از مطالب	مروری بر تروماها		۱	-	۱	
۲	کلیات	شرح وظایف و مشکلات قانونی امدادگران		۱	-	۱	
۳	فارماکولوژی	انواع داروهای اورژانسی،OTC و ... انواع سرم و ...		۴	-	۴	
۴	تزریقات	قوانین تزریقات، انواع تزریقات (IM، IV، SD و ID)، ترزیق سرم		۲	۴	۶	
۵	پانسمان پیشرفته	مدیریت زخم، تورنیکه، انواع پانسمان		۱	۳	۴	
۶	ترومای کودکان	تفاوت آناتومی کودکان، الگوی شایع آسیب کودکان، ارزیابی، تفاوت ترومای کودکان با بزرگسالان (ترومای سر، ستون فقرات، قفسه سینه، شکم، اندام و سوختگی)، انتقال کودکان		۲	-	۲	
۷	ترومای سالمندان	آناتومی و فیزیولوژی سالمندی (تنفسی، قلبی عروقی، عصبی، عضلانی اسکلتی)، ارزیابی، مشکلات پزشکی مزمن بزرگسالان (ترومای سر، ستون فقرات، قفسه‌ی سینه، شکم، اندام و سوختگی)		۲	-	۲	
۸	ترومای سوختگی	آناتومی پوست، ارزیابی سوختگی، انواع سوختگی (الکتریکی، حلقوی، تنفسی، مدیریت سوختگی، مایع درمانی، تشعشعی، شیمایی)		۲	-	۲	
۹	ترومای محیطی	آناتومی و فیزیولوژی پوست، ریسک فاکتورهای آسیب‌های سرمایی و گرمایی، انواع آسیب‌های سرمایی و گرمایی، احیا در آسیب‌های سرمایی، صاعقه‌زدگی، غرق‌شدگی، ارتفاع‌زدگی		۲	-	۲	
۱۰	فوریت‌های اورژانسی	خونریزی، شوک، حمله قلبی، آسم، سکته‌ی مغزی، دیابت، مسمومیت و خودکشی، دردهای شکمی، مدیریت درد		۴	-	۴	

ردیف	سرفصل	عناوین فرعی	روش تدریس	ساعات آموزشی			شیوه‌ی ارزشیابی
				نظری	عملی	جمع کل	
۱۱	مروری بر کمک‌های اولیه	انواع شوک و روش برخورد باآن، گازگرفتگی و نیش حشرات		۲	-	۲	
۱۲	اورژانس‌های زایمان	آناتومی و فیزیولوژی، سقط خود به خودی، جفت سرراهی، دکولمان، پارگی رحم، حاملگی نابجا، مسمومیت بارداری، مراحل زایمان، انتقال مصدوم باردار		۲	-	۲	
۱۳	مروری بر تجهیزت آمبولانس	تیپ‌های آمبولانس و تجهیزات آن		-	۲	۲	
۱۴	مولتیپل تروما	طراحی سناریو		۴	-	۴	
۱۵	مدیریت سوانح انبوه	چرخه‌ی بحران، مدیریت MCI، پاسخ‌گویی امدادی در MCI، تهدیدات تروریستی و سلاح‌های کشتار جمعی، انفجارات وآلودگی‌زدایی، تله‌های شایع در پاسخ‌گویی به		۲	-	۲	
۱۶	بیمارستان	حضور فقط در بخش اورژانس		-	۳۶	۳۶	
۱۸	**آزمون**			-	-	-	
	طول دوره			**۲۹**	**۴۵**	**۷۴**	

عناوین و سرفصل‌های آموزشی دوره‌های تخصصی پیشرفته امداد

دورهٔ آموزشی تخصصی پیشرفته آموزش و نگهداری سگ‌های تجسس

هدف کلی: تربیت نیروی انسانی متخصص و دارای دانش عملیاتی لازم به منظور آموزش و نگهداری سگ‌های تجسس و کار با دستگاه های الکترونیک جستجو

اهداف رفتاری: انتظار می‌رود در پایان این دوره، فراگیر بتواند:

۱- کسب مهارت لازم در آموزش سگ های تجسس
۲- کسب مهارت لازم جهت استفاده و بکار گیری از سیستم های نوین الکترونیک در عملیات جستجو و نجات (سطح و زیر سطح و هوایی) در مراکز آنست
۳- شناخت لازم تجهیزات تخصصی آموزش سگ های تجسس و سیستم های زنده یاب
۴- شناخت لازم در خصوص بهداشت و تغذیه و نگهداری سگ های تجسس

گروه هدف: کلیه نیرو های پایه آنست اعم از نجاتگران و و نیروهای کادر فعال در مراکز آموزش و نگهداری سگ های تجسس

منابع و ماخذ: سر فصل های آموزشی تدوین شده و تجربیات مربیات داخلی و بین المللی

روش‌های آموزش: حضور موثر روزانه در مراکز آنست و ایجاد رابطه مناسب با سگ های زنده یاب، انجام برنامه روزانه مشخص پرسش و پاسخ، فعالیت گروهی، آموزش های آکادمیک ، نمایش فیلم و اسلاید، کار با تجهیزات و ابزار جستجو و نجات .....

پیش نیاز: دوره تخصصی پایه آموزش و نگهداری سگ‌های تجسس، سابقه حضور در آنست حداقل ۲سال

مربی مجاز به تدریس: دارندگان مدرک مربیگری درجه ۲ آموزش و نگهداری سگ‌های تجسس

ردیف	سرفصل	عناوین فرعی	روش تدریس	ساعات آموزشی			شیوه‌ی ارزشیابی
				نظری	عملی	جمع کل	
۱	مروری برمباحث کلی دوره‌های پایه آنست			۸	۰	۸	
۲	اصول و مبانی شرطی سازی			۱	۳	۴	
۳	آموزش فرمان پذیری تخصصی در عملیات‌ها			۲	۲	۴	
۴	آموزش میدان موانع			۰	۴	۴	
۵	اجتماعی سازی (در محیط های شهری، روستایی، ادوات و...)			۱	۳	۴	
6	رفتار شناسی و زبان بدن سگ			۱	۲	۳	
7	آموزش تخصصی مصدوم فرضی (اصلاح حرکات سگ .نحوه برخورد و ایجاد هیجان در سگ و...)			۲	۰	۲	
8	آموزش تخصصی جستجو در فضای بسته و زیر سطح				۴	۴	
9	آموزش تخصصی جستجو در فضای باز			۰	۴	۴	
10	مدیریت صحنه عملیات			۲	۰	۲	
11	آشنایی با مخاطرات و ایمنی در عملیات‌های جستجو			۲	۰	۲	
12	مستند سازی و گزارش نویسی			۲	۰	۲	
13	کمک‌های اولیه دامپزشکی			۰	۲	۲	
14	اصول پیمایش و جهت یابی			۰	۴	۴	
15	اصول تخصصی کار با دستگاه‌های زنده‌یاب			۰	۴	۴	
16	اصول تخصصی استفاده از پهباد			۰	۲	۲	
17	اصول جستجو و کار در شب			۰	۲	۲	
	آزمون			**۱**	**۱**	**۲**	
	طول دوره			**۲۲**	**۳۷**	**۵۹**	

عناوین و سرفصل‌های آموزشی دوره‌های تخصصی پیشرفته جستجو و نجات

دورهٔ آموزش تخصصی پیشرفته جستجو و نجات در حوادث جاده

هدف کلی: تربیت نجاتگران سطح ۲ برای فرماندهی یا ارائه‌ی خدمات جستجو و نجات در حوادث جاده

اهداف رفتاری: انتظار می‌رود در پایان این دوره، فراگیر:

۱ـ با ارزیابی ریسک و سازماندهی در صحنه‌ی حادثه آشنا باشد؛
۲ـ مدیریت و کنترل صحنه‌ی تصادف را به صورت مدیریتی انجام دهد؛
۳ـ با چالش‌ها و رقابت نجات در سوانح ترافیکی و روش ارزیابی آن آشنا باشد؛
٤ـ با پاسخ‌گویی اضطراری در حوادث الکتریکی تصادفات جاده‌ای آشنا باشد؛
٥ـ با خودروهای سنگین در بحث پاسخ‌گویی مناسب آشنا باشد؛
٦ـ واژه‌شناسی تصادفات جاده‌ای را بشناسد؛
۷ـ مطالعه‌ی وضوح و میدان دید وسیله‌ی نقلیه‌ی امدادی را بداند؛
۸ـ با عوامل منجر به تصادفات متعارف و راه‌های پیشگیری از آن آشنا باشد؛
۹ـ با سیستم‌های مدیریت حوادث جاده‌ای آشنا باشد؛

گروه هدف: نجاتگرانی متقاضی عضویت در تیم‌های تخصصی جستجو و نجات

منابع و مأخذ: محتوای علمی برای مباحث تخصصی تدوین خواهد شد.

روش‌های آموزش: سخنرانی، مباحثه، پرسش و پاسخ، فعالیت گروهی، نمایش فیلم و اسلاید، طراحی عملیات و مانور میدانی

پیش نیاز: دوره تخصصی پایه جستجو و نجات در حوادث جاده ، نجات با طناب

مربی مجاز به تدریس: مربی درجه ۲ جستجو و نجات در حوادث جاده

فرایند مدیریت آموزش‌های تخصصی و مربیان در جمعیت هلال‌احمر ج. ا. ا

(مفاهیم، الزامات، قوانین و مقررات

ردیف	سرفصل	عناوین فرعی	روش تدریس	ساعات آموزشی			شیوه‌ی ارزشیابی
				نظری	عملی	جمع کل	
۱	ارزیابی ریسک در صحنه	سخنرانی، پرسش و پاسخ، نمایش فیلم و اسلاید		۱	-	۱	
۲	سازماندهی در صحنه‌ی حادثه (تفاوت‌ها)	سخنرانی، پرسش و پاسخ، فعالیت‌های گروهی، نمایش فیلم و اسلاید		۴	-	۴	
۳	مدیریت و کنترل صحنه‌ی حادثه	سخنرانی، پرسش و پاسخ، فعالیت‌های گروهی، نمایش فیلم و اسلاید، طراحی عملیات، مانور میدانی		۳	۳	۶	
۴	چالش و رقابت نجات در	سخنرانی، نمایش فیلم و اسلاید		۲	۲	۴	
۵	ایمنی الکتریکی برای	سخنرانی، پرسش و پاسخ		۲	-	۲	
۶	آشنایی با خودروهای سنگین	سخنرانی، پرسش و پاسخ، نمایش فیلم و اسلاید		۲	-	۲	
۷	سیستم‌های مدیریت حوادث جاده‌ای	سخنرانی، نمایش فیلم و اسلاید		۳	۲	۵	
۸	مطالعه‌ی وضوح میدان دید وسیله‌ی نقلیه‌ی اضطراری	سخنرانی، پرسش و پاسخ، فعالیت‌های گروهی، نمایش فیلم و اسلاید		۳	-	۳	
۹	ایمنی وسایل نقلیه‌ی امدادی	سخنرانی، پرسش و پاسخ، فعالیت‌های گروهی، طراحی عملیات		۳	-	۳	
۱۰	**آزمون**			۲	۲	۴	
	طول دوره			**۲۵**	**۹**	**۳۴**	

عناوین و سرفصل‌های آموزشی دوره‌های تخصصی پیشرفته جستجو و نجات

دورهٔ تخصصی پیشرفته جستجو و نجات در سوانح جاده‌ای متأثر از برف و کولاک

هدف کلی: تربیت نجاتگران برخوردار از دانش و مهارت‌های لازم برای انجام عملیات امداد، جستجو و نجات در سوانح ترافیکی و جاده‌ای متأثر از مخاطرات برف، کولاک و شرایط خاص جوی

اهداف رفتاری: انتظار می‌رود در پایان این دوره، فراگیر بتواند:

۱- آشنایی اولیه مخاطرات جوی و اقلیمی بویژه برف و کولاک را بداند؛
۲- در شرایط خاص جوی و اقلیمی بتواند خدمات امداد و نجات را به حادثه دیدگان ارائه نماید؛
۳- با فیزیولوژی بدن انسان و تاثیرات کاهش دما بر بدن و تجهیزات آشنا باشد؛
۴- در شرایط خاص جوی و اقلیمی بتواند در جاده‌های کشور از خود و تیم عملیاتی در برابر مخاطرات محافظت نماید؛
۵- مهارت ماندن (بقاء) در داخل خودرو گرفتار در برف و کولاک را برای مدت چندین ساعت کسب نماید؛
۶- با اصول تغذیه و حداقل نیازهای بدن در شرایط اضطراری آشنا باشد؛
۷- مهارت استفاده و هدایت خودروهای عملیاتی و امدادی را در شرایط مخاطره آمیز را فرا گیرد؛
۸- مهارت‌های رهاسازی خودروها گرفتار و عبور در از جاده‌های اصلی و فرعی و موقت؛

گروه هدف: نجاتگران متقاضی حضور در عملیات‌های جستجو و نجات در حوادث جاده‌ای متأثر از برف، کولاک و شرایط اضطراری

منابع و مآخذ: محتوای علمی برای مباحث تخصصی تدوین خواهد شد.

روش‌های آموزش: سخنرانی، مباحثه، پرسش و پاسخ، فعالیت گروهی، بحث کلاسی، نمایش فیلم و اسلاید، کار با تجهیزات و ابزار جستجو و نجات و تمرین عملیاتی

پیش نیاز: دوره تخصصی پایه جستجو و نجات در حوادث جاده‌ای، نجات با طناب ، گواهینامه رانندگی پایه دوم

مربی مجاز به تدریس: دارندگان مدرک مربیگری درجه ۲ جستجو و نجات در حوادث جاده‌ای که دارای گواهینامه دوره فوق باشند.

ردیف	سرفصل	عناوین فرعی	روش تدریس	ساعات آموزشی			شیوه‌ی ارزشیابی
				نظری	عملی	جمع کل	
۱	آزمون ورودی	آزمون تستی سرفصل‌های دوره تخصصی پایه جستجو و نجات در حوادث جاده‌ای و دوره اصول پیمایش و ناوبری در عملیات های جستجو ونجات		۱	۲	۳	
۲	کلیات و تعاریف	زمین شناسی (جغرافیا، هواشناسی، اقلیم...)، فیزیک (قوانین فیزیکی مرتبط)، شیمی (انواع جنس و واکنش)، دسگاههای همکار و قوانین بالادستی در شرایط مخاطرات اقلیمی، انواع رانندگی (نظامی، امدادی، خدماتی، ورزشی،...)		۲	۰	۲	
۳	ایمنی و شناخت مخاطرات	باد، باران، طوفان، یخ، برف، کولاک،.... مشکلات فنی، عدم برنامه ریزی منابع (سوخت، غذا، زمان..)		۲	۰	۲	
۴	انواع خودروها و عملکر خودرو	خودرو (شاستی، بدنه، موتور، سیستم انتقال قدرت، سیستم تعلیق، سیستم الترونیکی...)، انواع خودروها و قابلیت‌ها و محدودیت‌ها		۲	۲	۴	
۵	تجهیز خودرو برای شرایط اضطرار	زنجیر، جک، ضد لغزش، ضد یخ، ضد بخار، لازم ایمنی، لوازم یدکی، تجهیزات اعلام هشدار، ابزارآلات کار، بیل چکش، لنگر، تسمه کشش،...		۲	۳	۵	
۶	انواع سیستم‌های رهاسازی و کشش	برقی، مکانیکی، ساده، ابتکاری		۲	۳	۵	
۷	بقاء در خودرو در شرایط اضطراری	خوراک، پوشاک، بهداشت، ایمنی، کمک‌های اولیه		۱	۳	۴	
۸	تمرین عملیاتی	پیمایش در شرایط عملیاتی		۰	۵	۵	
۹	**آزمون**			۱	۱	۲	
طول دوره				**۱۳**	**۱۹**	**۳۲**	

عناوین و سرفصل‌های آموزشی دوره‌های تخصصی پیشرفته جستجو و نجات

دورهٔ آموزش تخصصی پیشرفته جستجو و نجات در ساختمان‌های فروریخته (آوار)

هدف کلی: تربیت نجاتگران برخوردار از دانش و مهارت‌های نیمه‌حرفه‌ای برای عملیات جستجو و نجات ساختمان‌های فروریخته (آوار)

اهداف رفتاری: انتظار می‌رود در پایان این دوره، فراگیر بتواند:

۱ـ به عنوان یک نجاتگر در عملیات‌های آواربرداری شرکت کند؛
۲ـ کارگاه شمعک‌زنی و انجام عملیات تثبیت آوار ایجاد کند؛
۳ـ کار در شب را بداند
٤ـ روش برخورد با قربانیان را بداند
٥ـ کار عملی با تجهیزات جستجو و نجات ساختمان‌های فروریخته (آوار)

گروه هدف: نجاتگران متقاضی عضویت در تیم‌های تخصصی جستجو و نجات در ساختمان‌های فروریخته (آوار)

منابع و مآخذ: محتوای علمی برای مباحث تخصصی تدوین خواهد شد.

روش‌های آموزش: سخنرانی، مباحثه، پرسش و پاسخ، فعالیت گروهی، بحث کلاسی، نمایش فیلم و اسلاید، برپایی کارگاه و کار عملی با تجهیزات و ابزار جستجو و نجات در ساختمان‌های فروریخته (آوار)

پیش نیاز: دوره پایه جستجو و نجات در ساختمان‌های فروریخته (آوار)، پایه دسترسی با طناب

مربی مجاز به تدریس: مربی درجهٔ ۳ و ۲ جستجو و نجات در ساختمان‌های فروریخته (آوار)

ردیف	سرفصل	عناوین فرعی	روش تدریس	ساعات آموزشی			شیوه‌ی ارزشیابی
				نظری	عملی	جمع کل	
۱	آشنایی با پروتکل‌ها و همکاری با تیم‌های ملی و بین المللی			۱	۰	۱	
۲	کاربری تجهیزات	تجهیزات دستی (دیلم، پتک، قلم، چکش..) تجهیزات کشنده (برقی، دستی، ساده و ...) تجهیزات دریل (پانچر) تجهیزات هیدرولیک (جک، فک، قیچی) تجهیزات پنوماتیک (جک‌های بادی) تجهیزات دمنده/مکنده زنده یاب ها (صوتی، تصویری، امواج رادار، حرارتی) سیستم‌های شمعک زنی سیستم‌های جابجایی اجسام سنگین (الوارچینی، پنوماتیک) انتقال مصدوم از ارتفاع به سطح (عملیات نجات، طناب، نردبان بسکت) خروج مصدوم و حمل تخصصی			۱۶	۱۶	
۳	نحوه مواجهه با قربانیان			۱	۳	۴	
۴	مانور عملیات سناریو محور (شبانه)	(توجیهی، عملیاتی، تحلیلی)		۱	۴	۵	
۵	**آزمون**			۱	۱	۲	
	طول دوره			**۴**	**۲۴**	**۲۸**	

عناوین و سرفصل‌های آموزشی دوره‌های تخصصی پیشرفته جستجو و نجات

دورهٔ آموزش تخصصی پیشرفته جستجو و نجات در سیلاب

هدف کلی: تربیت نجاتگران برخوردار از دانش و مهارت‌های نیمه‌حرفه‌ای برای عملیات جستجو و نجات در محیط‌های آبی

اهداف رفتاری: انتظار می‌رود در پایان این دوره، فراگیر بتواند:

۱ـ با سیل و آب‌های خروشان آشنایی یابد؛
۲ـ با تجهیزات امدادی آشنا شده و کاربرد سخت‌افزار نجات در سیل و آب‌های خروشان را بداند؛
۳ـ روش‌های نجات در سیل و آب‌های خروشان و فنون بقا و نجات در دریا را بداند؛
٤ـ با ارتباطات رادیویی در دریا آشنایی داشته باشد؛
٥ـ با قایق‌های نجات و آمبولانس‌های دریایی آشنایی یافته و کار با طناب و کارگاه‌های دسترسی افقی و عمودی
٦ـ در نجات از سیلاب و آب‌های خروشان و پل‌ها، آبشار و دره‌ها را بداند؛
۷ـ شیوه‌های دسترسی و نجات از شناورهای حادثه دیده و نجات افراد از اجسام واژگون و معلق در آب را بداند؛
۸ـ نجات از باتلاق و شرایط خاص و عملیات امداد و نجات هوایی در حوادث آبی را بداند.

گروه هدف: نجاتگران متقاضی عضویت در تیم‌های تخصصی جستجو و نجات

منابع و مأخذ: منابع و مآخذ: محتوای علمی برای مباحث تخصصی تدوین خواهد شد.

روش‌های آموزش: سخنرانی، پرسش و پاسخ، فعالیت گروهی، بحث کلاسی، نمایش فیلم و اسلاید، کار با تجهیزات و ابزار جستجو و نجات در سیلاب

پیش‌نیاز: دورهٔ پایه جستجو و نجات در سیلاب ، نجات با طناب

مربی مجاز به تدریس: مربیان درجهٔ ۲ جمعیت هلال‌احمر که دورهٔ تخصصی پیشرفتهٔ مذکور را گذارانده‌اند.

ردیف	سرفصل	عناوین فرعی	روش تدریس	ساعات آموزشی			شیوه‌ی ارزشیابی
				نظر	عملی	جمع	
۱	پیش آزمون	تعاریف، انواع سیل، مراحل اصلی جستجو و نجات، گره، کارگاه‌ها، ابزارها، کمک‌های اولیه و ارزیابی، عملی: آمادگی جسمانی، توانایی حفظ شناوری، ۱۲ متر شنای آزاد (بدون رکورد)		۱	۲	۳	
۲	معرفی و شناخت محیط‌های آبی	تعاریف: دریا، ساحل، چشمه، نهر، رودخانه، دریاچه، آب بند، سد، کانال‌های آب، حوزچه، مخازن آب، آبشار، روان آب، مرداب، تالاب، باتلاق		1	0	۱	
۳	شناخت پدیده‌های طبیعی و غیر طبیعی مؤثر در بروز و تقویت سیلاب	چرخه باران، تغییرات جوی و هواشناسی، زمین رانش، سیل، انواع طوفان، خشکسالی و ارتباط با سیل، فرسایش خاک، روان آب‌ها، شکست سد و مخازن آب و منابع تغذیه سیل، ناهمواری و شیب، ذوب یخچال‌ها، بارش‌های ناگهانی، سونامی، خسارات ناشی از سیل		۲	۰	۲	
۴	شناخت و کاربری تجهیزات در امداد و نجات در سیلاب	تجهیزات انفرادی، تجهیزات تیمی		1	2	3	
۵	خطرات بالقوه در سیلاب	بیماری‌ها، غرق شدگی، خفگی، اپیدمی، تروما، سرمازدگی، گرمازدگی، گزش، سوختگی مواد شیمیایی، برق گرفتگی، حفره و چاه، ریزش کناره‌ها		۱	۰	۱	
۶	اصول شناوری	تعریف شناوری، ارتباط شناوری با خودن جاتی		۱	۴	۵	
۷	فیزیولوژی غرق شدگی و کمکهای اولیه در سیلاب	انواع غرق شدگی، مراحل غرق شدگی، ارزیابی مصدوم		۱	۲	۳	
۸	ایمنی و آمادگی در مقابله با سیلاب	نگهداری و آماده کردن تجهیزات، هشدار به جوامع در معرض خطر، اصول ایمنی در سیلاب		۱	۰	۱	
۹	اقدامات مؤثر در کنترل سیلاب و آب گرفتگی	هدایت سیلاب و جلوگیری از نفوذ آب و ایجاد تخریب در تاسیسات و اماکن مسکونی		۱	۱	۲	

ردیف	سرفصل	عناوین فرعی	روش تدریس	ساعات آموزشی			شیوه‌ی ارزشیابی
				نظر	عملی	جمع	
۱۰	ملاحظات انتقال افراد از محیط‌های سیلاب به مناطق	اولویت گذاری در تخلیه، تخلیه قبل از ورود سیل به منطقه، تخلیه پس از ورود سیل، روش‌های تخلیه		۱	۲	۳	
۱۱	اصول تخلیه سیلاب از اماکن و تأسیسات	بررسی محیط، آسیب شناسی، تعیین و اعمال محدودیت‌ها، استفاده از البسه و لوازم و تجهیزات، تهیه نقشه خطر، علامت گذاری نقاط خطر، اولویت بندی تخلیه آب با انتقال سرمایه		۱	۲	۳	
۱۲	ارزیابی در حوادث سیلاب و کمک به سازماندهی و بقاء	سطح حادثه، میزان آسیب، جامعه متأثر از حادثه، شدت حادثه، مشکلات بهداشتی و تغذیه		۱	۱	۲	
۱۳	**آزمون**			۱	۱	۲	
	طول دوره			**۱۴**	**۱۶**	**۳۰**	

عناوین و سرفصل‌های آموزشی دوره‌های تخصصی پیشرفته جستجو و نجات

دورهٔ آموزش تخصصی پیشرفته جستجو و نجات در کوهستان

هدف کلی: تربیت امدادگران برخوردار از دانش و مهارت‌های نیمه‌حرفه‌ای برای عملیات جستجو و نجات در کوهستان

اهداف رفتاری: انتظار می‌رود در پایان این دوره، فراگیر:

۱ـ فراگیر با تیرول و اصول سنگ‌نوردی آشنایی یابد؛
۲ـ روش‌های جستجو، نجات مصدوم از دیواره و نجات از شیب را دانسته و به‌طور عملی تمرین کرده باشد.
۳ـ عملیات با بالگرد در کوهستان را شناخته و به‌طور عملی تمرین کرده باشد.
٤ـ تجهیزات جستجو و نجات را شناخته و با روش‌های جستجو و نجات (رهاسازی، تثبیت و حمل مصدوم) آشنا باشد.

گروه هدف: نجاتگرانی که در گروه‌های تخصصی جستجو و نجات در کوهستان سازمان‌دهی شده و پیش نیازهای دوره مذکور را گذرانده‌اند و تمایل به ارتقاء توانایی‌های خوددارند.

منابع و مآخذ: محتوای علمی برای مباحث تخصصی تدوین خواهد شد.

روش‌های آموزش: سخنرانی، پرسش و پاسخ، فعالیت گروهی، بحث کلاسی، نمایش فیلم و اسلاید، کار با تجهیزات و ابزارجستجو و نجات در کوهستان

پیش نیاز: پایه جستجو و نجات درکوهستان، پایه نجات با طناب

مربی مجاز به تدریس: مربیان درجه ۲ کوهستان که گواهینامه دوره مذکور را دارا می باشند یا مربیان فدراسیون کوهنوردی در رشته های برف و یخ، سنگ نوردی و غارنوردی که دارای مدرک تخصصی دوره جست و جو و نجات کوهستان در جمعیت هلال احمر می باشند.

فرایند مدیریت آموزش‌های تخصصی و مربیان در جمعیت هلال‌احمر ج. ا. ا

(مفاهیم، الزامات، قوانین و مقررات

ردیف	سرفصل	عناوین فرعی	روش تدریس	ساعات آموزشی			شیوه‌ی ارزشیابی
				نظری	عملی	جمع کل	
۱	تعاریف	شناخت برف و محیط‌های زمستانی و برفی، کولاک و طوفان و خطرات مربوطه، روش‌های بقا و شرایط اضطراری در برف		۲	-	۲	
۲	خود امدادی و کمک‌های اولیه	کمک های اولیه در افراد هایپوترم، سرمازدگی، یخزدگی،forstbit،هیپوترمی،برف کوری، جنگل و کویر		۰	۲	۲	
۳	بقاء	آب (درشرایط ویژه)، سرپناه (درشرایط ویژه)، تغذیه(درشرایط ویژه)، حفظ دمای بدن (درشرایط ویژه)، بهداشت عمومی (درشرایط ویژه)، کیت بقاء		۰	۶	۶	
۴	خطرات	خطرات محیط های برفی، خطرات محیط های دیواره ای و سنگی، خطرات جنگل ها، خطرات کویر، خطرات دره ها و غار ها، پیشگیری - آمادگی و پاسخ، ارزیابی خطر، ایمن سازی محیط		۲	۰	۲	
۵	(مرور و یادآوری) تجهیزات فردی و گروهی	حفاظت شخصی، لوازم انفرادی، ست ها(پک ها) استاندارد		۰	۲	۲	
۶	(یادآوری و تکمیلی) طناب گره‌ها کارگاه‌ها	انواع کارگاه‌ها، گره های پر کاربرد		۰	۲	۲	
۷	پیمایش در برف - کویر - جنگل	حرکت بدون ابزار در شیب های برفی، حرکت با کلنگ، پیمایش محیط کویری، پیمایش محیط		۰	۲	۲	
۸	اصول روش‌های جستجو و نجات	روش‌های جستجو در یخچال‌های طبیعی - کویر - جنگل، روش‌های جستجو در محیط‌های برفی، اصول جستجو و نجات در برف سنگین،اصول جستجو و نجات درکولاک و روشهای جستجو با تیم های		۲	۲	۴	
۹	صعود و فرود و عبور از عرض	انواع صعود، انواع فرود، تیرول، انواع بالاکشی		۱	۷	۸	

ردیف	سرفصل	عناوین فرعی	روش تدریس	ساعات آموزشی			شیوه‌ی ارزشیابی
				نظری	عملی	جمع کل	
۱۰	رهاسازی، تثبیت و نگهداری از مصدوم	کمپ اضطراری در محل های سنگی، کمپ اضطراری در محل های برفی، کمپ اضطراری در محل های جنگلی، کمپ اضطراری در محل های کویری		۱	۵	۶	
۱۱	روشهای‌انتقال مصدوم	حمل با بسکت		۰	۵	۶	
۱۲	**آزمون**			۲	۲	۴	
	طول دوره			**۱۲**	**۲۴**	**۴۶**	

عناوین و سرفصل‌های آموزشی دوره‌های تخصصی پیشرفته جستجو و نجات

دورهٔ آموزش تخصصی پیشرفته جستجو و نجات در بهمن و برف سنگین

هدف کلی: تربیت نجاتگران برخوردار از دانش و مهارت‌های لازم برای عملیات جستجو و نجات در بهمن و برف سنگین

اهداف رفتاری: انتظار می‌رود در پایان این دوره، فراگیر:

۵ـ کلیات مبانی و مفاهیم مدیریت بحران در بهمن، برف سنگین و کولاک را بداند؛
٦ـ کمک‌های اولیه در برف و سرما را بداند؛
۷ـ مبانی پیمایش و اصول جستجو و نجات در برف را بداند؛
۸ـ تجهیزات جستجو و نجات را شناخته و با روش‌های جستجو و نجات (رهاسازی، تثبیت و حمل مصدوم) آشنا باشد.

گروه هدف: نجاتگران متقاضی عضویت در تیم‌های تخصصی جستجو و نجات در کوهستان
منابع و مآخذ: محتوای علمی برای مباحث تخصصی تدوین خواهد شد.

روش‌های آموزش: سخنرانی، پرسش و پاسخ، فعالیت گروهی، بحث کلاسی، نمایش فیلم و اسلاید، کار با تجهیزات و ابزارجستجو و نجات در بهمن، برف سنگین و کولاک

پیش نیاز: پایه و پیشرفتهٔ جستجو و نجات درکوهستان، پایه نجات با طناب

مربی مجاز به تدریس: مربیان درجهٔ ۲ کوهستان جمعیت هلال‌احمر که گواهینامه‌ی تخصصی پیشرفته دورهٔ مذکور را دارا می‌باشند یا مربیان درجهٔ ۲ فدراسیون کوهنوردی در رشته‌های برف و یخ، مربیان اسکی کوهستان و مربیان اسکی فدراسیون اسکی و ورزش‌های زمستانی که دورهٔ جستجو و نجات پایه کوهستان را در جمعیت هلال‌احمر گذرانده‌اند.

فرایند مدیریت آموزش‌های تخصصی و مربیان در جمعیت هلال‌احمر ج. ا. ا

(مفاهیم، الزامات، قوانین و مقررات)

ردیف	سرفصل	عناوین فرعی	روش تدریس	ساعات آموزشی			شیوه‌ی ارزشیابی
				نظری	عملی	جمع کل	
۱	تعاریف	شناخت برف و محیط‌های زمستانی و برفی، کولاک و طوفان و خطرات مربوطه، روش‌های بقا و شرایط اضطراری در برف		۲	-	۲	
۲	دانش و مهارت‌های فردی در برف	انواع راه رفتن در برف و انواع شیب، تجهیزات برف و نحوهٔ استفاده، انواع فرود و سخمه کردن		-	۳	۳	
۳	بهمن‌شناسی	شناخت بهمن و انواع آن، عوامل ایجاد بهمن، رفتار بهمن، انواع تخمین و پروفیل برف، ریسک و محاسبه‌ی آن		۴	۴	۸	
۴	جستجو و نجات در بهمن	تخمین و ردزنی، روش‌های جستجو، Recco رسکیو رادار و تکنولوژی‌های نو، آشنایی با روش‌های جستجو با DVA، مرور ناوبری با GPS، آشنایی با ست بهمن، روش‌های سونداژ و تخلیه، الزامات و ضروریات عملیات جستجو و دسترسی، تثبیت، انتقال (بسکت برف)		۲	۶	۸	
۵	کارگاه‌های برف	انواع کارگاه در برف و یخ، روش‌های بالاکشی و حمل بسکت، روش‌های فرود دهی در برف، بالاکشی ۲:۱		-	۴	۴	
۶	دسترسی با اسکی و راکت‌برف	آشنایی با اسکی کوهستان، قابلیت‌ها و محدودیت‌ها، صعود با اسکی		۲	۲	۴	
۷	دانستنی‌های عمومی	انواع خودرو و تجهیزات لجستیکی، انواع حوادث زمستانی، پیشگیری، آمادگی و پاسخ، ترکیب سنگ و برف ویخ		۱	-	۱	
۸	اقدامات پیش‌بیمارستانی در برف و سرما	مرور بیماری‌ها و تروماهای برف، اقدامات ضروری		۱	-	۱	
۱۰		**آزمون**		۲	۲	۴	
		طول دوره		**۱۴**	**۲۱**	**۳۵**	

عناوین و سرفصل‌های آموزشی دوره‌های تخصصی پیشرفته جستجو و نجات

دورهٔ آموزش تخصصی پیشرفته نجات با طناب

هدف کلی: تربیت امدادگران برخوردار از دانش و مهارت‌های پایه برای عملیات جستجو و نجات در فضای معلق

اهداف رفتاری: انتظار می‌رود در پایان این دوره، فراگیر:

۱ـ با تجهیزات تخصصی پایه نجات در ارتفاع آشنایی یابد؛
۲ـ اصول عملیات نجات در ارتفاع، گره‌ها، ترکیب قرقره‌ها و سه پایه و صعود و فرود را بشناسد؛
۳ـ روش‌های نجات، سیستم کراس‌هال، حرکت و کار بر روی سازه‌های فلزی، اصول نجات از چاه، نجات و تخلیه از ساختمان‌های بلند و مهارت‌ها در کار با طناب را تمرین کرده و آن‌ها را بداند.

گروه هدف: نجاتگرانی که در گروه‌های تخصصی جستجو و نجات در کوهستان سازمان‌دهی شده و پیش‌نیازهای دورهٔ مذکور را گذرانده‌اند و تمایل به ارتقاء توانایی‌های خود دارند.

منابع و مآخذ: محتوای علمی برای مباحث تخصصی تدوین خواهد شد.

روش‌های آموزش: سخنرانی، پرسش و پاسخ، فعالیت گروهی، بحث کلاسی، نمایش فیلم و اسلاید، برپایی کارگاه و کار با تجهیزات و ابزار جستجو و نجات در ارتفاع

پیش نیاز: دوره تخصصی پایه و پیشرفتهٔ جستجو و نجات در کوهستان، پایه دسترسی با طناب

مربی مجاز به تدریس: مربیان درجهٔ ۲ کوهستان جمعیت هلال‌احمر که دورهٔ تخصصی پیشرفتهٔ مذکور را گذرانده‌اند یا مربیان درجهٔ ۲ فدراسیون کوهنوردی در رشته‌های غارنوردی، نجات فنی، سنگ‌نوردی و برف و یخ که دورهٔ تخصصی پایه جستجو و نجات در کوهستان را در جمعیت هلال‌احمر گذرانده‌اند.

ردیف	سرفصل	عناوین فرعی	روش تدریس	ساعات آموزشی			شیوه‌ی ارزشیابی
				نظری	عملی	جمع کل	
۱	کلیات و تعاریف، وظایف	آشنایی با اصطلاحات فضای معلق و حمایت (فیکس کردن، کارگاه‌ها و مانند این‌ها)، استانداردهای تجهیزات نجات، مدیریت تیم و کارگاه‌های نجات		۳	-	۳	
۲	آشنایی با تجهیزات	طناب، انواع کارابین، پیتاگور، هارنس نجات، کلاه، اسلینگ، انواع ابزار فرود و قفل‌شونده، ابزار صعود، قرقره‌ها و مانند این‌ها		۲	-	۲	
۳	اصول عملیات نجات روی طناب در فضای معلق	دستیابی، تثبیت و انتقال، کارگاه‌های وای‌هنگ، خودرویی و ...، میزان ایمن اعمال بار در شرایط مختلف		۲	-	۲	
۴	قرقره‌ها و ۳ پایه وتک‌پایه و وینچ‌ها	انواع ۳ پایه نجات، سیستم‌های ۱:۱، ۲:۱، ۳:۱، سیستم‌های چند به یک ترکیبی، سیستم‌های چند به یک قرقره‌ای (ساده)، پاسا بلاک، تک پایه، وینچ‌ها		۱	۹	۱۰	
۵	گره‌ها	بارل، دو سر طناب، حمایت، خود حمایت، ۸ خرگوش، پروانه و مانند این‌ها		-	۲	۲	
۶	روش‌های نجات	بالاکشی، فرود دهی، تغییر مسیر نجات، مصدوم سرپایی بدون هارنس		-	۲	۲	
۷	حرکت بر روی سازه‌ها	اصول حرکت، اصول ایمنی و تجهیزات، کنترل سایش، عبور از گره‌ها، محافظ‌ها، حمایت‌ها و انحراف‌ها، سیستم‌های کراس‌هال		۱	۴	۵	
۸	تیرول‌ها	برقراری و نصب، انتقال مصدوم		-	۴	۴	
۹	نجات و تخلیه از ساختمان‌های بلند	تخلیه‌ی مصدوم و نفر از ساختمان‌های آسیب‌دیده (حریق، تخریب)، آشنایی با انواع سازه و ساختمان، ایمنی و حوادث		۱	۳	۴	
۱۰	نجات از چاه و فضاهای محدود	شناخت خطرات، نحوهٔ اجرای عملیات		۱	۱	۲	
۱۱	بسکت	انواع بسکت، روش‌های تثبیت مصدوم و روش‌های اتصال (تراز) بسکت، انتقال عمودی، تغییر حالت از عمودی به افقی و بالعکس، انتقال افقی		۱	۵	۶	
۱۲	**آزمون**			۲	۲	۴	
	طول دوره			**۱۴**	**۳۲**	**۴۶**	

٤- دوره‌های تخصصی پایه و پیشرفتهٔ راهبری و مدیریت

دوره تخصصی پایه مدیریت و فرماندهی در عملیات جستجو و نجات:

در این دوره آموزشی، فراگیران مبانی پایه و مهارت‌های لازم برای هدایت، فرماندهی و هماهنگی در عملیات جستجو ونجات و امداد را فرا می‌گیرند و آمادگی‌های لازم برای مدیریت و فرماندهی در تیم‌های عملیاتی را کسب می‌کنند.

هدف از دوره‌های پایه:

۱- تأمین نیروی انسانی متخصص و مورد نیاز؛
۲- بهبود و ارتقاء سطح دانش و مهارت‌های نیروها در پاسخگویی مطلوب به سوانح؛
۳- تربیت نجاتگران و امدادگران متخصص به‌منظور بالابردن توان عملیاتی و مدیریتی در صحنه‌ی آسیب؛
۴- ترویج فرهنگ کار تیمی.

دورهٔ تخصصی پیشرفته مدیریت و فرماندهی در عملیات جستجو و نجات:

در این دورهٔ آموزشی، فراگیران دانش تخصصی و مهارت فنی لازم برای مشارکت در عملیات امداد و نجات در سطح حرفه‌ای را فرا گرفته و آمادگی‌های لازم برای هدایت، فرماندهی و هماهنگی عملیات را کسب می‌کنند.

هدف از دوره‌های پیشرفته:

۱- تأمین نیروی انسانی متخصص و مورد نیاز؛
۲- بهبود و ارتقاء سطح پاسخگویی مطلوب به سوانح؛
۳- تربیت نجاتگران و امدادگران متخصص به‌منظور بالابردن توان عملیاتی و مدیریتی در صحنه‌ی آسیب؛
۴- ترویج فرهنگ کار تیمی.

عنوان و سرفصل‌های آموزشی دوره‌های تخصصی راهبری و مدیریت

دورهٔ آموزش تخصصی پایه مدیریت و فرماندهی در عملیات جستجو و نجات

هدف کلی: آشنایی با اصول و مبانی سامانه‌های مدیریت و فرماندهی در حوادث و سوانح

اهداف رفتاری: انتظار می‌رود در پایان این دوره، فراگیر بتواند:

۱ـ پنج فعالیت سازمانی عمده را در سیستم فرماندهی سوانح و مدیریت بحران نام برده و عملکرد اصلی هر یک از آن‌ها را توضیح دهد؛
۲ـ کاربرد یا هدف هر یک از ویژگی‌های اصلی دوازده‌گانه‌ی ICS را شرح دهد؛
۳ـ چگونگی توسعه یا کوچک شدن سازمان را برای تأمین نیازهای عملیاتی سانحه (فوریت) یا رویداد توضیح دهد؛
٤ـ چگونگی استفاده از تسهیلات مختلف را برای حمایت از سانحه یا رویداد توضیح دهد؛
٥ـ لزوم هدف‌گذاری، مدیریت صحیح منابع سانحه، زمان‌بندی فعالیت، منابع، گزارش و مستندسازی را شرح دهد؛
۶ـ اقدامات موردنیاز قبل از اعزام به سانحه و پس از ترک سانحه و همچنین، مراحل حضور و غیاب را شرح دهد.

گروه هدف: همه اعضای صف و ستاد، تکنسین‌ها، کارشناسان، مدیران سرپرست، معاونان و مدیران سازمان‌های پاسخ‌گو به حوادث.

منابع و مآخذ: محتوای علمی برای مباحث تخصصی تدوین خواهد شد.

روش‌های آموزش: سخنرانی، کنفرانس کلاسی، مانورهای روی میز، ایفای نقش، پرسش و پاسخ، فعالیت گروهی، بحث کلاسی، ایجاد موقعیت‌های شبیه‌سازی شده، نمایش فیلم و اسلاید

پیش نیاز: مقدماتی امداد، نجات و پایه پیش‌بیمارستانی، اصول پیمایش و ناوبری در عملیات امداد و نجات، مخابرات و ارتباطات رادیویی، داشتن حداقل دو گواهینامه تخصصی پایه جست‌وجو و نجات

مربی مجاز به تدریس: دارندگان مدرک مربیگری درجهٔ ۳ مدیریت و فرماندهی یا دارندگان مدرک کارشناسی ارشد و بالاتر در رشته‌های مدیریت بحران، مدیریت سلامت در بلایا، سیاست‌گذاری سلامت که دارای گواهینامهٔ دوره تخصصی باشند.

فرایند مدیریت آموزش‌های تخصصی و مربیان در جمعیت هلال‌احمر ج. ا. ا

(مفاهیم، الزامات، قوانین و مقررات)

ردیف	سرفصل	عناوین فرعی	روش تدریس	ساعات آموزشی			شیوه‌ی ارزشیابی
				نظری	عملی	جمع کل	
۱	خط مشی	تاریخچه، ساختار سازمانی سامانه‌ی ICS و آشنایی کلی با سامانه‌ی NIMS		۲	-	۲	
۲	اصول و ویژگی‌ها	عملکردهای پنج‌گانه‌ی اصلی، ویژگی‌های دوازگانه‌ی ICS، شکل‌گیری و انتقال فرماندهی، انعطاف‌پذیری، حیطه‌ی مسئولیت		۲	-	۲	
۳	نما و خطوط کلی سازمانی	آشنایی با نمودار سازمانی ICS، قسمت، بخش، گروه، شعبه		۲	۱	۳	
۴	تسهیلات مورد نیاز در کنترل سوانح و رویدادها	انواع تسهیلات فیزیکی و خصوصیات و شرایط و دلایل به‌کارگیری آن‌ها: مقر فرماندهی، پایگاه، اردوگاه، پایگاه بال‌گرد، محل استقرار، نقاط فرود، آشنایی با ساخت و کاربری علائم استاندارد شده‌ی تسهیلات		۲	۲	۴	
۵	منابع مورد استفاده در کنترل سوانح و رویدادها	آشنایی با نیروی ض ربت، نیروی همسان، کار واحدها، آشنایی با انواع وضعیت منابع، چارت‌سازی و انواع چینش منابع در عملیات میدانی		۲	۲	۴	
۶	مسئولیت‌های مشترک در ICS	اقدامات: پیش از اعزام، در صحنه‌ی حادثه، اصول و نحوهٔ ترخیص منابع از سانحه		۲	۱	۳	
۷	سازمان‌دهی ICS	سازمان ICS، فرماندهی سانحه و ستاد فرماندهی، سمت‌ها و قسمت‌های ستاد کل ICS، روند گزارش و جریان اطلاعات در سازمان سانحه، جریان دستور و فرمان‌ها در سازمان		۴	-	۴	
۸	چگونگی سازمان‌دهی برای کنترل سانحه	راهکارهای سازمان‌دهی، سازمان‌دهی برای رویدادها و سوانح، اصول و شیوه‌ی انتقال فرماندهی، سازمان‌دهی عملیات مقابله با حوادث و سوانح، فرماندهی یکپارچه، انتخاب کارکنان سازمان ICS		۳	۱	۴	

ردیف	سرفصل	عناوین فرعی	روش تدریس	ساعات آموزشی			شیوه‌ی ارزشیابی
				نظری	عملی	جمع کل	
۹	مدیریت بر منابع	بررسی اجمالی برنامه‌ریزی برای مدیریت، اصول مدیریت منابع، مدیریت منابع سانحه، تعیین نیازهای منابع سانحه، صدور سفارش، فرایند اعلام حضور، استفاده و ترخیص منابع، نکات کلیدی در مدیریت منابع		۳	۱	۴	
۱۰	برنامه‌ریزی برای کنترل رویدادها و سوانح	اهمیت برنامه‌ریزی، طرح‌ها و دوره‌های عملیاتی، فرایند برنامه‌ریزی و الزامات اطلاعاتی، تهیه‌ی طرح و برنامه‌ی عملیاتی برای مقابله در سوانح		۲	-	۲	
۱۱	کار عملی گروهی (سناریو)	تیم‌سازی و تمرین در تیم‌های ۳ تا ۷ نفرِه، تمرین براساس سناریوهای حادثه‌ی طبیعی، انسان‌ساخت و ترکیبی با تأکید بر اهداف رفتاری دوره و تشکیل و انتقال فرماندهی، سازمان‌دهی، برنامه‌ریزی، مدیریت منابع، مستندسازی		۲	۴	۶	
۱۲	**آزمون**			۲	۲	۴	
	طول دوره			**۲۸**	**۱۴**	**۴۲**	

عنوان و سرفصل‌های آموزشی دوره‌های تخصصی راهبری و مدیریت

دورهٔ آموزش تخصصی پیشرفته مدیریت و فرماندهی در عملیات جستجو و نجات

هدف کلی: ارتقاء دانش و کسب مهارت حرفه‌ای در مدیریت و فرماندهی برای مدیران سرپرست، معاونان، فرماندهان گروه‌های عملیاتی سازمان‌های پاسخ‌گو به حوادث و سوانح

اهداف رفتاری: انتظار می‌رود در پایان این دوره، فراگیر بتواند:

۱ـ در یک طرح شبیه‌سازی شده برای سازمان خود، ستاد فرماندهی و ستاد کل را شکل دهد؛
۲ـ در موقعیتی شبیه‌سازی شده، ساختار فرماندهی متحد را شکل دهد؛
۳ـ با یک تمرین نشان دهد که چگونه شیوه‌های متعدد مربوط به مدیریت سوانح را که ابعاد گسترده دارند، به کار می‌گیرند؛
٤ـ با استفاده از طرح شبیه‌سازی شده ساختار فرماندهی میدانی را طراحی کند؛
٥ـ تفاوت‌های اساسی میان فرماندهی میدانی، هماهنگی چند سازمانی و مراکز عملیات فوریتی را مشخص کند؛
٦ـ کاربردهای اجرائی، پشتیبانی، مالی و گزارشی عملیات بزرگ مقابله با سوانح را توضیح دهد.

گروه هدف: کارشناسان ارشد، مدیران سرپرست، مدیران ستادی اعضای شوراها و کمیته‌های سیاست‌گذاری، معاونان، مدیران میانی، مدیران ارشد سازمان‌های پاسخ‌گو به حوادث و سوانح

منبع: منابع و مآخذ: محتوای علمی برای مباحث تخصصی تدوین خواهد شد.

روش‌های آموزش: سخنرانی، کنفرانس کلاسی، مانورهای روی میز، ایفای نقش، پرسش و پاسخ، فعالیت گروهی، بحث کلاسی، ایجاد موقعیت‌های شبیه‌سازی شده، نمایش فیلم و اسلاید

پیش نیاز: پایه مدیریت و فرماندهی عملیات امداد و نجات، دارا بودن حداقل گواهینامه‌ی ۲ دورهٔ جستجو و نجات پیشرفته و یک دورهٔ امداد پیشرفته

مربی مجاز به تدریس: مربی درجه ۲ و ۳ دورهٔ مدیریت و فرماندهی

فرایند مدیریت آموزش‌های تخصصی و مربیان در جمعیت هلال‌احمر ج. ا. ا

(مفاهیم، الزامات، قوانین و مقررات)

ردیف	سرفصل	عناوین فرعی	روش تدریس	ساعات آموزشی			شیوه‌ی ارزشیابی
				نظری	عملی	جمع کل	
۱	ستاد فرماندهی و ستاد کل	آشنایی با سامانه‌ی NIMS و زیرسامانه‌های PIS، MACS، ICS، مروری بر عناصر، وظایف و ساختار ستاد و ستاد کل در مدیریت و فرماندهی		۳	۱	۴	
۲	فرماندهی یکپارچه	انواع سیاست‌ها، رهنمودها، و موافقت‌نامه‌های سازمانی بر فعالیت‌های مدیریتی مقابله با سانحه، موارد تأثیرگذار بر پیچیدگی سانحه، فرایند انتقال و رهنمودهای اصلی سمت‌های ستاد فرماندهی و ستاد کل، مراحل اصلی فرایند برنامه‌ریزی		۲	۱	۳	
۳	مدیریت سوانح بزرگ و پیچیده	عوامل اصلی مرتبط با حوادث و رویدادهای بزرگ و پیچیده، چهار گزینه از موارد گسترش سازمان مقابله با سانحه و شرایط کاربردی کردن آن‌ها، چگونگی به‌کارگیری گزینه‌های مختلف مرتبط با مدیریت سوانح و رویدادها		۲	۲	۴	
۴	چگونگی اداره‌ی منطقه‌ی تحت فرمان (فرماندهی میدانی)	تعریف فرماندهی میدانی، مزیت‌های اصلی استفاده از فرماندهی میدانی، چگونگی، زمان‌بندی و شکل‌گیری، ساختار و شش مسئولیت اصلی فرماندهی میدانی		۳	۲	۵	
۵	چگونگی ایجاد هماهنگی چند سازمانی در ICS	انواع مشکلات مدیریتی ناشی از ناهماهنگی چند سازمانی، اصطلاحات اساسی مربوط به هماهنگی چند سازمانی، تعیین رهنمودهای اساسی برای ایجاد و استفاده از سیستم و گروه‌های هماهنگی چندسازمانی MACS، تعیین اجزای اساسی یک سیستم هماهنگی چند سازمانی		۲	۲	۴	
۶	برنامه‌ریزی برای کنترل رویدادها و سوانح	اهمیت برنامه‌ریزی، طرح‌های عملیاتی، دوره‌های عملیاتی، عناصر ضروری در طرح عملیاتی، فرایند برنامه‌ریزی، برنامه‌ریزی و الزامات اطلاعاتی برای ترخیص نیروها در سانحه، تهیه‌ی طرح عملیاتی سانحه، برنامه‌ریزی برای مقابله با حوادث و سوانح		۴	۳	۷	
۷	کار عملی (سناریو)	براساس سناریوهای حادثه‌ی طبیعی، انسان‌ساخت و ترکیبی، به‌عنوان مدیر در یک حادثه، ستاد فرماندهی خود را تشکیل و ساختار فرماندهی متحد را ایجاد کنند، در صورت گسترش ابعاد حادثه سازمان را گسترش، تفاوت‌ها و حدود عملکرد فرمانده‌ی میدانی و MACS و EOC را عملاً تعیین نمایند.		-	۴	۴	
۸	**آزمون**			۲	۲	۴	
	طول دوره			**۱۸**	**۱۷**	**۳۵**	

سرفصل‌های آموزشی دوره تربیت مربی و ناظر

جدول ۶-۲: اهم عناوین موضوع‌های کارگاه روش تدریس ویژه‌ی مربیان

موضوع	مدت زمان (به
فرایند کلی مدیریت آموزش (نیازسنجی، برنامه‌ریزی، اجرا و ارزیابی)	۲
مفاهیم یادگیری و تدریس	۲
نقش و مهارت‌های استادان در فرآیند یاددهی/ یادگیری	۳
نقش‌های فراگیر در فرآیند یاددهی/ یادگیری	۲
اجزای اصلی طرح درس و طرح دوره	۳
انواع اهداف آموزشی و کاربرد آن در فرایند تدریس/ یادگیری	۳
اصول و انواع روش تدریس با تأکید بر روش‌های تدریس مشارکتی و کارگاهی	۶
آشنایی با ارزیابی دستاوردهای یادگیری فراگیران	۳
طول دوره	**۲۴**

جدول ۶-۳: دوره آموزشی تربیت ناظران

ردیف	سرفصل	عناوین فرعی	روش تدریس	ساعات آموزشی			شیوه‌ی ارزشیابی
				نظری	عملی	جمع	
۱	تعریف نظارت، مفاهیم و ابعاد آن			۲	-	۲	
۲	ضرورت نظارت بر دوره‌های آموزشی در جمعیت هلال‌احمر			۲	-	۲	
۳	حیطه و نوع عملکرد نظارت بر دوره‌های آموزشی (به تفکیک دانش محور و مهارت) محور)			۲	-	۲	
۴	اصول و روش‌های نظارت آموزشی			۲	-	۲	
۵	نظارت و راهنمایی همکار (مربیگری یا هدایت			۲	-	۲	
۶	رشد کارکنان و ناظران با توجه به تغییرات محیطی			۲	-	۲	
۷	نظارت دوره‌های آموزشی مبتنی بر دانش و مهارت			۲	-	۲	
طول دوره				**۱۶**	-	**۱۶**	

دوره‌های تخصصی معاونت بهداشت، درمان و توانبخشی

اداره کل بهداشت و درمان

دورهٔ آموزش مقدماتی ارزیابی سوانح

هدف کلی: تأمین نیروی انسانی آموزش‌دیده و کارآمد برای ارزیابی حوادث و سوانح و توان‌افزایی جمعیت هلال‌احمر در روند ارزیابی سوانح

اهداف رفتاری: فراگیر باید بتواند مفاهیم ارزیابی کلی را درک نموده و بتواند در حین سوانح به‌کار بگیرد.

۱- جهت‌یابی طبیعی را انجام دهد.
۲- توانایی ثبت آمار زیستی را داشته باشد.
۳- با واژه‌شناسی کاربردی در سوانح آشنا باشد.
۴- اصول گزارش نویسی را بداند.

ردیف	سرفصل	عناوین فرعی	روش تدریس	ساعات آموزشی			شیوه‌ی ارزشیابی
				نظری	عملی	جمع کل	
۱	معارفه، توجیه، پیش‌آزمون		سخنرانی؛ پرسش و پاسخ؛ بحث گروهی تسهیل شده؛ تمرین‌های کارگاهی و ...	۲	-	۲	آزمون تئوری؛ آزمون عملی؛ کار گروهی
۲	مرور داده‌های دست دوم، گردآوری داده‌های دست اول			۱	۳	۴	
۳	جهت‌یابی طبیعی			۱	۱	۲	
۴	فناوری اطلاعات، نرم‌افزار maps.me			۱	۱	۲	
۵	آمار زیستی			۲	-	۲	
۶	تیم‌سازی (کار گروهی و کار تیمی)			۱	۱	۲	
۷	ترمینولوژی (واژه‌شناسی کاربردی سوانح)			۲	-	۲	
۸	ارائه‌ی مطالب فراگیران			۱	۳	۴	
۹	مستندسازی (اصول گزارش نویسی)			۱	۱	۲	
۱۰	**آزمون**			۲	-	۲	
	طول دوره			**۱۴**	**۱۰**	**۲۴**	

اداره کل بهداشت و درمان

دوره آموزش پایه ارزیابی سوانح

هدف کلی: تأمین نیروی انسانی آموزش‌دیده و کارآمد برای ارزیابی حوادث و سوانح و توان‌افزایی جمعیت هلال‌احمر در روند ارزیابی سوانح

اهداف رفتاری: فراگیر باید بتواند پس از حضور در منطقه‌ی سانحه‌دیده، ارزیابی کلی را انجام دهد.

۱- توانایی تحلیل و توزیع داده‌ها را داشته باشد.
۲- بتواند مسیر و جهت جغرافیایی صحیح را شناسایی نماید.
۳- بتواند ایمنی و امنیت خود و همکارانش را حفظ نماید.
۴- توانایی مستندسازی فرایندهای اجرایی را داشته باشد.

ردیف	سرفصل	عناوین فرعی	روش تدریس	ساعات آموزشی			شیوه‌ی ارزشیابی
				نظری	عملی	جمع کل	
۱	معارفه، توجیه، پیش‌آزمون		سخنرانی؛ پرسش و پاسخ؛ بحث گروهی تسهیل شده؛ تمرین‌های کارگاهی و ...	۲	-	۲	آزمون تئوری؛ آزمون عملی؛ کار گروهی
۲	تحلیل و توزیع داده‌ها			۱	۳	۴	
۳	نقشه‌خوانی			۱	۱	۲	
۴	Google Earth			۱	۱	۲	
۵	جمعیت‌شناسی و سرشماری			۲	-	۲	
۶	تیم‌سازی (ایمنی و امنیت، مسائل حقوقی و اخلاقی)			۱	۱	۲	
۷	واژه‌شناسی کاربردی ارزیابی سوانح			۲	-	۲	
۸	مستندسازی (عکسبرداری)			۲	-	۲	
۹	ارائه‌ی فراگیران			۱	۳	۴	
۱۰	**آزمون**			۲	-	۲	
	طول دوره			**۱۵**	**۹**	**۲۴**	

اداره کل بهداشت و درمان

دوره آموزش پیشرفته ارزیابی سوانح

هدف کلی: تأمین نیروی انسانی آموزش‌دیده و کارآمد برای ارزیابی حوادث و سوانح و توان‌افزایی جمعیت هلال‌احمر در روند ارزیابی سوانح

اهداف رفتاری: فراگیر باید بتواند پس از حضور در منطقه‌ی سانحه‌دیده، ارزیابی کلی را انجام دهد.

۱- توانایی ناوبری تیم همراه را داشته باشد.
۲- اصول اسکان اضطراری را بداند.
۳- با روش نگهداری فایل‌های اطلاعاتی آشنا باشد.
۴- بتواند برآورد مناسبی از جمعیت آسیب‌دیده داشته باشد.
۵- بتواند کروکی محل اسکان را ترسیم کند.

ردیف	سرفصل	عناوین فرعی	روش تدریس	ساعات آموزشی			شیوه‌ی ارزشیابی
				نظری	عملی	جمع کل	
۱	معارفه، توجیه، پیش‌آزمون		سخنرانی؛ پرسش و پاسخ؛ بحث گروهی تسهیل شده؛ تمرین‌های کارگاهی و ...	۲	-	۲	آزمون تئوری؛ آزمون عملی؛ کار گروهی
۲	ناوبری و ارزیابی			۱	۱	۲	
۳	سرپناه، اسکان و اردوگاه، اقلام امدادی (غیرخوراکی)			۱	۳	۴	
۴	فایل‌های اطلاعاتی			۱	۱	۲	
۵	آمار (روش‌های تخمین و برآورد جمعیت)			۲	-	۲	
۶	تیم‌سازی (اندازه و ترکیب تیم)			۱	۱	۲	
۷	ترمینولوژی (واژه‌شناسی کاربردی اسکان و سرپناه)			۲	-	۲	
۸	مستندسازی (کشیدن نقشه و کروکی)			۲	-	۲	
۹	ارائه‌ی مطالب توسط فراگیران			۱	۳	۴	
۱۰	**آزمون**			۱	۱	۲	
	طول دوره			**۱۴**	**۱۰**	**۲۴**	

اداره کل بهداشت و درمان

دوره آموزش ارزیابی غذا و تغذیه

هدف کلی: تأمین نیروی انسانی آموزش‌دیده و کارآمد برای ارزیابی حوادث و سوانح و توان‌افزایی جمعیت هلال‌احمر در روند ارزیابی سوانح

اهداف رفتاری: فراگیر باید بتواند پس از حضور در منطقه‌ی سانحه‌دیده، ارزیابی تخصصی در مورد غذا و تغذیه را انجام دهد.

۱- بتواند مهارت‌های ناوبری را در زمان سوانح به‌کار گیرد.
۲- با ارزیابی و فن‌آوری اطلاعات آشنا باشد.
۳- شاخص‌های ارزیابی تغذیه در سوانح را بداند.
۴- بتواند امنیت غذایی را ارزیابی کند.
۵- بتواند مداخلات غذایی را مدیریت کند.

ردیف	سرفصل	عناوین فرعی	روش تدریس	ساعات آموزشی			شیوه‌ی ارزشیابی
				نظری	عملی	جمع کل	
۱	معارفه، توجیه، پیش‌آزمون		سخنرانی؛ پرسش و پاسخ؛ بحث گروهی تسهیل شده؛ تمرین‌های کارگاهی و ...	۲	-	۲	آزمون تئوری؛ آزمون عملی؛ کار گروهی
۲	مرور ارزیابی عمومی			۱	۱	۲	
۳	مهارت‌های ناوبری (کار با قطب‌نما)			۱	۱	۲	
۴	ارزیابی و فناوری اطلاعات (OSM)			۱	۱	۲	
۵	جمعیت‌شناسی آمار (نمونه‌گیری)			۲	-	۲	
۶	ترمینولوژی غذا و تغذیه (شاخص‌های ارزیابی تغذیه)			۲	۲	۴	
۷	ارزیابی امنیت غذایی سوانح			۲	-	۲	
۸	برنامه‌ریزی مداخلات			۲	-	۲	
۹	ارائه‌ی فراگیران			۱	۳	۴	
۱۰	**آزمون**			۲	-	۲	
	طول دوره			**۱۶**	**۸**	**۲۴**	

اداره کل بهداشت و درمان

دوره آموزش ارزیابی تخصصی آب و فاضلاب

هدف کلی: تأمین نیروی انسانی آموزش‌دیده و کارآمد برای ارزیابی حوادث و سوانح و توان‌افزایی جمعیت هلال‌احمر در روند ارزیابی سوانح

اهداف رفتاری: فراگیر باید بتواند پس از حضور در منطقه‌ی سانحه‌دیده، ارزیابی تخصصی در مورد آب و فاضلاب را انجام دهد.

۱- با محتوای بهداشت آب و فاضلاب آشنا باشد.
۲- بتواند با GPS مسیریابی کند.
۳- بتواند از فناوری اطلاعات برای ارزیابی بهره گیرد.
۴- با اصطلاحات کاربردی آب و فاضلاب در سوانح آشنا باشد.

ردیف	سرفصل	عناوین فرعی	روش تدریس	ساعات آموزشی			شیوه‌ی ارزشیابی
				نظری	عملی	جمع کل	
۱	معارفه، توجیه، پیش‌آزمون		سخنرانی؛ پرسش و پاسخ؛ بحث گروهی تسهیل شده؛ تمرین‌های کارگاهی و ...	۲	-	۲	آزمون تئوری؛ آزمون عملی؛ کار گروهی
۲	آب آشامیدنی و مصرفی، فاضلاب و بهداشت محیط			۲	۲	۴	
۳	ناوبری (کار با GPS)			۱	۱	۲	
۴	مستندسازی (فیلمبرداری)			۱	۱	۲	
۵	فناوری اطلاعات (Google Maps)			۲	-	۲	
۶	آمار (نسبت‌ها و میزان‌ها)			۲	-	۲	
۷	تیم‌سازی (لجستیک ارزیابی)			۲	-	۲	
۸	ترمینولوژی (واژه‌شناسی کاربردی آب و فاضلاب)			۲	-	۲	
۹	ارائه‌ی فراگیران			۱	۳	۴	
۱۰	**آزمون**			۲	-	۲	
	طول دوره			**۱۷**	**۷**	**۲۴**	

اداره کل بهداشت و درمان

دوره آموزش ارزیابی تخصصی سلامت (مراقبت‌های بهداشتی)

هدف کلی: تأمین نیروی انسانی آموزش‌دیده و کارآمد برای ارزیابی حوادث و سوانح و توان‌افزایی جمعیت هلال‌احمر در روند ارزیابی سوانح

اهداف رفتاری: فراگیر باید بتواند پس از حضور در منطقه‌ی سانحه‌دیده، ارزیابی تخصصی در مورد سلامت را انجام دهد.

۱- با اصول بقا در طبیعت آشنا باشد.
۲- بیماری‌های واگیر و غیرواگیر را بشناسد.
۳- بتواند ارزیابی مناسبی از سلامت منطقه‌ی آسیب‌دیده داشته باشد.
۴- با استانداردسازی، نگهداری و توزیع مستندات آشنا باشد.

ردیف	سرفصل	عناوین فرعی	روش تدریس	ساعات آموزشی			شیوه‌ی ارزشیابی
				نظری	عملی	جمع کل	
۱	معارفه، توجیه، پیش‌آزمون		سخنرانی؛ پرسش و پاسخ؛ بحث گروهی تسهیل شده؛ تمرین‌های کارگاهی و ...	۲	-	۲	آزمون تئوری؛ آزمون عملی؛ کار گروهی
۲	بقا در طبیعت			۱	۱	۲	
۳	بهداشت روان، مادر و کودک، بیماری‌های واگیر و غیرواگیر			۳	۱	۴	
۴	Web GIS			۱	۱	۲	
۵	آمار بهداشتی			۲	-	۲	
۶	تیم‌سازی (هدایت تیم)			۲	-	۲	
۷	ترمینولوژی (واژه‌شناسی کاربردی ارزیابی سلامت)			۲	-	۲	
۸	مستندسازی (استانداردسازی، نگهداری و توزیع مستندات)			۲	-	۲	
۹	ارائه‌ی مطالب توسط فراگیران			۱	۳	۴	
۱۰	**آزمون**			۲	-	۲	
	طول دوره			**۱۸**	**۶**	**۲۴**	

اداره کل بهداشت و درمان

عناوین و سرفصل‌های آموزشی دورهٔ بهداشت روان

دوره آموزش آشنایی با سوانح و بلایا و مفاهیم و کلیات آن

هدف کلی: آشنایی امدادگران و کارشناسان بهداشت روان عضو تیم‌های درمان اضطراری با مفهوم و کلیات سوانح و بلایا

اهداف رفتاری: انتظار می‌رود در پایان این دوره، فراگیر بتواند:

۱- سلامت را تعریف کند.
۲- ابعاد سلامتی را نام ببرد.
۳- اهمیت سلامت روانی در جوامع بشری را شرح دهد.
۴- سوانح و بلایا را تعریف کند
۵- انواع سوانح و بلایا را نام ببرد.
۶- اثرات سوانح و بلایا بر سلامت افراد جامعه و نیروهای امدادی را شرح دهد.
۷- اهمیت اثرات روان‌شناختی بر نیروهای امدادرسان را توضیح دهد.
۸- استرس را تعریف کند و راه‌های مقابله و ابعاد آن را شرح دهد.

ردیف	سرفصل	عناوین فرعی	روش تدریس	ساعات آموزشی			شیوه‌ی ارزشیابی
				نظری	عملی	جمع کل	
۱	پیش‌آزمون، نیازسنجی از فراگیران و بازنگری		سخنرانی تعاملی؛ پرسش و پاسخ؛ نمایش فیلم؛ کار گروهی	۱ / ۳۰'	-	۱ / ۳۰'	آزمون کتبی؛ کار گروهی؛ عملی
۲	تعاریف بحران، رخداد/ مخاطره			۱/ ۳۰'	-	۱ / ۳۰'	
۳	منشأ و علل ایجاد بحران			۱ / ۳۰'	-	۱ / ۳۰'	
۴	تعریف مدیریت بحران			۱ / ۳۰'	-	۱ / ۳۰'	
۵	ویژگی‌های مدیریت بحران			۱	۳۰'	۱ /۳۰'	
۶	مفاهیم مدیریت بحران			۱	۳۰'	۱ /۳۰'	
۷	تعریف سلامت			۱	۳۰'	۱ / ۳۰'	
۸	بهداشت روانی در سوانح			۱	۳۰'	۱ / ۳۰'	
۹	استرس و پیامدهای آن			۱	۳۰'	۱ /۳۰'	
۱۰	**آزمون**			۴۵'	-	۴۵'	
	طول دوره			**۱۱ /۴۵'**	**۲ / ۳۰'**	**۱۴ /۱۵'**	

اداره کل بهداشت و درمان

عناوین و سرفصل‌های آموزشی دوره بهداشت روان

دوره آموزش شناخت گروه‌های آسیب‌پذیر در سوانح و بلایا (نیازسنجی و غربالگری)

هدف کلی: آشنایی امدادگران و کارشناسان بهداشت روان عضو تیم‌های درمان اضطراری با گروه‌های آسیب‌پذیر در بلایا و عوارض و پیامدهای روانی اجتماعی در هر گروه

اهداف رفتاری: انتظار می‌رود در پایان این دوره، فراگیر بتواند:

۱- سلامت و ابعاد آن را تعریف کند.
۲- استرس را تعریف کند و انواع آن را شرح دهد.
۳- مراحل واکنش‌های روان‌شناختی را نام ببرد و علائم آن را شرح دهد.
۴- گروه‌های آسیب‌پذیر را نام ببرد.
۵- علائم و عوارض روانی اجتماعی در گروه کودک و نوجوان را شرح دهد.
۶- علائم و عوارض روانی اجتماعی در گروه سالمندان را شرح دهد.
۷- علائم و عوارض روانی اجتماعی در گروه زنان را شرح دهد.
۸- علائم و عوارض روانی اجتماعی در گروه معلولین را شرح دهد.
۹- علائم و عوارض روانی اجتماعی در گروه امدادگران را شرح دهد.
۱۰- علائم و عوارض روانی اجتماعی در گروه پناهندگان و آوارگان را شرح دهد.
۱۱- کمک‌های اولیه‌ی روانی اجتماعی و خدمات مربوط به هر کدام از گروه‌های فوق‌الذکر را ارئه دهد.

ردیف	سرفصل	عناوین فرعی	روش تدریس	ساعات آموزشی			شیوه‌ی ارزشیابی
				نظری	عملی	جمع کل	
۱	پیش‌آزمون، نیازسنجی از فراگیران و بازنگری		سخنرانی تعاملی؛ پرسش و پاسخ؛ نمایش فیلم؛ کار گروهی	۱/ ۳۰'	-	۱ / ۳۰'	آزمون کتبی؛ کار گروهی؛ عملی
۲	آشنایی با مفاهیم و تعاریف سلامت، سوانح و بلایا			۱	۳۰'	۱/ ۳۰'	
۳	آشنایی با گروه‌های آسیب‌پذیر			۱/ ۳۰'	-	۱ / ۳۰'	
۴	پیامدهای روانی اجتماعی در کودک و نوجوان و چگونگی مداخلات روان‌شناختی در این گروه			۱	۱	۲	
۵	پیامدهای روانی اجتماعی در زنان و اصول مداخلات روان‌شناختی در این گروه			۱	۳۰'	۱ / ۳۰'	
۶	پیامدهای روانی اجتماعی در سالمندان و اصول مداخلات روان‌شناختی در این گروه			۱	۳۰'	۱/ ۳۰'	
۷	پیامدهای روانی اجتماعی در پناهندگان و آوارگان و اصول مداخلات روان‌شناختی در این گروه			۱	۱	۲	
۸	پیامدهای روانی اجتماعی در معلولین و بیماران خاص و اصول مداخلات روان‌شناختی در این			۱	۳۰'	۱/ ۳۰'	
۹	پیامدهای روانی اجتماعی در امدادگران و اصول ملاحظات روان‌شناختی در این گروه			۱	۳۰'	۱/ ۳۰'	
۱۰	**آزمون**			۴۵'	-	۴۵'	
	طول دوره			**۱۰/ ۴۵'**	**۴/ ۳۰'**	**۱۵ / ۱۵'**	

اداره کل بهداشت و درمان

عناوین و سرفصل‌های آموزشی دوره بهداشت روان

دوره آموزش پیامدها و اختلالات روان‌شناختی شایع در سوانح و بلایا

هدف کلی: آشنایی امدادگران و کارشناسان بهداشت روان عضو تیم‌های درمان اضطراری با پیامدهای روان‌شناختی و رفتاری سوانح و بلایا

اهداف رفتاری: انتظار می‌رود در پایان این دوره، فراگیر بتواند:

۱- سلامت را تعریف کند.
۲- اهمیت سلامت روانی در جوامع بشری را شرح دهد.
۳- سوانح و بلایا را تعریف کند.
۴- اثرات سوانح و بلایا بر سلامت افراد جامعه و نیروهای امدادی را شرح دهد.
۵- اهمیت اثرات روان‌شناختی بر نیروهای امدادرسان را توضیح دهد.
۶- استرس را تعریف کند و راه‌های مقابله و ابعاد آن را شرح دهد.
۷- مراحل واکنش‌های روان‌شناختی را نام ببرد.
۸- مرحله‌ی شوک و علائم آن را شرح دهد.
۹- مرحله‌ی واکنش را تعریف کند و علائم آن را شرح دهد.

ردیف	سرفصل	عناوین فرعی	روش تدریس	ساعات آموزشی			شیوه‌ی ارزشیابی
				نظری	عملی	جمع کل	
۱	پیش‌آزمون، نیازسنجی از فراگیران و بازنگری		سخنرانی تعاملی؛ پرسش و پاسخ؛ نمایش فیلم؛ کار گروهی	۱ / ۳۰'	-	۱ / ۳۰'	آزمون کتبی؛ کار گروهی؛ عملی
۲	تعریف بحران، منشأ و انواع آن			۱/ ۳۰'	-	۱ / ۳۰'	
۳	تعریف سلامت			۱/ ۳۰'	-	۱/ ۳۰'	
۴	بهداشت روانی در سوانح			۱	-	۱	
۵	واکنش‌های روانی شایع در بحران			۱	۳۰'	۱ / ۳۰'	
۶	اختلال استرس پس از حادثه (PTSD)			۱	۳۰'	۱ / ۳۰'	
۷	اختلال استرس حاد (ASD)			۱	۳۰'	۱ /۳۰'	
۸	اختلال هراس			۱	۳۰'	۱ / ۳۰'	
۹	اختلال وسواس جبری			۱	۳۰'	۱ / ۳۰'	
۱۰	اختلالات شبه جسمی			۱	-	۱	
۱۱	اختلال افسردگی عمده			۱	۳۰'	۱ / ۳۰	
۱۲	اختلالات ناشی از سوء مصرف دارو/ مواد			۱	۳۰'	۱ / ۳۰	
۱۳	اختلالات سوگ			۱	۳۰'	۱/ ۳۰	
۱۴	**آزمون**			۴۵'	-	۴۵'	
	طول دوره			**۱۵/ ۱۵'**	**۴**	**۱۹ /۱۵'**	

اداره کل بهداشت و درمان

عناوین و سرفصل‌های آموزشی دورهٔ بهداشت روان

دورهٔ آموزش مداخلات روان‌شناختی در بحران‌ها و سوانح

هدف کلی: آشنایی امدادگران و کارشناسان بهداشت روان عضو تیم‌های درمان اضطراری با مداخلات روان‌شناختی در بحران‌ها و سوانح

اهداف رفتاری: انتظار می‌رود در پایان این دوره، فراگیر بتواند:

۱- بازی درمانی را تعریف کند.
۲- اهداف بازی درمانی را نام ببرد.
۳- انواع بازی درمانی را نام ببرد.
۴- شیوه‌های بازی درمانی را شرح دهد.
۵- انواع وسایل بازی درمانی را نام ببرد.
۶- اصول کلی در بازی درمانی را توضیح دهد.
۷- مهارت‌های بازی درمانگر را شرح دهد.
۸- انواع سوانح و بلایا را نام ببرد.
۹- اثرات سوانح و بلایا بر سلامت افراد جامعه و نیروهای امدادی را شرح دهد.
۱۰- اهمیت اثرات روان‌شناختی بر نیروهای امدادرسان را توضیح دهد.
۱۱- استرس را تعریف کند و راه‌های مقابله و ابعاد آن را شرح دهد.
۱۲- مراحل واکنش‌های روان‌شناختی را نام ببرد.
۱۳- شوک را تعریف کند و انواع آن را نام ببرد.
۱۴- واکنش‌های سوگ را نام ببرد.

ردیف	سرفصل	عناوین فرعی	روش تدریس	ساعات آموزشی			شیوه‌ی ارزشیابی
				نظری	عملی	جمع کل	
۱	پیش‌آزمون، نیازسنجی از فراگیران و بازنگری اهداف		سخنرانی تعاملی؛ پرسش و پاسخ؛ نمایش فیلم؛ کار گروهی	۱ / ۳۰'	-	۱ / ۳۰'	آزمون کتبی؛ کار گروهی؛ عملی
۲	تعریف بحران، انواع و علل پیدایش آن			۱ / ۳۰'	-	۱ / ۳۰'	
۳	تعریف استرس			۱ / ۳۰'	-	۱ / ۳۰'	
۴	تعریف سلامت			۱ / ۳۰'	-	۱ / ۳۰'	
۵	پیامدهای بحران			۱	۳۰'	۱ / ۳۰'	
۶	روش‌های مداخله در بحران			۱	۳۰'	۱ / ۳۰'	
۷	رویکردهای مداخله در بحران			۱	۳۰'	۱ / ۳۰'	
۸	استراتژی‌های مداخله در بحران			۱	۳۰'	۱ / ۳۰'	
۹	اصول مداخله در بحران			۱	۳۰'	۱ / ۳۰'	
۱۰	مراحل مداخله در بحران			۱	۳۰'	۱ / ۳۰'	
۱۱	مداخلات روان‌شناختی برای اختلالات شایع در بحران PTSD/ACD/ افسردگی سوگ			۱	۱	۲	
۱۲	**آزمون**			۴۵'	-	۴۵'	
	طول دوره			**۱۳ / ۴۵'**	**۴**	**۱۷/ ۴۵'**	

اداره کل بهداشت و درمان

عناوین و سرفصل‌های آموزشی دوره بهداشت روان

دوره آموزش جایگاه بهداشت روان در مدیریت بحران

هدف کلی: آشنایی امدادگران و کارشناسان بهداشت روان عضو تیم‌های درمان اضطراری با جایگاه بهداشت روان در مدیریت بحران

اهداف رفتاری: انتظار می‌رود در پایان این دوره، فراگیر بتواند:

۱- ابعاد بحران را تعریف کند.
۲- منشأ علل ایجاد بحران و سطوح مختلف بحران را بشناسد.
۳- نحوهٔ درست مدیریت در بحران را توضیح دهد.
۴- انواع استرس و پیامدهای ناشی از بلایا را شرح دهد.
۵- سیستم ارجاع را شناخته و مفهوم آن را از نقطه‌نظر روانی توضیح دهد.

ردیف	سرفصل	عناوین فرعی	روش تدریس	ساعات آموزشی			شیوه‌ی ارزشیابی
				نظری	عملی	جمع کل	
۱	پیش‌آزمون، نیازسنجی از فراگیران و بازنگری		سخنرانی تعاملی؛ پرسش و پاسخ؛ نمایش فیلم؛ کار گروهی	۱/ ۳۰'	-	۱ / ۳۰'	آزمون کتبی؛ کار گروهی؛ عملی
۲	تعریف بحران			۱	-	۱	
۳	رخداد یا مخاطره			۱	-	۱	
۴	منشأ علل ایجاد بحران و سطوح مختلف آن			۱	۳۰'	۱ / ۳۰'	
۵	تعریف مدیریت بحران			۱	۳۰'	۱ /۳۰'	
۶	ویژگی‌های مدیریت بحران			۱	۳۰'	۱ / ۳۰'	
۷	مفاهیم مدیریت بحران			۱	۳۰'	۱ / ۳۰'	
۸	وظایف مدیران			۱	۱	۲	
۹	ویژگی برنامه‌های عملیاتی استاندارد			۱	۳۰'	۱ / ۳۰'	
۱۰	رویکردهای مداخله در بحران			۱	۳۰'	۱ / ۳۰'	
۱۱	فنون و مراحل مداخله در بحران			۱	۳۰'	۱ /۳۰'	
۱۲	استرس و پیامدهای ناشی از بلایا			۱	۳۰'	۱ / ۳۰'	
۱۳	سیستم ارجاع و مفهوم آن از نقطه‌نظر روانی			۱	۳۰'	۱ / ۳۰'	
۱۴	**آزمون**			۴۵'	-	۴۵'	
	طول دوره			**۱۴ / ۱۵'**	**۵ /۳۰'**	**۱۹ / ۴۵'**	

اداره کل بهداشت و درمان

عناوین و سرفصل‌های آموزشی دوره بهداشت روان

دوره آموزش حمایت روانی ویژه‌ی نیروهای امدادی و فرماندهان تیم‌های عملیاتی (قبل، حین و بعد از سانحه)

هدف کلی: آشنایی امدادگران و کارشناسان بهداشت روان عضو تیم‌های درمان اضطراری با حمایت روانی ویژه‌ی نیروهای امدادی و فرماندهان تیم‌های عملیاتی (قبل، حین و بعد از سانحه)

اهداف رفتاری: انتظار می‌رود در پایان این دوره، فراگیر بتواند:

۱- ابعاد بحران را تعریف کند.
۲- علل ایجاد بحران و سطوح مختلف بحران را بشناسد.
۳- ویژگی‌های مدیریت در بحران را توضیح دهد.
۴- تعریف سلامت و انسان سالم را شرح دهد.
۵- روش‌های مؤثر در کاهش استرس در نیروهای امداد و نجات را توضیح دهد.
۶- راهکارهای سازگاری و چگونگی کاهش یا کنترل استرس را به خوبی انجام دهد.

ردیف	سرفصل	عناوین فرعی	روش تدریس	ساعات آموزشی			شیوه‌ی ارزشیابی
				نظری	عملی	جمع کل	
۱	پیش‌آزمون، نیازسنجی از فراگیران و بازنگری		سخنرانی تعاملی؛ پرسش و پاسخ؛ نمایش فیلم؛ کار گروهی	۱/۳۰'	-	۱/۳۰'	آزمون کتبی؛ کار گروهی؛ عملی
۲	تعریف بحران			۱	-	۱	
۳	منشأ و انواع بحران			۱	-	۱	
۴	تعریف مدیریت بحران			۱	۳۰'	۱/۳۰'	
۵	ویژگی‌های مدیریت بحران			۱	۳۰'	۱/۳۰'	
۶	تعریف سلامت و انسان سالم			۱	۳۰'	۱/۳۰'	
۷	استرس و واکنش‌های روانی اجتماعی شایع حین و پس از بحران (کارکنان امداد و نجات)			۱	۳۰'	۱/۳۰'	
۸	روش‌های مؤثر در کاهش استرس نیروهای			۱	۱	۲	
۹	عوامل تنش‌زایی که سلامت روانی نجاتگران را تهدید می‌کند			۱	۳۰'	۱/۳۰'	
۱۰	راهکارهای سازگاری و چگونگی کاهش یا			۱	۳۰'	۱/۳۰'	
۱۱	آشنایی با انواع هیجانات ناسازگار			۱	۳۰'	۱/۳۰'	
۱۲	عوامل مؤثر بر کاهش فشار روانی			۱	۳۰'	۱/۳۰'	
۱۳	آشنایی با تکنیک‌های تنظیم هیجان			۱	۳۰'	۱/۳۰'	
۱۴	**آزمون**			۴۵'	-	۴۵'	
	طول دوره			**۱۴/۱۵'**	**۵/۳۰'**	**۱۹/۴۵'**	

اداره کل بهداشت و درمان

عناوین و سرفصل‌های آموزشی دوره بهداشت روان

دوره آموزش تکنیک‌های تخصصی خود مراقبتی در بحران (ویژه‌ی بازماندگان بلایا و امدادگران)

هدف کلی: آشنایی امدادگران و کارشناسان بهداشت روان عضو تیم‌های درمان اضطراری با تکنیک‌های تخصصی خود مراقبتی در بحران

اهداف رفتاری: انتظار می‌رود در پایان این دوره، فراگیر بتواند:

۱- ابعاد بحران را تعریف کند.
۲- منشأ علل ایجاد بحران و سطوح مختلف بحران را بشناسد.
۳- روش‌های مؤثر در کاهش استرس در نیروهای امداد و نجات را توضیح دهد.
۴- راهکارهای سازگاری و چگونگی کاهش یا کنترل استرس را به خوبی انجام دهد.
۵- جایگاه و اهمیت بهداشت روان در مدیریت بحران را توضیح دهد.
۶- خودمراقبتی در گروه‌های هدف (کودکان، زنان باردار، سالمندان و ...) را به خوبی انجام دهد.
۷- با انواع هیجانات و روش‌های تنظیم هیجان آشنا باشد.

ردیف	سرفصل	عناوین فرعی	روش تدریس	ساعات آموزشی			شیوه‌ی ارزشیابی
				نظری	عملی	جمع کل	
۱	پیش‌آزمون، نیازسنجی از فراگیران و بازنگری اهداف		سخنرانی تعاملی؛ پرسش و پاسخ؛ نمایش فیلم؛ کار گروهی	۱/ ۳۰'	-	۱/ ۳۰'	آزمون کتبی؛ کار گروهی؛ عملی
۲	تعریف بحران			۱	-	۱	
۳	منشأ ایجاد بحران و سطوح مختلف آن			۱ / ۳۰'	-	۱ / ۳۰'	
۴	استرس و پیامدهای روان‌شناختی شایع در بازماندگان			۱	۳۰'	۱ / ۳۰'	
۵	استرس و پیامدهای روان‌شناختی شایع در امدادگران و شاغلین امداد و نجات			۱	۳۰'	۱ / ۳۰'	
۶	جایگاه و اهمیت بهداشت روان در مدیریت بحران			۱	-	۱	
۷	خودمراقبتی در اختلالات روانی			۱	۳۰'	۱ / ۳۰'	
۸	فرسودگی شغلی امدادگران			۱	۳۰'	۱ / ۳۰'	
۹	خودمراقبتی در تاب‌آوری و مدیریت استرس			۱	۳۰'	۱/ ۳۰'	
۱۰	خودمراقبتی در گروه‌های هدف (کودکان، زنان باردار، سالمندان و ...)			۱	۳۰'	۱/ ۳۰'	
۱۱	آشنایی با انواع هیجانات و روش‌های تنظیم هیجان			۱	۳۰'	۱ / ۳۰'	
۱۲	آماده‌سازی و آموزش قبل از ورود به سانحه و پس از آن/ BRIEFING / DEBRIEFING			۱	۱	۲	
۱۳	**آزمون**			۴۵'	-	۴۵'	
	طول دوره			**۱۳ / ۴۵'**	**۴ / ۳۰'**	**۱۸ / ۱۵'**	

اداره کل بهداشت و درمان

عناوین و سرفصل‌های آموزشی دوره بهداشت روان

دوره آموزش تجربه‌نگاری (مرور درس‌آموخته‌ها) همراه با بیان چالش‌ها و ارائه‌ی راهکارها

هدف کلی: مرور درس‌آموخته‌ها و به اشتراک‌گذاری تجربه‌ها

اهداف رفتاری: انتظار می‌رود در پایان این دوره، فراگیر بتواند:

۱ - بحران را تعریف کند و علل و منشأ پیدایش و انواع آن را توضیح دهد.
۲ - سلامت را تعریف کند.
۳ - اهمیت بهداشت روان در مدیریت بحران را توضیح دهد.
۴ - تاب‌آوری در بحران را به خوبی تعریف کند.
۵ - راهبردهای مدیریت بحران را توضیح دهد.
۶ - بتواند اجزای یک برنامه‌ی عملیاتی را به خوبی بنویسد.
۷ - با مهم‌ترین چالش‌ها در بحران آشنا باشد.

ردیف	سرفصل	عناوین فرعی	روش تدریس	ساعات آموزشی			شیوه‌ی ارزشیابی
				نظری	عملی	جمع کل	
۱	تعریف بحران، علل و منشأ پیدایش و انواع آن		سخنرانی تعاملی؛ پرسش و پاسخ؛ نمایش فیلم؛ کار گروهی	۱ / ۳۰'	-	۱ / ۳۰'	آزمون کتبی؛ کار گروهی؛ عملی
۲	تعریف سلامت			۱	-	۱	
۳	اهمیت بهداشت روان در مدیریت بحران			۱ /۳۰'	-	۱ / ۳۰'	
۴	راهبردهای مدیریت بحران			۱	۳۰'	۱ /۳۰'	
۵	رویکرد مدیریت بحران			۱	۳۰'	۱ / ۳۰'	
۶	تاب‌آوری در بحران			۱	۳۰'	۱ / ۳۰'	
۷	اجزای تاب‌آوری در برابر بلایا			۱	۳۰'	۱/ ۳۰'	
۸	نقش مشارکت مردم و آموزش			۱	۳۰'	۱ / ۳۰'	
۹	ارتباطات حمایتی			۱	۳۰'	۳۰' و ۱	
۱۰	مراحل ارتباط سازنده			۱	۳۰'	۱ /۳۰'	
۱۱	اصول تدوین یک برنامه‌ی عملیاتی			۱	۳۰'	۱ / ۳۰'	
۱۲	مهم‌ترین چالش‌ها در بحران			۱	۳۰'	۱ / ۳۰'	
۱۳	معرفی یک مورد یا موضوع و تشریح آن			۱	۱	۲	
۱۴	نتیجه‌گیری و بازخورد			۱ / ۳۰'	-	۱ / ۳۰'	
۱۵	**آزمون**			۴۵'	-	۴۵'	
	طول دوره			**۱۶ / ۱۵'**	**۵ / ۳۰'**	**۲۱ /۴۵'**	

اداره کل بهداشت و درمان

دورهٔ آموزش روش‌های تأمین آب بهداشتی در سوانح

هدف کلی: شناخت انواع روش‌های تأمین آب بهداشتی در سوانح و روش‌های ارزیابی آن

اهداف رفتاری: فراگیر باید بتواند پس از حضور در منطقه‌ی سانحه دیده:

۱- ارزیابی تخصصی در مورد وضعیت موجود روش‌های تأمین آب بهداشتی انجام دهد.
۲- با انواع منابع آلوده‌کننده‌ی آب و روش‌های گندزدایی در سوانح آشنا باشد.
۳- استانداردهای کمی و کیفی آب در شرایط اضطرار را بداند.
۴- با انواع روش‌های تأمین آب در سوانح آشنا باشد.

ردیف	سرفصل	عناوین فرعی	روش تدریس	ساعات آموزشی			شیوه‌ی ارزشیابی
				نظری	عملی	جمع کل	
۱	اثرات سوانح بر سیستم‌های تأمین آب		کار گروهی؛ سخنرانی؛ نمایش اسلاید؛ پرسش و پاسخ	۱	-	۱	فعالیت کلاسی؛ کار گروهی؛ آزمون کتبی
۲	وضعیت فعلی تأمین آب در سوانح ایران			۱	-	۱	
۳	انواع منابع آلوده‌کننده‌ی آب و روش‌های متداول تصفیه‌ی آب			۱	-	۱	
۴	انواع روش‌های گندزدایی آب در شرایط اضطرار			۱	-	۱	
۵	انواع آزمایشات شیمیایی، فیزیکی و بیولوژیکی در سوانح			۱	۱	۲	
۶	ارزیابی منابع آب در سوانح			۲	-	۲	
۷	استانداردهای کمی و کیفی آب (آسیب‌دیدگان، تیم‌های عملیاتی، مراکز بهداشتی و ...)			۲	-	۲	
۸	انواع روش‌های تأمین آب در سوانح			۳	-	۳	
۹	واحدهای پاسخگویی اضطراری			۲	۱	۳	
۱۰	**آزمون**						
	طول دوره			**۱۴**	**۲**	**۱۶**	

اداره کل بهداشت و درمان

دوره آموزش مدیریت فاضلاب و فضولات در سوانح

هدف کلی: شناخت انواع روش‌های مدیریت فاضلاب و فضولات در سوانح و روش‌های ارزیابی آن

اهداف رفتاری: فراگیر باید بتواند پس از حضور در منطقه‌ی سانحه دیده:

۱- ارزیابی تخصصی در مورد وضعیت موجود مدیریت فاضلاب و فضولات انجام دهد.
۲- شناخت کافی از انواع منابع تولید فاضلاب در سوانح داشته باشد.
۳- اثرات بهداشتی و مشکلات زیست محیطی فاضلاب و فضولات در سوانح را بداند.
۴- اصول طراحی سپتیک تانک در شرایط اضطرار را بداند.

ردیف	سرفصل	عناوین فرعی	روش تدریس	ساعات آموزشی			شیوه‌ی ارزشیابی
				نظری	عملی	جمع کل	
۱	انواع منابع تولید، خصوصیات و ویژگی‌ها		کار گروهی؛ سخنرانی؛ نمایش اسلاید؛ پرسش و پاسخ	۱	-	۱	فعالیت کلاسی؛ کار گروهی؛ آزمون کتبی
۲	مسئولیت سازمان‌ها و نهادهای مسئول و مرتبط			۱	-	۱	
۳	اثرات بهداشتی و مشکلات زیست‌محیطی فاضلاب و فضولات			۲	-	۲	
۴	استانداردهای مرتبط			۲	-	۲	
۵	انواع روش‌های جمع‌آوری و دفع بهداشتی فاضلاب و فضولات			۳	۱	۴	
۶	طراحی سپتیک تانک در شرایط اضطرار			۲	-	۲	
۷	نقش آموزش و مشارکت‌های مردمی			۱	۱	۲	
۸	ارزیابی منطقه			۱	۱	۲	
۹	**آزمون**						
	طول دوره			**۱۳**	**۳**	**۱۶**	

اداره کل بهداشت و درمان

دوره آموزشی کنترل ناقلین در سوانح

هدف کلی: شناخت انواع روش‌های کنترل ناقلین در سوانح و روش‌های ارزیابی آن

اهداف رفتاری: فراگیر باید بتواند پس از حضور در منطقه‌ی سانحه دیده:

۱- توانایی ارزیابی تخصصی وضعیت موجود ناقلین بومی را داشته باشد.
۲- بیماری‌های منتقله‌ی رایج در سوانح را بشناسد.
۳- انواع روش‌های فیزیکی، شیمیایی و بیولوژیکی مقابله با ناقلین در منطقه‌ی آسیب دیده را بشناسد.
۴- با انواع روش‌های مهندسی مبارزه با ناقلین آشنا باشد.

ردیف	سرفصل	عناوین فرعی	روش تدریس	ساعات آموزشی			شیوه‌ی ارزشیابی
				نظری	عملی	جمع کل	
۱	انواع حشرات و جوندگان موذی		کار گروهی؛ سخنرانی؛ نمایش اسلاید؛ پرسش و پاسخ	۲	-	۲	فعالیت کلاسی؛ کار گروهی؛ آزمون کتبی -
۲	بیماری‌های منتقله‌ی رایج در سوانح			۲	-	۲	
۳	انواع روش‌های فیزیکی، شیمیایی و بیولوژیکی مقابله با ناقلین			۱	۱	۲	
۴	شناسایی حشرات و جوندگان بومی			۲	-	۲	
۵	گندزدایی و ضدعفونی محیط			۲	-	۲	
۶	روش‌های مهندسی مبارزه با ناقلین			۴	-	۴	
۷	ارزیابی منطقه‌ی سانحه			۱	۱	۲	
۸	**آزمون**						
	طول دوره			**۱۴**	**۲**	**۱۶**	

اداره کل بهداشت و درمان

دوره آموزش مدیریت مواد زائد جامد در سوانح

هدف کلی: شناخت انواع روش‌های مدیریت مواد زائد جامد در سوانح و روش‌های ارزیابی آن

اهداف رفتاری: فراگیر باید بتواند پس از حضور در منطقه‌ی سانحه دیده:

۱- ارزیابی تخصصی از وضعیت موجود مدیریت مواد زائد جامد را بتواند انجام دهد.
۲- با انواع مواد زائد خطرناک و روش‌های دفع بهداشتی آن آشنا باشد.
۳- انواع روش‌های دفع بهداشتی مواد زائد جامد در سوانح را بداند.

ردیف	سرفصل	عناوین فرعی	روش تدریس	ساعات آموزشی			شیوه‌ی ارزشیابی
				نظری	عملی	جمع کل	
۱	انواع منابع تولید و کیفیت و کمیت زباله در سوانح		کار گروهی؛ سخنرانی؛ نمایش اسلاید؛ پرسش و پاسخ	۲	-	۲	فعالیت کلاسی؛ کار گروهی؛ آزمون کتبی
۲	بیماری‌های منتقله توسط مواد زائد جامد			۲	-	۲	
۳	انواع روش‌های جمع‌آوری، انتقال و دفع بهداشتی در سوانح			۲	-	۲	
۴	شناسایی مواد زائد خطرناک و روش‌های دفع بهداشتی			۱	-	۱	
۵	انواع روش‌های دفع بهداشتی مواد زائد جامد در سوانح			۳	-	۳	
۶	روش‌های بهداشتی کفن و دفن اجساد و لاشه‌ی حیوانات			۲	-	۲	
۷	ارزیابی منطقه			۱	۱	۲	
۸	نقش مشارکت‌های مردمی			۱	۱	۲	
۹	**آزمون**						
	طول دوره			**۱۴**	**۲**	**۱۶**	

اداره کل بهداشت و درمان

عناوین و سرفصل‌های آموزشی دوره پزشکان و پرستاران

دوره آموزش حمایت‌های پیشرفته حیاتی مصدوم ترومایی (ATLS)

هدف کلی: به روز رسانی اطلاعات علمی شفایی و عملی پزشکان و پرستاران اعضای تیم‌های عملیاتی درمان اضطراری در مورد مدیریت مصدومان ترومایی

اهداف رفتاری: انتظار می‌رود در پایان این دوره فراگیر بتواند:

۱- تروما در مصدومان را به موقع تشخیص دهد.
۲- اقدامات اولیه و نجات‌بخش را برای مصدومان انجام دهد.
۳- راه‌های هوایی را مدیریت کند.
۴- اقدامات پیشرفته را برای مصدومان انجام دهد.
۵- از ایجاد صدمات بیشتر در مصدومان جلوگیری کند.
۶- در بهترین شرایط، مصدومان را به مراکز درمانی پیشرفته منتقل کند.

ردیف	سرفصل	عناوین فرعی	روش تدریس	ساعات آموزشی			شیوه‌ی ارزشیابی
				نظری	عملی	جمع	
۱	ارزیابی و مدیریت پایه مصدومین ترومایی	به شرح کتاب ATLS	سخنرانی؛ بحث گروهی؛ کار عملی؛ پراتیک؛ کار بالینی	۱	۱	۲	آزمون کتبی و عملی
۲	مدیریت راه هوایی			۱	۲	۳	
۳	شوک			۲	۱	۳	
۴	ترومای قفسه‌ی سینه			۲	۱	۳	
۵	ترومای سر			۲	۱	۳	
۶	ترومای ستون فقرات و نخاع			۲	۱	۳	
۷	ترومای عضلانی و اسکلتی			۲	۲	۴	
۸	مدیریت جراحت‌ها			۱	۱	۲	
۹	ترومای لگن			۱	۱	۲	
۱۰	ترومای دستگاه تناسلی			۱	۱	۲	
۱۱	ترومای حاملگی و خشونت‌های جنسی			۱	۱	۲	
۱۲	اصول حمل مصدوم			۱	۱	۲	
۱۳	**آزمون**						
	طول دوره			**۱۷**	**۱۴**	**۳۱**	

اداره کل بهداشت و درمان

عناوین و سرفصل‌های آموزشی دورهٔ پزشکان و پرستاران

دوره آموزش مراقبت‌های پیش‌بیمارستانی در مصدومان ترومایی (PHTLS)

هدف کلی: به روز رسانی اطلاعات علمی شفایی و عملی پزشکان و پرستاران اعضای تیم‌های عملیاتی درمان اضطراری در مورد مدیریت مصدومان ترومایی

اهداف رفتاری: انتظار می‌رود در پایان این دوره فراگیر بتواند:

۱- مراقبت‌های پیش‌بیمارستانی را توضیح داده و نحوهٔ انجام آن را شرح دهد.
۲- اقدامات اولیه و نجات‌بخش را برای مصدومان انجام دهد.
۳- مصدومان را به وسیله‌ی CPR از مرگ نجات دهد.
۴- ترومای ناحیه‌ی سر، ستون فقرات، قفسه‌ی سینه، شکم و سیستم عضلانی را مدیریت کند.
۵- ترومای محیطی را توضیح دهد.
۶- از ایجاد صدمات بیشتر در مصدوم جلوگیری کند.
۷- در بهترین شرایط، مصدوم را به مراکز درمانی پیشرفته منتقل کند.

ردیف	سرفصل	عناوین فرعی	روش تدریس	ساعات آموزشی			شیوه‌ی ارزشیابی
				نظری	عملی	جمع	
۱	مقدمه‌ای بر PHTLS	به شرح کتاب مراقبت‌های پیش‌بیمارستانی در مصدومان ترومایی (ترجمه‌ی برهان‌الدین ولدبیگی) PHTLS	تئوری	۱	-	۱	آزمون کتبی و عملی
۲	ارزیابی و تریاژ		تئوری	۲	-	۲	
۳	احیای قلبی و تنفسی در کودکان و بزرگسالان		تئوری و عملی	۲	۱	۳	
۴	شوک		تئوری	۱	-	۱	
۵	مدیریت ترومای ناحیه‌ی سر، ستون فقرات، قفسه‌ی سینه، شکم و سیستم عضلانی اسکلتی		تئوری و عملی	۲	۱	۳	
۶	ترومای سوختگی‌ها و گزیدگی‌ها		تئوری	۱	-	۱	
۷	تروما در کودکان و سالمندان		تئوری و عملی	۱	۱	۲	
۸	ترومای محیطی: گرما، سرما، غرق شدن، صاعقه، غواصی و ارتفاع		تئوری	۲	-	۲	
۹	اصول طلایی در PHLS		تئوری و عملی	۱	۱	۲	
۱۰	جنگ‌افزارهای کشتار جمعی و امداد پزشکی در عملیات رزمی		تئوری	۱	-	۱	
۱۱	مراقبت از تروما در مناطق دورافتاده		تئوری و عملی	۱	۱	۲	
۱۲	**آزمون**						
	طول دوره			**۱۵**	**۵**	**۲۰**	

اداره کل بهداشت و درمان

عناوین و سرفصل‌های آموزشی دورهٔ پزشکان و پرستاران

دوره آموزش آشنایی با سونوگرافی (EFAST)

هدف کلی: آشنایی پزشکان و پرستاران با نحوهٔ انجام سونوگرافی EFAST و تشخیص بیماران ترومایی با مایه‌ی آزاد

اهداف رفتاری: انتظار می‌رود در پایان این دوره، فراگیر بتواند:

۱- عملکرد دستگاه سونوگرافی را توضیح دهد.
۲- بتواند با دستگاه سونوگرافی به خوبی کار کند.
۳- مکانیسم عملکرد تروما در مصدومان را توضیح دهد.
۴- تروما را در مصدومان به موقع تشخیص دهد.

ردیف	سرفصل	عناوین فرعی	روش تدریس	ساعات آموزشی			شیوه‌ی ارزشیابی
				نظری	عملی	جمع	
۱	آشنایی با انواع تروما	به شرح کتاب سونوگرافی برای تروما EFAST (سونوگرافی برای جراحان مراقبت‌های حاد)	سخنرانی؛ پرسش و پاسخ؛ کار گروهی	۲	-	۲	آزمون کتبی؛ کار گروهی؛ عملی
۲	ارزیابی بیماران ترومایی		سخنرانی؛ پرسش و پاسخ؛ کار عملی؛ فیلم	۲	۱	۳	
۳	شناخت دستگاه سونوگرافی			۴	۲	۶	
۴	نحوهٔ عملکرد دستگاه سونوگرافی			۲	۱	۳	
۵	انواع پروپ و نحوهٔ کار با آن			۱	۱	۲	
۶	آشنایی با EFAST سونوگرافی			۲	۱	۳	
۷	نحوهٔ تشخیص مایع آزاد در نواحی شکم، قفسه‌ی سینه، لگن			۲	۱	۳	
۸	نحوهٔ تفسیر تصاویر سونوگرافی			۲	۲	۴	
۹	کار بالینی		کار عملی؛ پراتیک	۲	۲	۴	
۱۰	**آزمون**			۲	۲	۴	
	طول دوره			**۲۱**	**۱۳**	**۳۴**	

اداره کل بهداشت و درمان

دوره آموزش ارزیابی تخصصی سوء تغذیه

هدف کلی: شناسایی و پیشگیری از بروز موارد سوء تغذیه

اهداف رفتاری: فراگیر باید بتواند پس از حضور در منطقه‌ی سانحه دیده:

۱- دانش نظری ارزیابی تشخیص و درمان و پایش سوء تغذیه را بشناسد.
۲- مهارت‌های عملی ارزیابی شناسایی و مداخله و کنترل سوء تغذیه را کسب کند.
۳- بینش و فراست لازم برای کارکرد مناسب در شرایط و موقعیت‌های متفاوت را درک کند.

ردیف	سرفصل	عناوین فرعی	روش تدریس	ساعات آموزشی			شیوه‌ی ارزشیابی
				نظری	عملی	جمع کل	
۱	تعاریف و کلیات سوء تغذیه		سخنرانی تعاملی	۱/۳۰'	-	۱/۳۰'	آزمون کتبی
۲	علل و انواع سوء تغذیه			۱	۱	۲	
۳	تشخیص سوء تغذیه			۴۵'	۴۵'	۱/۳۰'	
۴	مداخله و درمان			۱/۳۰'	-	۱/۳۰'	
۵	پایش و کنترل			۱/۳۰'	-	۱/۳۰'	
۶	**آزمون**						
	طول دوره			**۶/۱۵'**	**۱/۴۵'**	**۸**	

اداره کل بهداشت و درمان

دوره آموزش بهداشت مواد غذایی در سوانح

هدف کلی: فراگیری و کسب دانش لازم در زمینه‌ی مسائل پایه و اساسی بهداشت مواد غذایی

اهداف رفتاری: فراگیر باید بتواند:

۱- اصول بهداشت مواد غذایی را بیان کند.
۲- روش‌های نگهداری مناسب مواد غذایی در شرایط بحران را انجام دهد.
۳- مشکلات ناشی از آلودگی غذا در سوانح را توضیح دهد.
۴- اقدامات کلی و راهکارهای تأمین بهداشت مواد غذایی در زمان بحران را بیان کند.

ردیف	سرفصل	عناوین فرعی	روش تدریس	ساعات آموزشی			شیوه‌ی ارزشیابی
				نظری	عملی	جمع کل	
۱	اصول بهداشت مواد غذایی		سخنرانی تعاملی	۳۰'	-	۳۰'	آزمون کتبی؛ کار گروهی
۲	انواع مسمومیت‌های غذایی			۱ / ۳۰'	-	۱ / ۳۰'	
۳	روش‌های نگهداری مناسب مواد غذایی در			۱ / ۱۵'	-	۱ / ۱۵'	
۴	اقدامات کلی و راهکارهای تأمین بهداشت مواد غذایی در بحران			۳۰'	۳۰'	۱	
۵	مشکلات ناشی از آلودگی غذا در بحران			۴۵'	-	۴۵'	
۶	نظارت بر توزیع غذا			۳۰'	-	۳۰'	
۷	نظارت بر تهیه‌ی غذا			۱	-	۱	
۸	شستشو و گندزدایی ظروف			-	۴۵'	۴۵'	
۹	مبارزه با حشرات و جوندگان در انبارها و			۴۵'	-	۴۵'	
۱۰	**آزمون**						
	طول دوره			**۶/۴۵**	**۱ / ۱۵'**	**۸**	

اداره کل بهداشت و درمان

دوره آموزش پایش تغذیه‌ای جامعه‌ی آسیب‌دیده

هدف کلی: آشنایی شرکت‌کنندگان با شیوه‌ی پایش تغذیه‌ای و چگونگی کاربرد آن در جامعه‌ی آسیب‌دیده

اهداف رفتاری: فراگیر باید بتواند پس از حضور در منطقه‌ی سانحه دیده:

۱- با توجه به نتایج غربالگری در سناریوی پیشنهادی، شرایط جامعه سناریوی پیش‌بینی شده را تحلیل کند.
۲- در جهت رسیدن به نتیجه‌ی درست و انجام مداخلات، از انجام پایش به شیوه‌ای علمی و اصولی دفاع کند.
۳- در عمل، پایش تغذیه‌ای یک جامعه‌ی آسیب‌دیده را انجام دهد.

ردیف	سرفصل	عناوین فرعی	روش تدریس	ساعات آموزشی			شیوه‌ی ارزشیابی
				نظری	عملی	جمع	
۱	ضرورت اندازه‌گیری‌های تغذیه‌ای در شرایط اضطراری		سخنرانی تعاملی	۲	-	۲	آزمون کتبی؛ کار گروهی
۲	روش‌های ارزیابی			۱	-	۱	
۳	اندازه‌گیری‌های تن‌سنجی			۱	۲	۳	
۴	بررسی سریع			۲	-	۲	
۵	آنالیز تفسیر			۱	۱	۲	
۶	غربالگری			۱	۱	۲	
۷	**آزمون**						
	طول دوره			**۸**	**۴**	**۱۲**	

اداره کل بهداشت و درمان

دوره آموزش مداخلات غذایی در جامعه‌ی آسیب دیده

هدف کلی: افزایش آشنایی، توانمندی و عملکرد کارشناسان تغذیه و دیگر اعضای تیم‌های اضطراری با چگونگی طراحی مداخلات تغذیه‌ای به منظور پیشگیری از بروز سوء تغذیه

اهداف رفتاری: فراگیر باید بتواند:

۱- امنیت غذایی را تعریف و عوامل مؤثر بر آن را فهرست کند.

۲- انواع بیماری‌های عفونی شایع مؤثر بر وضعیت تغذیه‌ای را طبقه‌بندی کند.

۳- انواع سوء تغذیه را بر اساس شاخص‌های تن‌سنجی طبقه‌بندی و تفسیر کند.

ردیف	سرفصل	عناوین فرعی	روش تدریس	ساعات آموزشی			شیوه‌ی ارزشیابی
				نظری	عملی	جمع کل	
۱	امنیت تغذیه		سخنرانی تعاملی	۱/۳۰'	-	۱/۳۰'	آزمون کتبی؛ کار گروهی
۲	آشنایی با نیازهای تغذیه‌ای گروه‌های آسیب‌پذیر و اختلالات شایع			۱/۳۰'	-	۱/۳۰'	
۳	بیماری‌های شایع واگیردار و غیرواگیر اثرگذار بر وضعیت تغذیه‌ای در شرایط			۲	-	۲	
۴	روش‌های آماری و تعیین حجم نمونه در بررسی‌های سریع			۴۵'	۴۵'	۱/۳۰'	
۵	آشنایی با سازمان‌های مداخله‌گر تغذیه‌ای و نقش آنان در بحران			۱	-	۱	
۶	چگونگی انجام بررسی الگوی مصرف			۴۵'	۴۵'	۱/۳۰'	
۷	مداخلات تغذیه‌ای در شیرخواران			۱	-	۱	
۸	مداخلات تغذیه‌ای در کودکان مبتلا			۱/۳۰'	۱/۳۰'	۳	
۹	مداخلات تغذیه‌ای در مادران باردار و			۱/۳۰'	۱/۳۰'	۳	
۱۰	مداخلات تغذیه‌ای در سالمندان و			۱/۳۰'	۱/۳۰'	۳	
۱۱	فرم‌های ثبت، گزارش‌دهی و جمع‌بندی اجرای مداخلات			-	۱	۱	
۱۲	**آزمون**						
	طول دوره			**۱۳**	**۷**	**۲۰**	

اداره کل بهداشت و درمان

دوره آموزش نیازمندی‌های غذا و تغذیه در شرایط عادی و سوانح

هدف کلی: افزایش آگاهی به منظور پیشگیری از بروز سوء تغذیه

اهداف رفتاری: فراگیر باید بتواند پس از حضور در منطقه‌ی سانحه دیده:

۱- نیازمندی‌های غذا و تغذیه را برای گروه‌های آسیب‌پذیر بیان کند.
۲- مشکلات ناشی از سوء تغذیه‌ی درشت مغذی و ریزمغذی‌ها را مدیریت کند.

ردیف	سرفصل	عناوین فرعی	روش تدریس	ساعات آموزشی			شیوه‌ی ارزشیابی
				نظری	عملی	جمع	
۱	مواد مغذی و چگونگی متابولیسم آن‌ها و نحوهٔ توزیع انرژی در بدن		سخنرانی تعاملی	۴	-	۴	آزمون کتبی؛ کار گروهی
۲	تغذیه در دوران‌های مختلف زندگی و گروه‌های آسیب‌پذیر			۲	-	۲	
۳	نیازمندی‌های غذا و تغذیه در بحران			-	۲	۲	
۴	**آزمون**						
	طول دوره			**۶**	**۲**	**۸**	

اداره کل بهداشت و درمان

عنوان و سرفصل‌های دورهٔ آموزشی عمومی تیم‌های بهداشت و درمان اضطراری

دوره آموزش مفاهیم و ابزارهای عملیات بهداشت و درمان اضطراری

هدف کلی: آشنایی تیم‌های بهداشت و درمان اضطراری با مفاهیم و کلیات عملیات بهداشت و درمان اضطراری

اهداف رفتاری: انتظار می‌رود در پایان این دوره، فراگیر بتواند:

۱- مفاهیم بهداشت و درمان اضطراری را تعریف کند.
۲- اصول بهداشت و درمان اضطراری را بیان کند.
۳- سامانه‌های بهداشت و درمان اضطراری را توضیح دهد.
۴- نحوهٔ استفاده از سامانه‌های بهداشت و درمان اضطراری را توصیف کند.
۵- اهداف و فرایند ارائه‌ی خدمات بهداشت و درمان اضطراری را بیان کند.
۶- ابزارهای بهداشت و درمان اضطراری بین‌المللی را بشناسد.

ردیف	سرفصل	عناوین فرعی	روش تدریس	ساعات آموزشی			شیوه‌ی ارزشیابی
				نظری	عملی	جمع	
۱	بخش‌ها، ویژگی‌ها، کاتالوگ RH، RDH و BHC	آئین‌نامه‌ی مصوبه‌ی حوزه‌ی بهداشت و درمان اضطراری	سخنرانی؛ پرسش و پاسخ؛ کار گروهی	۲	-	۲	آزمون کتبی؛ کار گروهی؛ عملی
۲	ارزیابی در سوانح		سخنرانی؛ پرسش و پاسخ؛ کار عملی؛ فیلم	۲	۱	۳	
۳	مدیریت اطلاعات در سوانح			۲	۱	۳	
۴	عملیات در حوزه‌ی آمادگی بهداشت و درمان اضطراری T3PIC			۲	۲	۴	
۵	دستورالعمل‌های قوانین عملیاتی			۲	-	۲	
۶	تجهیزات تخصصی بهداشت و درمان اضطراری			۱	۱	۲	
۷	واحدهای پاسخ‌گویی در عملیات ملی و بین‌المللی			۱	۱	۲	
۸	تحلیل پاسخ و آمادگی مجدد عملیات در حوزه‌ی بهداشت و درمان اضطراری			۲	۲	۴	
۹	**آزمون**			**۲**	-	۲	
	طول دوره			**۱۶**	**۸**	**۲۴**	

اداره کل بهداشت و درمان

دوره آموزش MISP

هدف کلی: آشنایی فراگیران با حداقل خدمات استاندارد بهداشت باروری در حوادث غیرمترقبه

اهداف رفتاری: انتظار می‌رود در پایان این دوره، فراگیر بتواند:

۱- اجزای MISP را بداند.
۲- هماهنگی در سوانح را شرح دهد.
۳- کیت‌های مورد نیاز برای ارائه‌ی خدمات MISP را بشناسد.
۴- خدمات جامع بهداشت باروری را توضیح دهد.
۵- مدیریت خونریزی در زنان باردار در سوانح را شرح دهد.
۶- مدیریت خونریزی در زنان غیرباردار در سوانح را شرح دهد.
۷- فوریت‌های مامایی در سوانح را توضیح دهد.

ردیف	سرفصل	عناوین فرعی	روش تدریس	ساعات آموزشی			شیوه‌ی ارزشیابی
				نظری	عملی	جمع کل	
۱	معرفی MISP و بیان اهمیت آن در بحران	کلیات و معرفی اجزای MISP	سخنرانی؛ بحث گروهی؛ پرسش و	۱ / ۳۰'	-	۱ / ۳۰'	آزمون کتبی
۲	کیت‌های مورد نیاز در MISP	آشنایی با تجهیزات	سخنرانی؛ بحث گروهی؛ کار گروهی	۱ / ۳۰'	-	۱ / ۳۰'	
۳	هماهنگی در MISP	نقش هماهنگ‌کننده در MISP، اهمیت هماهنگی در سوانح		۱ / ۳۰'	-	۱ / ۳۰'	
۴	چک لیست بررسی کیفیت خدمات MISP	آموزش کار با چک لسیت		۱ / ۳۰'	-	۱ / ۳۰'	
۵	اورژانس‌های مامایی	خونریزی در بارداری، مسمومیت حاملگی، مدیریت خونریزی، سقط و مدیریت آن، حاملگی نابه‌جا، پارگی رحم، هماتوم، چسبندگی جفت،	پرسش و پاسخ؛ بحث و بررسی؛ تجربه‌ی عملی	۲	۱۰'	۲ / ۱۰'	
۶	خونریزی در زنان	انواع خونریزی‌ها و چگونگی مدیریت		۲	-	۲	
۷	HIV در بحران	علل افزایش HIV و راه‌های پیشگیری از افزایش میزان ابتلا به آن		۱ / ۳۰'	۲۰'	۱ / ۵۰'	
۸	خشونت جنسی در MISP	تعاریف و کلیات، علل افزایش میزان خشونت جنسی، راه‌های پیشگیری و مدیریت آن پس از وقوع		۱ / ۳۰'	۳۰'	۲	
۹	خدمات جامع بهداشت باروری	تعریف خدمات جامع بهداشت باروری و تفاوت آن با MISP		۱ / ۳۰'	-	۱ / ۳۰'	
۱۰	**آزمون**						
	طول دوره			**۱۴/ ۳۰'**	**۱**	**۱۵ / ۳۰'**	

اداره کل بهداشت و درمان

دوره آموزش ارزیابی مامایی در سوانح

هدف کلی: آشنایی فراگیران با ارزیابی مامایی در سوانح

اهداف رفتاری: انتظار می‌رود در پایان این دوره، فراگیر بتواند:

۱ـ لیستی از اهداف ارزیابی در حیطه‌ی بهداشت مادر و کودک تهیه کند.
۲ـ فرایند ارزیابی را به صورت نموگرام رسم کند.
۳ـ خصوصیات گروه ارزیاب را بداند.
۴ـ تجهیزات و امکانات گروه ارزیاب را لیست کند.
۵ـ چک لیستی از منابع کسب اطلاعات توسط گروه ارزیاب تهیه کند.
۶ـ انواع ارزیابی و کاربرد هر یک را توضیح دهد.
۷ـ انواع اطلاعات در دسترس را بداند.
۸ـ اطلاعات اولیه را جمع‌آوری کند.
۹ـ راه‌های جمع‌آوری اطلاعات را بداند و به کار ببرد.
۱۰ـ مزایا و محدودیت‌های هرکدام از روش‌های جمع‌آوری اطلاعات را شرح دهد.
۱۱ـ اطلاعات به دست آمده را بشناسد و از نتایج آن‌ها استفاده کند.
۱۲ـ با استفاده از چک لیست MISP، خدمات بهداشت باروری ارائه شده در شرایط بحران را ارزیابی کند.
۱۳ـ مشکلات واقعی در حوزه‌ی بهداشت باروری را شناسایی کند.
۱۴ـ ظرفیت‌ها و منابع پزشکی و پشتیبانی را شناسایی کند.
۱۵ـ منابع مورد نیاز برای کمک به حوزه‌ی بهداشت باروری را بشناسد.
۱۶ـ به تعریف و اولویت‌بندی عملیات و منابع مورد نیاز برای کاهش خطرات اضطراری مادر و کودک کمک کند.
۱۷ـ مسائل و مشکلات احتمالی آینده‌ی حوزه‌ی بهداشت باروری را پیش‌بینی کند.
۱۸ـ به مدیریت و کنترل عملیات مقابله‌ی اضطراری در حوزه‌ی بهداشت باروری کمک کند

ردیف	سرفصل	عناوین فرعی	روش تدریس	ساعات آموزشی			شیوه‌ی ارزشیابی
				نظری	عملی	جمع کل	
۱	مفهوم حادثه، انواع و مراحل مختلف حادثه		سخنرانی؛ نمایش فیلم؛ بارش افکار؛ داستان گویی؛ بحث گروهی؛ پرسش و پاسخ	۱	-	۱	آزمون کتبی
۲	بهداشت باروری در بحران			۱	-	۱	
۳	مفهوم ارزیابی			۱	-	۱	
۴	اصول ارزیابی و انواع آن			۲	۳۰'	۲ / ۳۰'	
۵	روش‌های جمع‌آوری اطلاعات			۲	۳۰'	۲ / ۳۰'	
۶	**آزمون**						
	طول دوره			**۷**	**۱**	**۸**	

اداره کل بهداشت و درمان

دورهٔ آموزش بیماری‌های زنان در سوانح

هدف کلی: آشنایی فراگیران با بیماری‌های زنان در سوانح

اهداف رفتاری: انتظار می‌رود در پایان این دوره، فراگیر بتواند:

۱ـ ضرورت و اهمیت ارائه‌ی خدمات زنان در بحران را شرح دهد.
۲ـ اورژانس‌های مامایی را تعریف کند.
۳ـ مدیریت هر کدام از اورژانس‌ها را شرح دهد.
۴ـ علل خونریزی در زنان غیربارداری و مدیریت آن‌ها را شرح دهد.
۵ـ مراقبت‌ها و نیازهای زنان یائسه را توضیح دهد.
۶ـ مدیریت خونریزی در زنان غیربارداری در سوانح را شرح دهد.
۷ـ فوریت‌های مامایی در سوانح را توضیح دهد.
۸ـ علل مشکلات جنسی و راهکارهای آن را توضیح دهد.
۹ـ باروری سالم را شرح دهد.
۱۰ـ واکسن‌های مورد نیاز در بحران را نام ببرد.
۱۱ـ شرایط استفاده از واکسیناسیون همگانی را بداند.
۱۲ـ سندروم نشانگانی را بشناسد.
۱۳ـ راه‌های انتقال و مدیریت عفونت جنسی را بداند.

ردیف	سرفصل	عناوین فرعی	روش تدریس	ساعات آموزشی			شیوه‌ی ارزشیابی
				نظری	عملی	جمع کل	
۱	کلیات و ضرورت ارائه‌ی خدمات زنان در		سخنرانی؛ بحث گروهی؛ پرسش و پاسخ	۱ / ۳۰'	-	۱ / ۳۰	آزمون کتبی
۲	اورژانس‌های زنان			۱ /۳۰'	۱۰'	۱/ ۴۰'	
۳	مدیریت خونریزی در زنان			۲	۱۰'	۲ / ۱۰'	
۴	یائسگی			۱ / ۳۰'	۱۰'	۱ / ۴۰'	
۵	بهداشت جنسی			۱ / ۳۰'	۱۰'	۱ / ۴۰'	
۶	بهداشت خانواده			۱ / ۳۰'	۱۰'	۱/ ۴۰'	
۷	واکسیناسیون در بحران			۱ /۳۰'	-	۱ / ۳۰	
۸	سندروم نشانگانی			۱ / ۳۰'	۱۰'	۱ /۴۰'	
۹	عفونت‌های منتقله‌ی جنسی			۲	۳۰'	۲ / ۳۰'	
۱۰	**آزمون**						
	طول دوره			**۱۴ / ۳۰'**	**۱ / ۳۰'**	**۱۶**	

اداره کل بهداشت و درمان

دوره آموزش تروما در بارداری

هدف کلی: آشنایی فراگیران با مدیریت تروما در بارداری

اهداف رفتاری: انتظار می‌رود در پایان این دوره، فراگیر بتواند:

۱ـ تغییرات فیزیولوژیک و آناتومیک در بارداری را تعریف کند.
۲ـ تغییرات سیستم‌های قلب و عروق، گوارش، ریوی، سیستم کلیوی، اندوکرین، عضلانی و اسکلتی در بارداری را توضیح دهد.
۳ـ انواع ارزیابی را شرح دهد.
۴ـ چگونگی ارزیابی مادر باردار ترومایی را بداند.
۵ـ کلیه راه‌حل‌های ارزیابی اولیه و ثانویه را شرح دهد.
۶ـ هر کدام از چهار موقعیت تهدیدکننده‌ی حیات را شرح دهد.
۷ـ مدیریت شکستگی لگن در مادر باردار را بداند.
۸ـ جدول گلاسو را بشناسد.
۹ـ موارد کمک‌کننده در اثبات ورود تروما در زنان باردار را بداند و به کار ببرد.
۱۰ـ اصول و کاربرد سونوگرافی و تصویربرداری در بارداری را بداند.
۱۱ـ مراقبت‌های ویژه در اورژانس‌های مامایی را بداند.
۱۲ـ اهمیت آشنایی با تروما را با ذکر دلایل، قضاوت و ارزیابی کند.

دیف	سرفصل	عناوین فرعی	روش تدریس	ساعات آموزشی			شیوه‌ی ارزشیابی
				نظری	عملی	جمع کل	
۱	تغییرات فیزیولوژیک و اندوکرین در بارداری		سخنرانی؛ پرسش و پاسخ؛ کار گروهی	۱ / ۳۰'	-	۱ / ۳۰	آزمون کتبی
۲	مفاهیم و مراحل ارزیابی و انجام ارزیابی			۱/ ۳۰'	-	۱ /۳۰	
۳	اثبات یا رد تروما در زنان باردار			۱ / ۳۰'	-	۱ / ۳۰	
۴	موقعیت‌های تهدیدکننده‌ی حیات			۱ / ۳۰'	۳۰'	۲	
۵	سونوگرافی و تصویربرداری			۴۵'	-	۴۵'	
۶	شکستگی لگن			۱ /۳۰'	۳۰'	۲	
۷	آشنایی با جدول گلاسو			۱/ ۳۰'	-	۱ / ۳۰	
۸	مراحل chest tube			۱	۳۰'	۱ / ۳۰'	
۹	مانور jaw thrust			۱	۳۰'	۱/ ۳۰'	
۱۰	ارزیابی جنین در مادر ترومایی			۴۵'	-	۴۵'	
۱۱	مراقبت‌های ویژه در زنان باردار			۱ / ۳۰'	-	۱ / ۳۰	
۱۲	**آزمون**						
	طول دوره			**۱۴**	**۲**	**۱۶**	

اداره کل بهداشت و درمان

دوره آموزش سترون‌سازی در بحران

هدف کلی: آشنایی فراگیران با سترون‌سازی در بحران

اهداف رفتاری: انتظار می‌رود در پایان این دوره، فراگیر بتواند:

۱- تفاوت گندزدایی و ضدعفونی کردن را شرح دهد.
۲- منابع آلودگی (شناسایی میکروارگانیسم‌ها) را توضیح دهد.
۳- سطوح مختلف گندزدایی را توضیح دهد.
۴- مسیرهای انتقال عفونت را با یکدیگر مقایسه کند.
۵- کاربرد گندزداها را شرح دهد.
۶- اصول استریلیزاسیون با حرارت مرطوب را شرح دهد.
۷- وسایل و تجهیزات مربوط به سترون کردن داخل صندوق‌ها را نام ببرد و کاربرد آن‌ها را توضیح دهد.
۸- روش‌های شیمیایی استریلیزاسیون را نام ببرد.
۹- محلول‌های شیمیایی جدید را نام برده و نقد کند.

ردیف	سرفصل	عناوین فرعی	روش تدریس	ساعات آموزشی			شیوه‌ی ارزشیابی
				نظری	عملی	جمع کل	
۱	منابع آلودگی، راه‌های شناسایی میکروارگانیسم‌ها، منابع و مسیرهای انتشار عفونت‌های بیمارستانی		سخنرانی؛ بحث گروهی؛ پرسش و پاسخ	۱	-	۱	آزمون کتبی
۲	گندزداها و پاک‌کننده‌ها			۱/ ۳۰'	-	۱/ ۳۰'	
۳	حرارت خشک، حرارت مرطوب			۱/ ۳۰'	۱	۲/ ۳۰'	
۴	روش‌های شیمیایی استریلیزاسیون			۱/ ۳۰'	-	۱/ ۳۰'	
۵	**آزمون**						
	طول دوره			**۵/ ۳۰'**	**۱**	**۶/ ۳۰'**	

اداره کل بهداشت و درمان

دوره آموزش مشاوره‌ی مامایی در سوانح

هدف کلی: آشنایی فراگیران با مشاوره‌ی مامایی در سوانح

اهداف رفتاری: انتظار می‌رود در پایان این دوره، فراگیر بتواند:

۱ـ مفاهیم مشاوره و راهنمایی را تعریف کند.
۲ـ اصول و مبانی مشاوره در مامایی را بیان کند.
۳ـ تاریخچه‌ی کاربرد و نیاز به مشاوره‌ی مامایی را توضیح دهد.
۴ـ تئوری‌های مشاوره در اعتلای سلامت روان در زندگی سالم را توصیف کند.
۵ـ اهداف و فرایند مشاوره را بیان کند.
۶ـ مشخصات مشاوره و مهارت‌های مشاوره را لیست کند.
۷ـ مشاوره در مواقع بحرانی را شرح دهد.
۸ـ مشاوره‌ی ساخت رفتارهای سالم را بیان کند.
۹ـ مشاوره در مورد خشونت جنسی و چگونگی برخورد با آن را توضیح دهد.
۱۰ـ مشاوره در مورد بهداشت جنسی، رفتارهای پرخطر و STD را توضیح دهد.
۱۱ـ مشاوره در مورد کاهش آسیب و پیشگیری از ایدز را بیان کند
۱۲ـ کاربرد راهنمایی و مشاوره در موقعیت‌های مختلف (چالش‌های موجود) را توصیف کند.
۱۳ـ نظریه‌ها، تکنیک‌های مشاوره و کاربرد آن در مامایی را توضیح دهد.
۱۴ـ در خصوص مهارت‌های مشاوره‌ای ایفای نقش کند.

ردیف	سرفصل	عناوین فرعی	روش تدریس	ساعات آموزشی			شیوه‌ی ارزشیابی
				نظری	عملی	جمع کل	
۱	تعریف مفاهیم مشاوره و راهنمایی، اصول و مبانی مشاوره‌ی مامایی در بحران، تاریخچه، کاربرد و نیاز		سخنرانی؛ بحث گروهی؛ پرسش و پاسخ	۳	-	۳	آزمون کتبی
۲	تئوری‌های مشاوره در مامایی و کاربرد آن، مشاوره در اعتلای سلامت روان در زندگی سالم			۳	-	۳	
۳	اهداف و فرایند مشاوره، مشخصات مشاوره، مهارت‌های مشاوره و انواع مشاوره			۳	-	۳	
۴	مشاوره در مواقع بحرانی، مشاوره‌ی ساخت رفتارهای سالم، مشاوره در مورد بهداشت جنسی			۲	۲۰'	۲ / ۲۰'	
۵	رفتارهای پرخطر و عفونت‌های منتقله‌ی جنسی، مشاوره‌ی کاهش آسیب و پیشگیری در ایدز،		پرسش و پاسخ؛ بحث و بررسی؛ تجربه‌ی عملی (case study)	۲	۳۰'	۲ / ۳۰'	
۶	کاربرد راهنمایی و مشاوره در موقعیت‌های مختلف، تکنیک‌های مشاوره و کاربرد آن در مامایی			۳۰' و ۱	۴۰'	۷۰' و ۱	
۷	**آزمون**						
	طول دوره			**۱۴ / ۳۰'**	**۱ / ۳۰'**	**۱۶**	

اداره کل بهداشت و درمان

دوره آموزشی خشونت جنسی

هدف کلی: آشنایی فراگیران با خشونت جنسی در بحران

اهداف رفتاری: انتظار می‌رود در پایان این دوره، فراگیر بتواند:

۱ـ خشونت‌های جنسی و جنسیتی را توضیح دهد.
۲ـ تفاوت میان جنس و جنسیت را درک کند.
۳ـ انواع مختلف SGBV را شرح دهد.
۴ـ عواقب عاطفی و اجتماعی SGBV را درک کند.
۵ـ اصول اساسی کار با بازماندگان SGBV را درک کند.
۶ـ مهارت‌های ارتباطی برای تماس با بازماندگان SGBV را بداند.
۷ـ نیازهای روانی بازماندگان را شناسایی کند.
۸ـ حمایت‌های روانی برای بازماندگان را فراهم کند.
۹ـ راه‌های پیشگیری از وقوع خشونت جنسی را شرح دهد.
۱۰ـ دلایل افزایش خشونت جنسی در بحران را بداند.

ردیف	سرفصل	عناوین فرعی	روش تدریس	ساعات آموزشی			شیوه‌ی ارزشیابی
				نظری	عملی	جمع کل	
۱	مقدمه‌ای بر حوادث غیرمترقبه و گروه‌های آسیب‌پذیر		سخنرانی؛ بحث گروهی؛ پرسش و پاسخ	۴۵'	-	۴۵'	آزمون کتبی
۲	تعاریف و بیان مفاهیم خشونت‌های جنسی و جنسیتی			۴۵'	-	۴۵'	
۳	تأثیر روانی- اجتماعی خشونت‌ها			۴۵'	-	۴۵'	
۴	رویکرد بازمانده			۴۵'	-	۴۵'	
۵	رویکرد بازمانده محور به صورت عملی		پرسش و پاسخ؛ بحث و بررسی؛ تجربه‌ی عملی (case study)	۱	-	۱	
۶	ارائه‌ی مهارت‌های ارتباط کلامی، غیرکلامی و حمایتی		پرسش و پاسخ؛ بحث و بررسی؛ تجربه‌ی عملی	۱	-	۱	
۷	مدیریت پاسخ به متأثرین و کار گروهی		سخنرانی؛ ایفای نقش	۱	۳۰'	۱ / ۳۰'	
۸	ارجاع		سخنرانی؛ پرسش و پاسخ	۳۰'	-	۳۰'	
۹	راه‌های پیشگیری از وقوع خشونت و کار گروهی		ایفای نقش	۳۰'	۳۰'	۱	
۱۰	**آزمون**						
	طول دوره			**۷**	**۱**	**۸**	

اداره کل بهداشت و درمان

دوره آموزش الکترونیک پایه

هدف کلی: آشنایی کارآموز با مفاهیم پایه الکترونیکی و تست قطعات

اهداف رفتاری: انتظار می‌رود در پایان این دوره، فراگیر بتواند در زمان سوانح ضمن آشنایی با قطعات عمومی، اقدام به تست قطعات و تعیین قطعات خراب و تعویض آن‌ها کند.

۱- قطعات الکتریکی را بشناسد.
۲- بتواند قطعات الکتریکی را تست کند.
۳- با روش تعویض قطعات الکتریکی آشنا باشد.

ردیف	سرفصل	عناوین فرعی	روش تدریس	ساعات آموزشی			شیوه‌ی ارزشیابی
				نظری	عملی	جمع کل	
۱	مفاهیم پایه و کمیت‌های الکتریکی		تدریس در کارگاه؛ استفاده از ابزار ارائه‌ی دیجیتال؛ پرسش و پاسخ؛ کار عملی در کارگاه	۲	۱	۳	آزمون تستی (۳۰٪)؛ آزمون عملی در کارگاه بر روی پرده‌های الکترونیکی (۷۰٪)
۲	مقاومت			۱	۱	۲	
۳	جریان مستقیم و متناوب سری/ موازی			۱	۱	۲	
۴	خازن- سلف			۱	۱	۲	
۵	نیمه هادی‌ها			۱	۱	۲	
۶	ترانسدیوسرها			۱	۱	۲	
۷	تقویت‌کننده			۱	۱	۲	
۸	سوئیچ			۱	۲	۳	
۹	لحیم‌کاری			۱	۵	۶	آزمون عملی بر روی پرده‌های الکتریکی
۱۰	**آزمون**						
	طول دوره			**۱۰**	**۱۴**	**۲۴**	

اداره کل بهداشت و درمان

دوره آموزش الکترونیک پیشرفته

هدف کلی: آشنایی کارآموز با الکترونیک صنعتی و ابزار دقیق

اهداف رفتاری: انتظار می‌رود در پایان این دوره، فراگیر بتواند در زمان سوانح ضمن آشنایی و تست قطعات الکترونیک صنعتی و ابزار دقیق، نسبت به عیب‌یابی سنسورها و تحلیل مدارات قدرت اقدام کند.

۱- قطعات الکترونیک را بشناسد.
۲- با میکروپردازنده و سنسورها آشنا شود.
۳- نقشه‌خوانی ابزار دقیق را بداند.
۴- بتواند بوردهای الکترونیک را تجزیه و تحلیل کند.
۵- با اصول کلی مدار آشنا باشد.

ردیف	سرفصل	عناوین فرعی	روش تدریس	ساعات آموزشی			شیوه‌ی ارزشیابی
				نظری	عملی	جمع کل	
۱	تقویت‌کننده‌ها در تجهیزات پزشکی		تدریس در کارگاه؛ استفاده از ابزار ارائه‌ی دیجیتال؛ پرسش و پاسخ؛ کار عملی در کارگاه	۲	۲	۴	آزمون تستی (۳۰٪)؛ آزمون عملی در کارگاه شامل نقشه‌خوانی و تست قطعات و عیب‌یابی مدارت (۷۰٪)
۲	قطعه‌شناسی در الکترونیک قدرت			۱	۳	۴	
۳	مدارات الکترونیک قدرت			۲	۲	۴	
۴	PWM			۲	۲	۴	
۵	الکترونیک دیجیتال			۲	۲	۴	
۶	میکروپردازنده			۲	۲	۴	
۷	سنسورها			۲	۲	۴	
۸	نقشه‌خوانی ابزار دقیق			۱	۳	۴	
۹	نقشه‌خوانی الکترونیک			۱	۳	۴	
۱۰	تحلیل مدار			۱	۳	۴	
۱۱	**آزمون**						
	طول دوره			**۱۶**	**۲۴**	**۴۰**	

اداره کل بهداشت و درمان

دوره آموزش تخصصی تعمیر تجهیزات پزشکی RH (بخش اول)

هدف کلی: آشنایی کارآموز با تعمیر تجهیزات پزشکی بیمارستان‌های سریع‌الاستقرار

اهداف رفتاری: انتظار می‌رود در پایان این دوره، فراگیر بتواند در زمان سوانح ضمن آشنایی با کلیات دستگاه‌های مورد نیاز در بخش RH شامل تجهیزات آزمایشگاه طبی، تجهیزات بیهوشی و تصویربرداری و اجزای آن با مکانیزم عملکرد هر تجهیز، ایرادات روتین و نگهداری پیشگیرانه‌ی تجهیز آشنا شده و بتواند نسبت به نگهداشت و تعمیرات مذکور اقدام کند.

ردیف	سرفصل	عناوین فرعی	روش تدریس	ساعات آموزشی			شیوه‌ی ارزشیابی
				نظری	عملی	جمع کل	
۱	تجهیزات آزمایشگاه طبی ۱		تدریس در کارگاه؛ استفاده از ابزار ارائه‌ی دیجیتال؛ پرسش و پاسخ؛ کار عملی در کارگاه	۲	۴	۶	آزمون تستی (۳۰٪)؛ آزمون عملی در کارگاه بر روی پرده‌های الکترونیکی (۷۰٪)
۲	تجهیزات آزمایشگاه طبی ۲			۲	۴	۶	
۳	تجهیزات آزمایشگاه طبی ۳			۲	۴	۶	
۴	تجهیزات آزمایشگاه طبی ۴			۲	۴	۶	
۵	تجهیزات آزمایشگاه طبی ۵			۲	۴	۶	
۶	سانتریفیوژ و انکوباتور نوزاد			۲	۴	۶	
۷	ماشین بیهوشی			۱	۳	۴	
۸	ونتیلاتور			۲	۴	۶	
۹	سونوگرافی			۱	۳	۴	
۱۰	رادیولوژی پرتابل			۲	۴	۶	
۱۱	**آزمون**						
	طول دوره			**۱۸**	**۳۸**	**۵۶**	

اداره کل بهداشت و درمان

دوره آموزش تخصصی تعمیر تجهیزات پزشکی RDH

هدف کلی: آشنایی کارآموز با تعمیر تجهیزات مورد نیاز برای عمل‌های جراحی و خدمات بستری سریع

اهداف رفتاری: انتظار می‌رود در پایان این دوره، فراگیر بتواند در زمان سوانح ضمن آشنایی با کلیات دستگاه‌های مورد نیاز در بخش RDH و انجام عمل‌های جراحی ساده و کاربرد و اجزای آن با مکانیزم عملکرد هر تجهیز، ایرادات روتین و نگهداری پیشگیرانه‌ی تجهیز آشنا شده و بتواند نسبت به نگهداشت و تعمیرات روتین تجهیزات مذکور اقدام کند.

۱- توانایی تعمیر پالس‌اکسی‌متر را داشته باشد.
۲- دستگاه مانیتورینگ را بشناسد.
۳- توانایی تعمیر ساکشن را داشته باشد.
۴- کار با دستگاه الکتروشوک را بداند.
۵- با روش‌های استریلیزاسیون آشنا باشد.
۶- تجهیزات جراحی را بشناسد.

ردیف	سرفصل	عناوین فرعی	روش تدریس	ساعات آموزشی			شیوه‌ی ارزشیابی
				نظری	عملی	جمع کل	
۱	پالس‌اکسی‌متر		تدریس در کارگاه؛ استفاده از ابزار ارائه‌ی دیجیتال؛ پرسش و پاسخ؛ کار عملی در کارگاه	۱	۲	۳	آزمون تستی (۳۰٪)؛ آزمون عملی در کارگاه بر روی پرده‌های الکترونیکی (۷۰٪)
۲	مانیتورینگ			۲	۳	۵	
۳	چراغ سیالیتیک			۱	۲	۳	
۴	ساکشن			۱	۲	۳	
۵	الکتروشوک			۲	۳	۵	
۶	استریلیزاسیون			۲	۴	۶	
۷	تجهیزات جراحی			۲	۵	۷	
۸	تخت اطاق عمل و کرایو			۲	۴	۶	
۹	سرنگ پمپ			۱	۳	۴	
۱۰	تجهیزات فیزیوتراپی			۲	۴	۶	
۱۱	**آزمون**						
	طول دوره			**۱۶**	**۳۲**	**۴۸**	

اداره کل بهداشت و درمان

دوره آموزش تخصصی تعمیر تجهیزات پزشکی BHCU

هدف کلی: آشنایی کارآموز با تعمیر تجهیزات معاینه‌ی عمومی و خدمات سرپایی

اهداف رفتاری: انتظار می‌رود در پایان این دوره، فراگیر بتواند در زمان سوانح ضمن آشنایی با کلیات دستگاه و کاربرد و اجزای آن با مکانیزم عملکرد هر تجهیز، ایرادات روتین و توصیه‌های نگهداشت و نگهداری پیشگیرانه‌ی تجهیز آشنا شده و بتواند نسبت به تعمیر تجهیزات مذکور اقدام نماید.

۱- تجهیزات پزشکی و بیمارستانی را بشناسد.
۲- بتواند عیوب تجهیزات پزشکی BHCU را تشخیص دهد.
۳- اکسیژن‌ساز را بشناسد.
۴- بتواند عیوب تخت معاینه و ژنیکولوژی را مرتفع کند.
۵- کار با دستگاه نوار قلب را بداند.
۶- توانایی عیب‌یابی دستگاه جنین‌یاب را داشته باشد.

ردیف	سرفصل	عناوین فرعی	روش تدریس	ساعات آموزشی			شیوه‌ی ارزشیابی
				نظری	عملی	جمع کل	
۱	آشنایی کلی با تجهیزات پزشکی و بیمارستانی		تدریس در کارگاه؛ استفاده از ابزار ارائه‌ی دیجیتال؛ پرسش و پاسخ؛ کار عملی در کارگاه	4	2	6	آزمون تستی (۳۰٪)؛ آزمون عملی در کارگاه بر روی پرده‌های الکترونیکی (۷۰٪)
۲	تجهیزات معاینه‌ی ۱			1	3	4	
۳	تجهیزات معاینه‌ی ۲			1	3	4	
۴	تجهیزات معاینه‌ی ۳			1	3	4	
۵	تشخیصی ۱			1	2	3	
۶	اکسیژن‌ساز			1	2	3	
۷	تخت معاینه و ژنیکولوژی			1	3	4	
۸	دستگاه نوار قلب			2	3	5	
۹	جنین‌یاب			2	2	4	
۱۰	تجهیزات مصرفی عمومی			1	2	3	
۱۱	**آزمون**						
	طول دوره			**15**	**25**	**40**	

فرایند مدیریت آموزش‌های تخصصی و مربیان در جمعیت هلال‌احمر ج. ا. ا
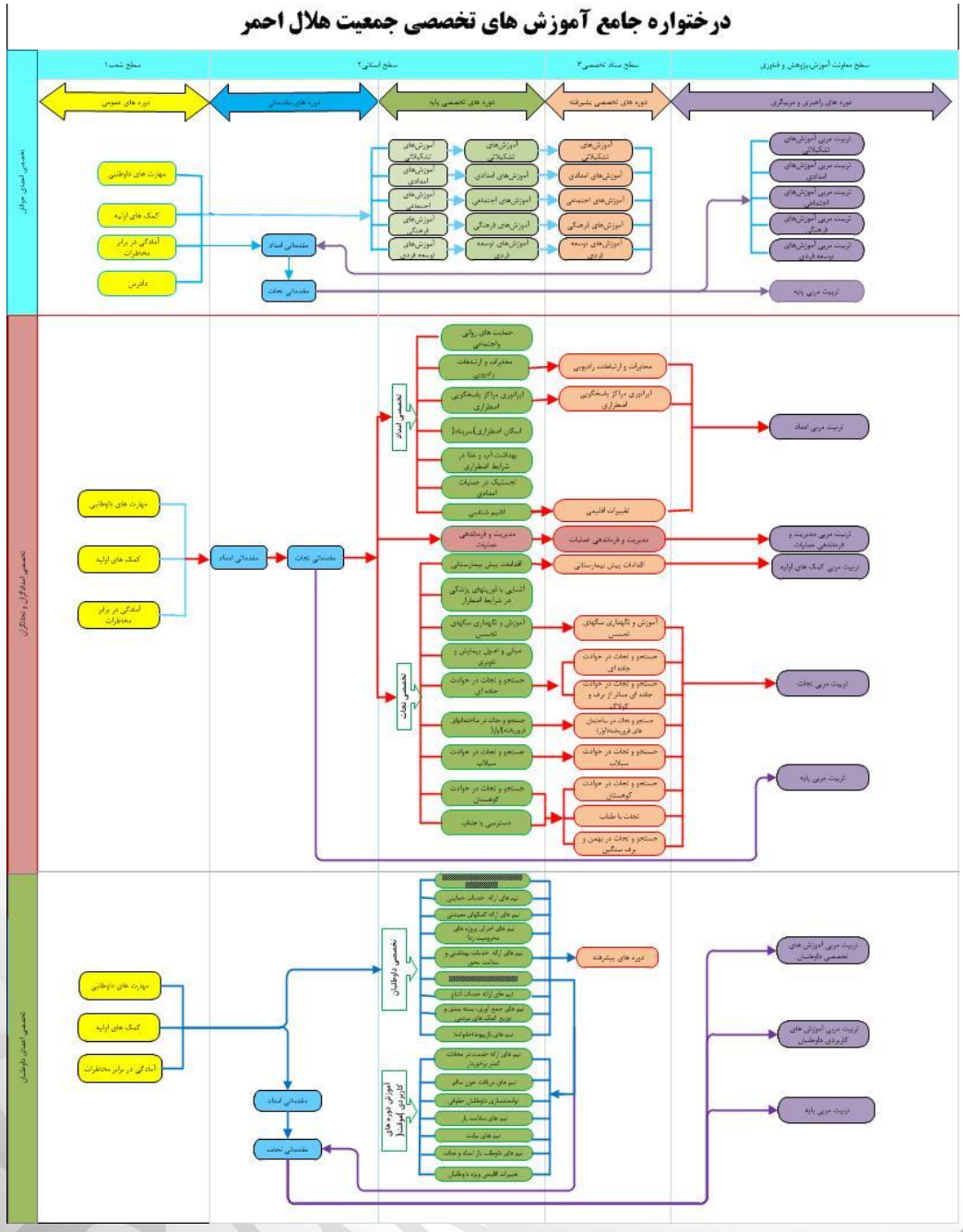
(مفاهیم، الزامات، قوانین و مقررات)